GUIDE DU CONDUCTEUR

Comprend des informations sur la sécurité, le véhicule et son entretien



2027

⚠ AVERTISSEMENT

Lisez attentivement ce guide du conducteur. Il contient des informations sécuritaires importantes

Âge minimum recommandé pour le conducteur : 16 ans ou plus.

Conservez ce Guide du conducteur dans le véhicule en tout temps.

SÉRIE OUTLANDER ET OUTLANDER MAX ÉLECTRIQUE

Traduction des instructions originales

⚠ AVERTISSEMENT

LA CONDUITE DE CE VÉHICULE PEUT ÊTRE DANGEREUSE. En cas de conduite imprudente, une collision ou un capotage peut survenir, même pendant des manœuvres courantes comme les virages, la conduite dans une pente ou le franchissement d'obstacles.

Pour votre sécurité, comprenez et suivez tous les avertissements contenus dans ce guide de l'utilisateur et sur les étiquettes sur votre véhicule. Toute négligence dans le respect des avertissements peut entraîner des BLESSURES GRAVES, VOIRE MORTELLES!

Conservez ce Guide du conducteur dans le véhicule en tout temps.

AVERTISSEMENT DE LA PROPOSITION 65 DE L'ÉTAT DE CALIFORNIE

⚠ AVERTISSEMENT

L'utilisation, les réparations et l'entretien d'un véhicule hors route peuvent vous exposer à des produits chimiques, incluant le monoxyde de carbone, les phtalates et le plomb issus des gaz d'échappement, reconnus par l'État de Californie comme provoquant des cancers et des malformations congénitales ou affectant le système reproducteur. Pour réduire l'exposition, évitez de respirer les gaz d'échappement et ne faites pas tourner le moteur au ralenti sauf si cela est nécessaire. Réparez le véhicule dans un espace bien ventilé et portez des gants ou lavez vos mains fréquemment lorsque vous réparez votre véhicule. Pour en savoir davantage, visitez le

www.p65warnings.ca.gov/products/passenger-vehicle.

⚠ AVERTISSEMENT

Les performances de ce véhicule peuvent dépasser celles des autres véhicules que vous avez déjà conduits. Prenez le temps de vous familiariser avec votre nouveau véhicule.

⚠ AVERTISSEMENT

Ne pas tenir compte des avertissements et des instructions de sécurité présentés dans ce guide, de la VIDÉO DE SÉCURITÉ et des étiquettes apposées sur les produits peut causer des accidents graves ou mortels.

Messages sur la sécurité

Ce guide du conducteur utilise les symboles et les mots suivants pour souligner des informations particulières :

⚠ Ce symbole représente une alerte de sécurité. Il vous avertit des risques de blessures physiques potentielles. Respectez tous les messages de sécurité qui suivent ce symbole afin d'éviter tout risque de blessure grave ou mortelle.

⚠ DANGER

Indique un danger potentiel qui, s'il n'est pas évité, entraînera des blessures graves, voire mortelles.

⚠ AVERTISSEMENT

Indique un danger potentiel qui, s'il n'est pas évité, peut se traduire en blessure sérieuse ou mort.

⚠ ATTENTION

Indique un danger potentiel qui, s'il n'est pas évité, peut entraîner des blessures mineures ou graves.

AVIS

Indique des renseignements sur l'installation, l'utilisation ou l'entretien qui sont importants, mais sans risques majeurs. Dans certains cas, si ces renseignements ne sont pas pris en compte, des composants ou d'autres propriétés du véhicule pourraient être gravement endommagés.

Deutsch	Dieses Handbuch ist möglicherweise in Ihrer Landessprache verfügbar. Bitte wenden Sie sich an Ihren Händler oder besuchen Sie: **www.operatorsguides.brp.com**
English	This guide may be available in your language. Check with your dealer or go to: **www.operatorsguides.brp.com**
Español	Es posible que este manual esté disponible en su idioma. Consulte a su distribuidor o visite: **www.operatorsguides.brp.com**
Français	Ce guide peut être disponible dans votre langue. Vérifier avec votre concessionnaire ou aller à: **www.operatorsguides.brp.com**
Italiano	Questa guida potrebbe essere disponibile nella propria lingua. Contattare il concessionario o consultare: **www.operatorsguides.brp.com**
中文	本手册可能有您的语种的翻译版本。请向经销商问询，或者登录 www.operatorsguides.brp.com 查询。
日本語	このガイドは、言語によって翻訳版が用意されています。. ディーラーに問い合わせるか、次のアドレスでご確認ください： **www.operatorsguides.brp.com**
Nederlands	Deze handleiding kan beschikbaar zijn in uw taal. Vraag het aan uw dealer of ga naar: **www.operatorsguides.brp.com**
Norsk	Denne boken kan finnes tilgjengelig på ditt eget språk. Kontakt din forhandler eller gå til: **www.operatorsguides.brp.com**
Português	Este manual pode estar disponível em seu idioma. Fale com sua concessionária ou visite o site: **www.operatorsguides.brp.com**
Русский	Воспользуйтесь руководством на вашем языке. Узнайте о его наличии у дилера или на странице по адресу **www.operatorsguides.brp.com**
Suomi	Käyttöohjekirja voi olla saatavissa omalla kielelläsi. Tarkista jälleenmyyjältä tai käy osoitteessa: **www.operatorsguides.brp.com**
Svenska	Denna bok kan finnas tillgänglig på ditt språk. Kontakta din återförsäljare eller gå till: **www.operatorsguides.brp.com**

Modèles couverts	
Modèles 1 place	**Modèles 2 places**
Outlander électrique	**Outlander MAX électrique**

TABLE DES MATIÈRES

INFORMATIONS GÉNÉRALES 1
INFORMATIONS SUR LA SÉCURITÉ 2
RENSEIGNEMENTS SUR LE VÉHICULE 3
ENTRETIEN 4
RENSEIGNEMENTS TECHNIQUES 5
CARACTÉRISTIQUES TECHNIQUES 6
DÉPANNAGE 7
RENSEIGNEMENTS SUR LE CLIENT 8

1 INFORMATIONS GÉNÉRALES – TABLE DES MATIÈRES

INFORMATIONS GÉNÉRALES 1-2

Avant de partir. 1-3

À propos de ce Guide du conducteur 1-3

Soyez un conducteur responsable. 1-5

Respect de l'environnement 1-6

INFORMATIONS GÉNÉRALES

Félicitations! Vous êtes maintenant propriétaire d'un VTT électrique Can-Am®. Vous profiterez de la garantie limitée BRP et de tout un réseau de concessionnaires Can-Am autorisés disposé à fournir les pièces, le service ou les accessoires dont vous aurez besoin.

Votre concessionnaire est déterminé à ce que vous soyez entièrement satisfait. Il est formé pour préparer, inspecter et procéder aux derniers ajustements de votre nouveau véhicule avant que vous en preniez possession.

Pour toute autre information concernant la réparation de votre véhicule, veuillez consulter votre concessionnaire.

Lors de la livraison, on vous a d'abord expliqué la garantie, puis on vous a fait signer la liste de vérification de prélivraison pour confirmer que la préparation de votre nouveau véhicule vous satisfaisait pleinement.

Avant de partir

Pour réduire les risques de blessures graves ou mortelles pour vous, votre passager ou les personnes à proximité, lisez les sections suivantes avant d'utiliser le véhicule :

- *Informations sur la sécurité*
- *Renseignements sur le véhicule*

Lisez également toutes les étiquettes de sécurité apposées sur votre véhicule, le message de sécurité numérique qui s'affiche sur l'écran multifonction au démarrage du véhicule et regardez la *vidéo sur la sécurité* disponible à l'adresse suivante :

https://can-am.brp.com/off-road/safety

Ou utilisez le code QR suivant:

Ce véhicule est uniquement conçu pour être utilisé hors route. On l'utilise principalement à des fins récréatives, mais on peut également l'utiliser à des fins utilitaires.

À propos de ce Guide du conducteur

Ce Guide a été rédigé pour que le propriétaire, ou le conducteur, d'un véhicule neuf se familiarise avec les diverses commandes, les opérations d'entretien et les méthodes de conduite sûres. Ces directives sont indispensables pour assurer une bonne utilisation du produit.

Conservez ce Guide du conducteur dans le véhicule afin de pouvoir vous y référer pour l'entretien, le diagnostic ou la formation d'autres personnes.

Notez également que le guide est offert en plusieurs langues. En cas de divergence par rapport à la version originale anglaise, cette dernière a préséance.

Pour consulter et/ou imprimer une copie supplémentaire de ce Guide du conducteur, veuillez aller sur le site:

www.operatorsguides.brp.com

L'information contenue dans ce document était exacte à la date de publication. Il faut noter toutefois que BRP adopte une politique d'amélioration continue de ses produits, sans engagement à incorporer les améliorations aux produits déjà fabriqués. En raison de changements de dernière minute, il peut y avoir certaines différences entre le produit tel que fabriqué et les descriptions et la fiche technique du présent guide. BRP se réserve le droit d'annuler ou de modifier les caractéristiques, fonctions, modèles et équipements sans encourir d'obligation.

Ce Guide du conducteur doit se trouver dans le véhicule au moment de sa vente.

Soyez un conducteur responsable.

Chez BRP, nous croyons qu'il est possible pour tous les membres des communautés des sports mécaniques et nautiques de s'unir et de repenser la façon dont nous abordons la sécurité, l'éthique de la conduite et l'environnement. Nous pensons que lorsque nous donnons à tous les moyens de rouler de manière responsable, de veiller les uns sur les autres et de protéger nos pistes et nos zones d'activité, nous inspirons notre industrie à accueillir les nouveaux venus, à développer une communauté plus solidaire et à créer des expériences positives.

Que vous préfériez les sentiers, les routes, l'eau ou la neige, BRP s'engage à soutenir des changements positifs. C'est pourquoi notre programme Responsible Rider est un élément clé de notre initiative pour la Responsabilité sociale de l'entreprise par le biais de l'action, de l'éducation et de l'autonomisation de la communauté.

Pour en savoir plus sur le programme Conducteur responsable, ses conseils et ses astuces sur la sécurité, l'éthique de conduite et l'environnement, visitez :

- canamoffroad.com/responsible-rider/

Respect de l'environnement

Les lignes directrices que nous soutenons ne sont pas conçues pour limiter votre plaisir, mais pour préserver la magnifique liberté que vous ne pouvez expérimenter qu'avec un véhicule tout-terrain !

Ces lignes directrices permettent aux conducteurs et aux passagers de rester en bonne santé, heureux et capables de faire découvrir aux autres ce qu'ils connaissent et apprécient dans leur passe-temps favori. Ainsi, la prochaine fois que vous partez en randonnée, nous vous demandons de ne pas oublier que vous ouvrez la voie à l'avenir de notre sport. Aidez-nous à montrer l'exemple! BRP vous remercie pour votre participation à cet effort.

Nous ne connaissons rien de plus exaltant que partir à l'aventure hors route. S'aventurer sur des sentiers isolés, dans des zones sauvages, est un sport passionnant et sain. Toutefois, en raison du nombre croissant de personnes parcourant les parcs, l'environnement est de plus en plus soumis au risque de se voir endommagé. Les abus au niveau des espaces, des infrastructures ou des ressources amènent inévitablement des restrictions voire des interdictions dans les espaces privés comme publics.

Bref, nous pouvons être la plus grande menace pour notre sport. Nous sommes donc confrontés à un choix logique. Nous devons toujours respecter la nature, toute notre planète.

La plupart des pilotes respectent la loi et l'environnement. Chacun de nous se doit de montrer l'exemple aux jeunes et moins jeunes qui débutent dans ce sport.

Il est de l'intérêt de chacun de se faire le plus discret possible dans les zones récréatives. Parce que, à long terme, pour protéger le sport, nous devons préserver l'environnement.

Reconnaissant l'importance de cet enjeu et la nécessité pour les passionnés du hors route de contribuer à la protection des zones ouvertes à notre sport, BRP invite tous les passionnés du hors route de ne jamais oublier de respecter l'environnement, non seulement pour l'avenir de notre industrie, mais aussi pour celui des générations futures.

Vous devenez un bon ambassadeur de votre sport lorsque vous suivez les principes ci-dessous.

Informez-vous. Procurez-vous des cartes, des réglementations et d'autres informations auprès des clubs tout-terrain, du service des forêts ou d'autres agences foncières publiques. Apprenez les règles afin de les respecter. Cela s'applique également aux limitations de vitesse!

Évitez de passer sur des jeunes arbres, des arbustes et de l'herbe et ne coupez pas de bois. En plaines ou dans les zones comportant de nombreuses pistes, veillez à ne circuler que dans les endroits autorisés. Le respect de votre environnement est directement lié à votre sécurité.

Respectez la faune et faites très attention aux animaux qui ont des petits ou qui souffrent d'un manque de nourriture. Le stress peut brûler les dernières réserves d'énergie. Évitez de circuler dans des endroits réservés aux animaux!

Respectez les fermetures de portes et les panneaux réglementaires. Souvenez-vous: ne laissez aucun déchet!

Ne pénétrez pas dans les zones sauvages. Tous les véhicules y sont interdits. Sachez où se trouvent les limites.

Demandez l'autorisation requise pour traverser des terrains privés. Respectez les droits des propriétaires ainsi que l'intimité d'autrui.

Les conducteurs de véhicules tout-terrain ne connaissent que trop bien les efforts déployés tout au long de l'histoire de ce sport pour qu'ils puissent accéder à des zones permettant de rouler en toute sécurité et de manière responsable. Ces efforts doivent être poursuivis aujourd'hui, plus que jamais.

Respectez les zones où vous circulez... où qu'elles soient... et vous préserverez le plaisir de tous à l'avenir, et le vôtre.

Profitez de chaque opportunité pour admirer la nature et toutes ses merveilles, une expérience unique, très recherchées par tous les pilotes de tout-terrain. Le respect de la nature et de la faune aidera notre sport à se développer !

Enfin, il n'est pas nécessaire de laisser de grosses traces ou de balafrer une forêt vierge pour montrer que vous savez rouler. Que vous conduisiez un véhicule hors route BRP de haute performance ou toute autre marque ou modèle, montrez que vous savez ce que vous faites.

2 INFORMATIONS SUR LA SÉCURITÉ – TABLE DES MATIÈRES

AVANT DE PARTIR 2-3

Aptitude et âge du conducteur 2-3

Messages DE SÉCURITÉ SPÉCIAUX 2-4

Avertissements opérationnels. 2-13

Produits dangereux. 2-51

INSPECTION AVANT RANDONNÉE. 2-52

Liste de vérification de préutilisation 2-52

FAMILIARISEZ-VOUS AVEC VOTRE VÉHICULE. 2-59

Différences spécifiques à un VTT électrique Can-Am. 2-60

Accessoires et modifications. 2-62

CONDUITE DU VÉHICULE 2-65

Vêtements de conduite 2-68

Planifier votre randonnée 2-70

Transport d'un passager 2-71

Conduite récréative. 2-72

Environnement 2-74

Limites de conception 2-75

Utilisation hors route 2-75

Techniques de conduite 2-76

TRANSPORT DE CHARGES ET TRAVAIL. 2-97

Travailler avec ce véhicule 2-97

Chargement des porte-bagages 2-97

Utilisation avec charge 2-98

Remorquage d'un chargement 2-99

Tractage d'une remorque 2-100

2 INFORMATIONS SUR LA SÉCURITÉ – TABLE DES MATIÈRES

INFORMATION DE SÉCURITÉ SUR LE VÉHICULE 2-103

ÉTIQUETTES IMPORTANTES APPOSÉES SUR LE VÉHICULE (Canada et États-Unis) 2-103

Étiquettes importantes apposées sur le véhicule ((tous les pays à l'exception du Canada et des États-Unis) 2-129

Étiquettes de sécurité haute tension 2-162

Guide de référence rapide du véhicule. 2-179

RAPPORTER LES DÉFAUTS DE SÉCURITÉ 2-180

AVANT DE PARTIR

AVERTISSEMENT

Ne pas tenir compte des précautions et des instructions de sécurité de la présente section peut causer des blessures graves, voire mortelles.

Aptitude et âge du conducteur

Ce véhicule est de catégorie G; il est donc important de suivre cette recommandation au sujet de l'âge :

- Une personne de moins de 16 ans ne doit jamais conduire ce véhicule.
- Sur les modèles 2 places, le passager doit être capable de poser les pieds sur les marchepieds et de tenir les poignées de maintien en tout temps lorsqu'il est assis dans le véhicule.

N'utilisez jamais ce véhicule sans avoir reçu la formation adéquate. **Suivez une formation.** Tous les utilisateurs devraient s'inscrire à une formation donnée par un instructeur certifié.

Pour de plus amples renseignements sur la sécurité en VTT, communiquez avec votre concessionnaire Can-Am autorisé, notamment concernant les formations offertes près de chez vous.

Aux États-Unis, communiquez avec le Specialty Vehicle Institute of America (SVIA) au 1 800 887– 2887 ou au Canada, le Conseil canadien de la sécurité (CCS) au 1 613 739–1535.

Messages DE SÉCURITÉ SPÉCIAUX

CE VÉHICULE N'EST PAS UN JOUET. SON UTILISATION PEUT ÊTRE DANGEREUSE.

- Ce véhicule se manie différemment des autres véhicules, y compris les motocyclettes et les voitures. En cas de conduite imprudente, une collision ou un capotage peut survenir, même pendant des manœuvres courantes comme les virages, la conduite dans une pente ou le franchissement d'obstacles.

DES BLESSURES GRAVES ET MÊME LA MORT peuvent survenir en cas de non-respect de ces instructions :

- Lisez attentivement ce Guide du conducteur et toutes les étiquettes de sécurité apposées sur le produit et conformez-vous aux marches à suivre. Regardez avec attention la Vidéo de sécurité avant toute utilisation du véhicule.
- Suivez toujours la recommandation d'âge : Une personne de moins de 16 ans ne doit jamais conduire ce véhicule.
- Ne prenez jamais place sur ce véhicule sans porter un casque approuvé de taille adaptée et d'autres vêtements de conduite nécessaires. Reportez-vous à la section Vêtements de conduite, page 2-68 pour des renseignements détaillés.
- Inspectez et confirmez toujours que le véhicule fonctionne de façon sécuritaire avant toute utilisation. Se reporter à Inspection avant randonnée., page 2-52. Observez toujours les consignes du programme d'entretien inclus dans ce Guide du conducteur. Se reporter à Calendrier d'entretien, page 4-4.
- Sur les modèles 1 place, n'effectuez aucune modification et n'utilisez pas les porte-bagages pour transporter un passager.
- Ne transportez jamais un passager à bord de ce véhicule sauf s'il s'agit d'un modèle 2 places. Les passagers agissent sur l'équilibre et la direction et augmentent le risque de perdre la maîtrise.
- Les pneus du véhicule ne conviennent pas aux surfaces asphaltées.

- N'utilisez jamais ce véhicule sur des surfaces asphaltées, y compris les trottoirs, les entrées de cour, les stationnements et les rues.
- Ce véhicule n'est pas prévu pour circuler sur des surfaces asphaltées; si vous devez emprunter de telles surfaces sur une courte distance, évitez de tourner brusquement le guidon et d'actionner subitement les manettes d'accélérateur et de frein. Réduisez la vitesse.
- Ce véhicule n'est pas prévu pour circuler sur les routes et les autoroutes (c'est une pratique illégale dans la plupart des endroits). Toute circulation sur les routes ou les autoroutes présente un risque de collision avec un autre véhicule.
- N'utilisez jamais ce VTT après avoir consommé des drogues ou de l'alcool, lorsque vous êtes fatigué ou malade. Cette obligation s'applique aussi aux passagers. Ces conditions augmentent le temps de réaction du conducteur et altèrent ses capacités de jugement. Toujours utiliser votre VTT avec prudence.
- Ne faites jamais de cabrés, de sauts ni d’autres cascades.
- Ne conduisez jamais à une vitesse excessive. Déplacez-vous à une vitesse qui convient au terrain, à la visibilité, aux conditions d'utilisation et à votre expérience.
- Conduisez toujours lentement et soyez très prudent lorsque vous vous aventurez en terrain inconnu. Demeurez attentif aux variations de terrain en circulant à bord de ce véhicule.

- N'utilisez jamais le véhicule en terrain très accidenté, glissant ou friable, à moins d'avoir appris et pratiqué les techniques nécessaires à la maîtrise de ce véhicule sur de tels terrains. Soyez toujours particulièrement prudent sur ces types de terrain.
- Suivez toujours les procédures appropriées pour tourner telles que décrites dans la section Virages mal négociés, page 2-31.
- Ne jamais utiliser le véhicule sur des pentes trop escarpées pour le véhicule ou votre niveau de compétence.
- Utilisez toujours les procédures d'ascension décrites dans la section Ascension de colline, page 2-33. Examinez le terrain attentivement avant de monter une pente. Ne jamais monter une pente dont la surface est glissante ou friable.
- Utilisez toujours les procédures de descente de pente et de freinage décrites dans la section Descente de colline, page 2-35. Examinez le terrain attentivement avant de descendre une pente.
- Pour vous déplacer à flanc de colline, utilisez toujours les procédures décrites dans la section Déplacements ou virages dans les pentes, page 2-37. Éviter les pentes dont la surface est glissante ou friable.
- Procédez toujours de la façon indiquée plus loin dans ce guide lors d'un calage ou si le véhicule recule quand vous montez une colline. Pour éviter tout calage, choisissez la gamme basse et maintenez une vitesse constante en montée. En cas de calage ou si le véhicule est entraîné vers l'arrière, suivez la

technique de conduite décrite dans la section la section Calage, recul ou débarquement pendant la montée d'une pente., page 2-39.

- Vérifiez toujours s'il y a des obstacles avant de vous aventurer en terrain inconnu. Ne tentez jamais de passer de gros obstacles comme des rochers ou des troncs d'arbres. Procédez toujours de la façon décrite dans la section Négociation des obstacles, page 2-41 lorsque vous devez franchir un obstacle.
- Soyez toujours prudent quand le véhicule dérape, patine ou glisse. Apprendre à contrôler de façon sûre un véhicule qui dérape ou qui glisse en s'exerçant à basse vitesse sur un terrain égal et de niveau. Sur les surfaces extrêmement glissantes, telles que la glace, circulez très lentement et très prudemment pour réduire le risque de perte de contrôle en dérapant. Si vous conduisez un modèle 2 places et transportez un passager, ne tentez jamais de glissade ou de dérapage ; cela pourrait entraîner le renversement du véhicule ou l'éjection du passager.
- Vérifiez toujours si la voie est libre derrière le véhicule avant de passer en marche arrière. Après avoir fait les vérifications nécessaires, passez en marche arrière et circulez lentement. Tenez compte du fait que sur un modèle 2 places le passager risque de vous bloquer la vue.
- Ne dépassez jamais la charge admissible pour ce véhicule. Tenez compte du poids du conducteur, du passager (modèles 2 places) ainsi que de tous les autres accessoires et charges ajoutés. Répartir la charge adéquatement et la fixer de manière appropriée. Ralentissez et observez les instructions de ce guide pour transporter une charge ou tirer une remorque. Prévoir davantage de distance pour freiner.

- Ce véhicule n’est pas conçu pour sauter et ne peut absorber entièrement l’énergie d’impacts tels que les sauts et il vous transmettra cette énergie. La pratique de cabrés peut faire que le véhicule se renverse sur vous. Ces deux exercices sont très risqués pour vous et votre passager (modèles 2 places) et nous vous recommandons de les éviter en tout temps.
- Gardez toujours à l'esprit que les conditions météorologiques et du terrain, le système de freinage, l'état des pneus, la vitesse du véhicule et son comportement ainsi que la charge, y compris une charge tractée, constituent certains des éléments qui influencent la distance de freinage. Ajustez votre conduite en fonction de ces éléments.
- BRP recommande de rester assis sur votre VTT lorsque vous roulez en marche arrière. Évitez de vous tenir debout. Votre poids pourrait se déplacer vers l’avant et s’appuyer contre la manette d’accélérateur, causant ainsi une accélération soudaine pouvant mener à la perte de la maîtrise du véhicule.
- Évitez d’utiliser le véhicule si les commandes ne fonctionnent pas normalement.
- Assurez-vous toujours que la pression des pneus est adéquate. Lors du remplacement des pneus, utilisez toujours le type et la taille de pneus recommandés. Pour plus d’informations, consultez la 6 Caractéristiques techniques, page 6-2 du présent guide.
- Conduire le véhicule trop rapidement pour vos compétences ou les conditions peut entraîner des blessures. Accélérez suffisamment pour vous déplacer en toute sécurité. Les statistiques montrent que les virages à haute vitesse entraînent généralement des accidents et des blessures. N’oubliez

jamais que ce véhicule est lourd! S'il venait à se renverser, son poids à lui seul pourrait vous emprisonner, entraînant des blessures.

- Ne jamais modifier ce véhicule en installant ou en utilisant des accessoires pour lesquels il n’est pas conçu. Utilisez seulement des accessoires approuvés par BRP.
- Ne dépassez jamais la charge admissible pour ce véhicule. Tenez compte du poids du conducteur, ainsi que de tous les autres accessoires et charges ajoutés. Répartir la charge adéquatement et la fixer de manière appropriée. Ralentissez et suivez les instructions de ce guide lorsque vous transportez une charge ou tractez une remorque. Prévoir davantage de distance pour freiner.
- N'utilisez jamais le véhicule dans une étendue d’eau profonde ou présentant un courant fort. L'eau ne doit jamais dépasser le centre des roues. L’eau réduit la capacité de freinage. Testez vos freins une fois sorti de l’eau, de la boue ou de la neige. Au besoin, freiner à répétition pour sécher les freins. Votre véhicule est conçu pour résister à des conditions humides, incluant la pluie et les flaques d'eau. Cependant, une immersion prolongée (inondations, eau salée) peut endommager le véhicule ou le rendre temporairement inutilisable. Pour en savoir plus, reportez-vous à la section dans ce guide. Véhicule submergé, page 3-167 Contactez le service d’urgence local pour une assistance immédiate si des symptômes thermiques apparaissent.

Modèles 2 places - Responsabilités du conducteur

Vous êtes conducteur :

- Ne pas oublier qu'il est responsable de la sécurité du passager.
- Informez le passager des règles de base à respecter pour garantir sa sécurité.
- Indiquez au passager de lire les étiquettes de sécurité du véhicule et de visionner *la vidéo de sécurité*.
- Pratiquez toujours les manœuvres décrites dans ce Guide du conducteur que vous transportiez ou non un passager. Le transport d'un passager requiert des compétences plus grandes.
- Toujours se souvenir qu'en cas de transport d'un passager la maniabilité et la stabilité du véhicule peuvent être affectées. Réduisez votre vitesse. Faites preuve de jugement. En cas de doute, faites descendre votre passager avant de tenter toute manœuvre.
- Lorsque vous transportez un passager, souvenez-vous toujours que la distance de freinage peut être plus longue. Prévoir davantage de distance pour freiner.
- Sur un modèle 2 places, ne transportez jamais un passager si le siège du passager n’est pas installé.
- Ne jamais transporter jamais plus d’un (1) passager. Ne permettez pas au passager de s’asseoir ailleurs que dans le siège désigné pour le passager.
- Ne transportez jamais un passager si vous jugez insuffisant son jugement ou sa capacité à se concentrer sur les conditions du terrain et à s’adapter en conséquence.
- Ne transportez jamais un passager qui est sous l’influence d’alcool ou de drogues, qui

est fatigué ou malade. Ces facteurs réduisent le temps de réaction et affectent le jugement.

Modèles 2 places - Responsabilités du passager

Le passager :

- Doit être capable de poser les pieds sur les marchepieds et de tenir les poignées de maintien lorsqu'il est assis sur le véhicule.
- Ne doit jamais prendre place sur ce véhicule sans porter un casque approuvé (comprenant une mentonnière) et bien ajusté. Le passager doit se protéger les yeux avec des verres de protection ou une visière, et porter des gants, des bottes, une chemise ou une veste à manches longues et un pantalon.
- Doit être assis sur le siège pour passager prévu à cet effet.
- Doit toujours garder les mains sur les poignées de maintien et les pieds sur les repose-pieds lorsque le véhicule roule. Ne doit jamais s'agripper au conducteur.

- Ne doit jamais se lever pendant que le véhicule roule. Un geste brusque peut causer une perte de contrôle.
- Doit faire attention aux mouvements du véhicule et du conducteur.
- Ne doit pas attendre et demander au conducteur de ralentir ou de s'arrêter s'il ne se sent pas à l'aise ou en sécurité pour quelque raison que ce soit.

Avertissements opérationnels

Les avertissements suivants et leur format répondent aux exigences de la United States Consumer Product Safety Commission. Ils doivent être inclus dans le Guide du conducteur de tous les véhicules tout-terrain ou VTT.

Les illustrations suivantes ne sont que des représentations générales. Votre modèle peut différer.

Utilisation d'un véhicule sans instructions appropriées

AVERTISSEMENT



DANGER POSSIBLE

Utilisation du véhicule sans avoir reçu la formation adéquate.

CONSÉQUENCES POSSIBLES

Le risque d'accident s'accroît beaucoup si le conducteur ne connaît pas la bonne façon d'utiliser adéquatement ce véhicule dans des situations variées et sur divers types de terrains.

COMMENT CONTOURNER LE DANGER

Les conducteurs débutants et sans expérience devraient suivre un cours de formation. Ils devraient ensuite pratiquer régulièrement les compétences acquises durant leur formation ainsi que les techniques de conduite décrites dans le présent Guide du conducteur.

Pour plus de renseignements sur un cours de formation, communiquer avec un concessionnaire Can-Am agréé.

Âge minimal recommandé

AVERTISSEMENT



DANGER POSSIBLE

Non-respect de l'âge minimal recommandé pour conduire ce véhicule.

CONSÉQUENCES POSSIBLES

L'utilisation par un enfant d'un véhicule qui ne convient pas à son âge peut causer des blessures ou la mort.

Même si l'enfant a l'âge minimal recommandé pour conduire ce véhicule, il se peut qu'il ne possède pas les compétences, l'habileté ou le jugement requis pour conduire ce véhicule en toute sécurité, ce qui pourrait entraîner un accident grave.

COMMENT CONTOURNER LE DANGER

Aucun enfant de moins de 16 ans ne doit conduire ce véhicule.

Limitations physiques du passager

AVERTISSEMENT



DANGER POSSIBLE

Ne pas respecter les limitations physiques du passager sur les modèles 2 places.

CONSÉQUENCES POSSIBLES

Un passager qui ne peut pas appuyer ses pieds complètement sur les repose-pieds peut être éjecté lors de la conduite sur un terrain accidenté.

COMMENT CONTOURNER LE DANGER

Le passager doit être capable de garder les pieds sur les repose-pieds et de tenir les poignées de maintien en tout temps lorsqu'il est assis sur le véhicule.

Transport d’un passager

AVERTISSEMENT



DANGER POSSIBLE

Transport d’un passager sur ce véhicule.

CONSÉQUENCES POSSIBLES

Importante réduction de vos capacités à maintenir l'équilibre et la maîtrise du véhicule.

Pourrait entraîner un accident causant des blessures au conducteur ou au passager.

COMMENT CONTOURNER LE DANGER

Ne jamais transporte de passager. Même si le siège du conducteur est long et permet une grande liberté de mouvement, le véhicule n’est pas conçu pour le transport de passagers.

Ne jamais transporter plus d’un (1) passager.

AVERTISSEMENT



DANGER POSSIBLE

Transport de plus d’un (1) passager sur ce véhicule.

CONSÉQUENCES POSSIBLES

Le transport de plus d’un (1) passager réduit la capacité à maintenir l’équilibre et le contrôle du véhicule.

Pourrait entraîner un accident causant des blessures au conducteur et/ou au passager.

COMMENT CONTOURNER LE DANGER

Ne jamais transporter jamais plus d’un (1) passager. Même si le siège du conducteur est long et permet une grande liberté de mouvement, le véhicule n’est pas conçu pour le transport de plus d’un (1) conducteur et d'un (1) passager. Le passager doit utiliser le siège conçu à cet effet lorsqu’il prend place sur le véhicule, avoir les pieds fermement posés sur les repose-pieds et tenir les poignées de maintien en tout temps.

Passager(s) assis sur le porte-bagages avant ou arrière

AVERTISSEMENT



V00A2DQ

DANGER POSSIBLE

Présence de passagers sur le porte-bagages avant ou arrière du véhicule.

CONSÉQUENCES POSSIBLES

La présence d'un passager pourrait :

- Compromettre la stabilité du véhicule, ce qui pourrait mener à une perte de contrôle ;
- Entraîner des blessures au(x) passager(s) du fait de l'impact sur les surfaces dures ;
- Entraîner un accident causant des blessures au conducteur ou au passager.

COMMENT CONTOURNER LE DANGER

Ne jamais autoriser la présence de passagers sur le porte-bagages avant ou arrière du véhicule.

Circulation sur des surfaces pavées

AVERTISSEMENT



DANGER POSSIBLE

Utilisation de ce véhicule sur des surfaces asphaltées.

CONSÉQUENCES POSSIBLES

Les pneus sont conçus pour une utilisation hors route seulement, et non pour les surfaces asphaltées.

L'utilisation de ce véhicule sur des surfaces asphaltées peut sérieusement réduire la maniabilité

COMMENT CONTOURNER LE DANGER

N'utilisez jamais ce véhicule sur des surfaces asphaltées, y compris les trottoirs, les entrées de cour, les stationnements et les rues.

Véhicule dans les rues, routes ou autoroutes publiques

AVERTISSEMENT



DANGER POSSIBLE

Utilisation du véhicule sur la voie publique, les routes ou les autoroutes.

CONSÉQUENCES POSSIBLES

Risques de collision avec un autre véhicule.

COMMENT CONTOURNER LE DANGER

N'utilisez jamais ce véhicule sur la voie publique, une route, une autoroute, un chemin de terre ou une route de gravier. Dans plusieurs endroits, il est illégal d'utiliser ce véhicule sur la voie publique, les routes et les autoroutes.

Conduire sans vêtements de protection

AVERTISSEMENT



DANGER POSSIBLE

Conduite du véhicule sans porter un casque approuvé, des lunettes de protection et des vêtements protecteurs. Sur les modèles 2 places, le passager doit également être équipé d'un casque homologué avec une mentonnière.

CONSÉQUENCES POSSIBLES

- L'utilisation du véhicule sans le port d'un casque homologué augmente les risques de blessure grave à la tête et de décès en cas d'accident.
- L'utilisation du véhicule sans le port d'une protection oculaire peut provoquer un accident et augmenter les risques de blessure grave en cas d'accident.
- L'utilisation du véhicule sans vêtements protecteurs augmente les risques de blessure grave en cas d'accident.

COMMENT CONTOURNER LE DANGER

Toujours porter un casque approuvé et bien ajusté. Il est également recommandé de porter :

- Une protection oculaire (lunettes ou visière)
- Une mentonnière rigide
- Des gants et des bottes
- Une chemise ou une veste à manches longues
- Un pantalon.

Drogue ou alcool

AVERTISSEMENT



DANGER POSSIBLE

Utilisation du véhicule sous l'influence de l'alcool ou de drogues.

CONSÉQUENCES POSSIBLES

Le passager pourrait tomber du véhicule (modèles 2 places).

Le jugement du conducteur peut être sérieusement compromis.

La vitesse de réaction peut être ralentie.

Le sens de l'équilibre et la perception du conducteur peuvent être compromis.

Un accident voire un décès pourraient survenir.

COMMENT CONTOURNER LE DANGER

Le conducteur et le passager (modèles 2 places) ne doivent jamais utiliser ce véhicule sous l'influence de l'alcool ou de drogues.

Vitesses excessives

AVERTISSEMENT



DANGER POSSIBLE

Conduite du véhicule à une vitesse excessive.

CONSÉQUENCES POSSIBLES

Augmente les risques d'une perte de contrôle du véhicule, ce qui peut provoquer un accident.

COMMENT CONTOURNER LE DANGER

Se déplacer à une vitesse qui convient au terrain, à la visibilité, aux conditions d'utilisation et à son expérience.

Sur les modèles 2 places, la maniabilité, la stabilité et la distance de freinage du véhicule peuvent varier quand vous transportez un passager. Conduisez plus lentement lorsqu'un passager vous accompagne. Prévoir davantage de distance pour freiner.

Tentatives de cabrés, de sauts et autres cascades.

AVERTISSEMENT



DANGER POSSIBLE

Tentatives de cabrés, de sauts et autres cascades.

CONSÉQUENCES POSSIBLES

Augmente les risques d'accident, dont le renversement.

COMMENT CONTOURNER LE DANGER

Ne jamais tenter d'effectuer des acrobaties, telles que cabrés et sauts notamment. Éviter les manœuvres visant à épater les gens.

Inspection du véhicule

AVERTISSEMENT

DANGER POSSIBLE

Défaut d'inspecter le véhicule avant de l'utiliser.

Défaut de bien entretenir le véhicule.

CONSÉQUENCES POSSIBLES

Augmente les risques d'accident et d'endommagement de l'équipement.

COMMENT CONTOURNER LE DANGER

Toujours inspecter le véhicule avant toute utilisation pour vérifier s'il est en bon état de marche.

Toujours observer les consignes du programme d'entretien inclus dans ce Guide du conducteur.

Cours d'eau gelés

AVERTISSEMENT

DANGER POSSIBLE

Conduite sur des cours d'eau gelés.

CONSÉQUENCES POSSIBLES

Passer à travers la glace peut provoquer de graves blessures ou la mort.

COMMENT CONTOURNER LE DANGER

Ne jamais conduire le véhicule sur une surface gelée avant de s'être assuré que la glace est assez épaisse pour supporter le poids du véhicule et de sa charge ainsi que la force créée par un véhicule en mouvement.

Position conseillée dans le véhicule

AVERTISSEMENT



DANGER POSSIBLE

Enlever les mains du guidon (conducteur) ou des poignées de maintien (passager d'un modèle 2 places) ou les pieds des repose-pieds lorsque le véhicule est en marche.

CONSÉQUENCES POSSIBLES

Ne pas tenir le guidon, ou ne le tenir qu'à une main, réduit la capacité à maîtriser le véhicule et risque d'entraîner une perte d'équilibre ou une chute du véhicule. Le non-maintien des pieds sur les repose-pieds peut provoquer des blessures ou un accident, les pied ou les jambes risquant d'entrer en contact avec les roues arrière.

COMMENT CONTOURNER LE DANGER

Le conducteur doit toujours garder les deux mains sur le guidon et le passager (modèles 2 places) sur les poignées de maintien. Les deux pieds (conducteur et passager sur les modèles 2 places) doivent être posés sur les repose-pieds lorsque le véhicule est en marche.

Terrain inconnu

AVERTISSEMENT



DANGER POSSIBLE

Conduite imprudente du véhicule en terrain inconnu.

CONSÉQUENCES POSSIBLES

Le conducteur peut réaliser trop tard qu'il y a des rochers cachés, des bosses ou des cavités, de sorte qu'il ne pourrait réagir à temps.

Il risque de perdre la maîtrise du véhicule ou celui-ci pourrait se renverser, et le passager pourrait être éjecté (modèles 2 places).

COMMENT CONTOURNER LE DANGER

Conduire lentement et très prudemment en terrain inconnu.

Demeurer attentif aux variations de terrain en circulant à bord de ce véhicule.

Ne jamais oublier que sur les modèles 2 places le conducteur est responsable de la sécurité de son passager. Conduisez plus lentement lorsqu'un passager vous accompagne.

Déplacement sur un terrain excessivement rugueux, glissant ou meuble

AVERTISSEMENT



DANGER POSSIBLE

Conduite imprudente du véhicule en terrain très accidenté, glissant ou meuble.

CONSÉQUENCES POSSIBLES

Peut entraîner une perte d'adhérence ou de maîtrise du véhicule et ainsi provoquer un accident, notamment le renversement du véhicule, ou l'éjection de passager (modèles 2 places).

COMMENT CONTOURNER LE DANGER

Ne pas utiliser le véhicule en terrain très accidenté, glissant ou friable, à moins d'avoir appris et pratiqué les techniques d'utilisation du véhicule sur ce type de terrain.

Soyez toujours particulièrement prudent sur ces types de terrain.

Ne jamais oublier que sur les modèles 2 places le conducteur est responsable de la sécurité de son passager. Dans le doute, faire descendre le passager avant de conduire sur de tels terrains.

Virages mal négociés

AVERTISSEMENT



DANGER POSSIBLE

Virage inadéquat.

CONSÉQUENCES POSSIBLES

La perte de maîtrise du véhicule pourrait s'ensuivre, causant une collision ou un renversement ou l'éjection du passager (modèle 2 places).

COMMENT CONTOURNER LE DANGER

Toujours observer les consignes relatives aux virages prescrites dans ce Guide du conducteur. Négocier les virages à basse vitesse avant de tenter un virage à plus haute vitesse.

Ne jamais oublier que sur les modèles 2 places le conducteur est responsable de la sécurité de son passager. ne jamais effectuer cette manœuvre en cas de transport d'un passager. N'oubliez jamais que la maniabilité et la stabilité du véhicule ainsi que la distance de freinage peuvent varier quand on transporte un passager.

Ne jamais tourner à une vitesse excessive.

Collines excessivement raides

AVERTISSEMENT



DANGER POSSIBLE

Utilisation sur des pentes trop escarpées.

CONSÉQUENCES POSSIBLES

Le véhicule peut se renverser plus facilement sur des pentes très escarpées que sur des surfaces de niveau ou sur de petites pentes.

COMMENT CONTOURNER LE DANGER

Ne jamais utiliser le véhicule sur des pentes trop escarpées pour le véhicule ou votre niveau de compétence.

S'exercer, avec et sans passage (modèles 2 places), sur de petites pentes avant de s'aventurer sur les pentes plus prononcées.

Toujours se souvenir qu'avec des modèles 2 places, il est déconseillé de grimper des pentes escarpées avec un passager, même si le véhicule est en mesure de le faire ; demander au passager de descendre avant de tenter une telle manœuvre. Faites preuve de jugement.

Ascension de colline

AVERTISSEMENT



DANGER POSSIBLE

Monter les collines de façon inadéquate.

CONSÉQUENCES POSSIBLES

Pourrait entraîner une perte de maîtrise, l'éjection du passager (modèles 2 places) ou le renversement du véhicule.

COMMENT CONTOURNER LE DANGER

Toujours observer les consignes relatives aux pentes prescrites dans ce Guide du conducteur.

Toujours examiner le terrain avant de monter une pente. Ne jamais oublier que sur les modèles 2 places le conducteur est responsable de la sécurité de son passager. Dans le doute, faire descendre le passager avant de monter une pente. N'oubliez jamais que la maniabilité et la stabilité du véhicule ainsi que la distance de freinage peuvent varier quand on transporte un passager.

Ne jamais monter une pente dont la surface est glissante ou friable.

Transférez votre poids vers l'avant (conducteur et passager sur les modèles 2 places).

Ne jamais actionner l’accélérateur et ne jamais changer de vitesse brusquement. Le véhicule pourrait se renverser vers l’arrière.

Ne traversez jamais la crête d’une colline à haute vitesse. Un obstacle, un escarpement prononcé, un autre véhicule ou une autre personne pourrait se trouver de l’autre côté.

Descente de colline

AVERTISSEMENT



DANGER POSSIBLE

Méthode de descente inadéquate.

CONSÉQUENCES POSSIBLES

Pourrait entraîner une perte de maîtrise, l'éjection du passager (modèles 2 places) ou le renversement du véhicule.

COMMENT CONTOURNER LE DANGER

Toujours observer les consignes relatives aux descentes prescrites dans ce Guide du conducteur.

NOTE

Une technique particulière est nécessaire pour freiner en descente.

Toujours examiner le terrain avant de descendre une pente. Ne jamais oublier que sur les modèles 2 places le conducteur est responsable de la sécurité de son passager. Dans le doute, faire descendre le passager

avant de descendre une pente. N’oubliez jamais que la maniabilité et la stabilité du véhicule ainsi que la distance de freinage peuvent varier quand on transporte un passager.

Transférer son poids vers l'arrière (conducteur et passager sur les modèles 2 places).

Ne jamais descendre une pente à haute vitesse.

Éviter de descendre une pente dans un angle qui ferait trop pencher le véhicule d’un côté. Descendre la pente tout droit dans la mesure du possible.

Déplacements ou virages dans les pentes

AVERTISSEMENT



DANGER POSSIBLE

Déplacements à flanc de colline ou virages inadéquats dans les pentes.

CONSÉQUENCES POSSIBLES

Pourrait entraîner une perte de maîtrise, l'éjection du passager (modèles 2 places) ou le renversement du véhicule.

COMMENT CONTOURNER LE DANGER

Ne jamais tenter une telle manœuvre avec les modèles 2 places en cas de transport d'un passager. Toujours faire descendre le passager au préalable.

Ne jamais tenter de faire demi-tour sur une pente avant d'avoir maitrisé la technique du virage sur terrain plat telle que décrite dans le Guide du conducteur. Toujours procéder avec prudence lors de la négociation d'un virage dans une pente.

Éviter dans la mesure du possible de se déplacer latéralement sur une pente escarpée.

Lors d’un déplacement à flanc de colline :

Toujours observer les consignes appropriées décrites dans ce Guide du conducteur.

Éviter les pentes dont la surface est glissante ou friable.

Le conducteur et le passager (modèles 2 places) doivent transférer leur poids vers le haut de la colline.

Calage, recul ou débarquement pendant la montée d'une pente.

AVERTISSEMENT



DANGER POSSIBLE

Calage, recul ou débarquement inadéquat quand on monte une pente.

CONSÉQUENCES POSSIBLES

Pourrait entraîner un renversement du véhicule.

COMMENT CONTOURNER LE DANGER

Choisir la vitesse basse et maintenir une vitesse constante en montant une côte.

Si le véhicule cesse d'avancer :

- Le conducteur et le passager (modèles 2 places) doivent transférer leur poids vers le haut de la colline. Ne jamais actionner l'accélérateur et ne jamais changer de vitesse brusquement. Le véhicule pourrait se renverser vers l'arrière.
- Serrer les freins.



- Serrez le frein de stationnement après vous être arrêté...
- Descendre du côté ascendant de la pente ou sur le côté si le véhicule est orienté vers le haut de la pente (sur les modèles 2 places, le passager doit descendre en premier).

Si le véhicule commence à reculer :

- Le conducteur et le passager (modèles 2 places) doivent transférer leur poids vers le haut de la colline. Ne jamais actionner l'accélérateur et ne jamais changer de vitesse brusquement. Le véhicule pourrait se renverser vers l'arrière.
- Ne jamais serrer le frein arrière si le véhicule recule.
- Serrer graduellement les freins avant.
- Lorsque le véhicule est complètement arrêté, appliquez également le frein arrière et le frein de stationnement.
- Descendre du côté ascendant de la pente ou sur le côté si le véhicule est orienté vers le haut de la pente (sur les modèles 2 places, le passager doit descendre en premier).
- Retourner le véhicule et reprendre place en suivant la procédure décrite dans ce Guide du conducteur.

Négociation des obstacles

AVERTISSEMENT



DANGER POSSIBLE

Négociation inadéquate des obstacles.

CONSÉQUENCES POSSIBLES

Pourrait entraîner une perte de maîtrise (l'éjection du passager sur les modèles 2 places) ou le renversement du véhicule.

Pourrait entraîner un renversement du véhicule.

COMMENT CONTOURNER LE DANGER

Toujours vérifier s'il y a des obstacles avant de vous aventurer en terrain inconnu.

Ne jamais tenter de passer de gros obstacles, tels que des rochers ou des troncs d'arbres.

Sur les modèles 2 places, le conducteur est responsable de la sécurité de son passager. Dans le doute, faire descendre le passager avant de franchir un obstacle. Toujours se souvenir qu'en cas de transport d'un passager la maniabilité et la stabilité du véhicule peuvent être affectées.

Lors du franchissement d'obstacles, toujours observer les consignes appropriées décrites dans ce Guide du conducteur.

Dérapages ou glissades

AVERTISSEMENT



DANGER POSSIBLE

Dérapage ou glissement inadéquat.

CONSÉQUENCES POSSIBLES

Risque de perte de contrôle du véhicule.

Les pneus peuvent soudainement adhérer au sol, ce qui peut provoquer le renversement du véhicule ou l'éjection du passager (modèles 2 places).

COMMENT CONTOURNER LE DANGER

Apprendre à contrôler de façon sûre un véhicule qui dérape ou qui glisse en s'exerçant à basse vitesse sur un terrain égal et de niveau.

Sur les modèles 2 places, ne jamais tenter de déraper ou de glisser avec un passager. Toujours se souvenir qu'en cas de transport d'un passager la maniabilité et la stabilité du véhicule peuvent être affectées.

Sur les surfaces extrêmement glissantes, telles que la glace, circuler très lentement et très prudemment pour réduire le risque de perte de contrôle en dérapant.

Eau profonde ou rapide

AVERTISSEMENT



DANGER POSSIBLE

Utilisation du véhicule dans une étendue d'eau profonde ou présentant un courant fort.

CONSÉQUENCES POSSIBLES

Les pneus peuvent flotter, ce qui entraînerait une perte de traction et une perte de contrôle pouvant causer un accident.

COMMENT CONTOURNER LE DANGER

Ne jamais utiliser le véhicule dans une étendue d'eau profonde ou présentant un courant fort.

Vérifier la profondeur de l'eau et la force du courant avant de traverser un cours d'eau. L'eau ne doit pas monter plus haut que le centre des roues.

L'eau réduit la capacité de freinage. Faites fonctionner les freins une fois sorti de l'eau. Au besoin, freiner à répétition pour sécher les freins.

Conduite en marche arrière

AVERTISSEMENT



DANGER POSSIBLE

Utilisation inadéquate de la marche arrière.

CONSÉQUENCES POSSIBLES

Risque de heurter un obstacle ou une personne derrière le véhicule, ce qui pourrait causer de graves blessures.

COMMENT CONTOURNER LE DANGER

Avant de passer en marche arrière, vérifier si la voie est libre derrière le véhicule. Après avoir fait les vérifications nécessaires, passer en marche arrière et circuler lentement. Sur un modèle à 2 places, tenez compte du fait que le passager peut obstruer la vue.

Pression des pneus

AVERTISSEMENT



DANGER POSSIBLE

Utilisation de pneus inadéquats pour ce véhicule, ou pression insuffisante ou inégale.

CONSÉQUENCES POSSIBLES

L'utilisation de pneus inadéquats pour ce véhicule ou dont la pression est insuffisante ou inégale peut entraîner une perte de contrôle, une crevaison, un glissement du pneu sur sa jante et accroître les risques d'accident.

COMMENT CONTOURNER LE DANGER

Toujours utiliser la taille et le type de pneus spécifiés dans ce Guide du conducteur pour ce véhicule.

Toujours maintenir la pression des pneus au niveau approprié tel que décrit dans ce Guide du conducteur.

Toujours remplacer les roues ou les pneus endommagés.

Modifications inappropriées

AVERTISSEMENT



DANGER POSSIBLE

Utilisation d'un véhicule ayant fait l'objet de modifications non approuvées.

CONSÉQUENCES POSSIBLES

L'installation inadéquate d'accessoires ou la modification de ce véhicule peut avoir un effet sur sa maniabilité et pourrait, dans certains cas, causer un accident.

COMMENT CONTOURNER LE DANGER

Ne jamais modifier ce véhicule en installant ou en utilisant des accessoires pour lesquels il n'est pas conçu. Toutes les pièces et tous les accessoires installés sur ce véhicule doivent être approuvés par BRP ; leur installation et leur utilisation doivent se faire conformément aux instructions. Pour plus de renseignements, communiquez avec un concessionnaire Can-Am agréé.

N'installez JAMAIS un siège passager d'après-vente sur un modèle 1 place, ou n'utilisez jamais les porte-bagages pour transporter un passager.

Toute modification du véhicule visant à augmenter sa vitesse et son rendement peut constituer une violation des modalités de la garantie limitée du véhicule. De plus, la modification de composants haute tension sans formation adéquate est illégale en vertu de la plupart des lois.

Charger, transporter ou tracter une charge

AVERTISSEMENT



DANGER POSSIBLE

Surcharge du véhicule, transport ou remorquage inadéquat d'une charge.

CONSÉQUENCES POSSIBLES

Pourrait avoir un effet sur la maniabilité et causer un accident.

COMMENT CONTOURNER LE DANGER

Ne jamais dépasser jamais la charge admissible pour ce véhicule. Tenez compte du poids du conducteur et du passager (modèles 2 places) ainsi que de tous les autres accessoires et charges ajoutés.

Répartir la charge adéquatement et la fixer de manière appropriée.

Réduire vitesse et négocier les virages lentement lorsque le véhicule transporte un chargement. Prévoir davantage de distance pour freiner.

Toujours suivre les instructions de ce Guide du conducteur pour transporter une charge ou tirer une remorque.

Transport de matériel inflammable ou dangereux.

AVERTISSEMENT



DANGER POSSIBLE

Le transport de matériel inflammable ou dangereux comporte un risque d'explosion.

CONSÉQUENCES POSSIBLES

Des blessures graves ou la mort.

COMMENT CONTOURNER LE DANGER

Ne jamais transporter de matériel inflammable ou dangereux.

Utilisez uniquement un conteneur BRP LinQ pour transporter du carburant à bord du véhicule. Seul un réservoir de carburant BRP LinQ approuvé peut être fixé solidement dans le compartiment de rangement avant du véhicule.

Produits dangereux

Les batteries de propulsion haute tension lithium-ion sont considérées comme des matières dangereuses. L'élimination des véhicules électriques BRP ou des batteries de propulsion à haute tension en fin de vie exigent des précautions particulières. Se reporter à la réglementation locale concernant les exigences d'expédition ou de recyclage des matières dangereuses. Communiquez avec un concessionnaire BRP agréé pour obtenir de plus amples renseignements.

INSPECTION AVANT RANDONNÉE.

Liste de vérification de préutilisation

Nous vous encourageons à effectuer des contrôles périodiques et à respecter le calendrier d'entretien de votre véhicule. Bien que non requis, il est recommandé qu'un concessionnaire Can-Am agréé effectue la préparation de présaison du véhicule. Chaque visite est l'occasion pour votre concessionnaire de vérifier si votre véhicule fait l'objet d'un rappel de sécurité au titre de la garantie ou d'une mise à jour logicielle. Nous vous prions de vous rendre chez votre concessionnaire Can-Am agréé dans les plus brefs délais si vous avez connaissance d'une campagne de rappel liée à la sécurité.

DANGER

Risque de BLESSURES GRAVES ou MORTELLES par CHOC ÉLECTRIQUE, ÉCLAT D'ARC ou INCENDIE.

Le système de propulsion haute tension du véhicule est un système autonome.

- Ne jamais intervenir sur les composants haute tension en aucune façon.
- La sécurité de l'utilisateur est assurée tant que les composants haute tension ne sont pas manipulés et/ou modifiés pendant que le système du véhicule est activé.
- BRP recommande fortement que les tâches impliquant le système de propulsion à haute tension soient effectuées par un concessionnaire BRP autorisé.

AVERTISSEMENT

Pendant des inspections, des travaux d'entretien ou des procédures de réglage, vous devez prendre toutes les précautions pour éviter les chocs électriques pouvant entraîner des blessures graves, voire mortelles.

- Les procédures qui ne sont pas décrites dans les sections suivantes nécessitent des outils spéciaux et une connaissance approfondie de la technologie concernée.
- N'effectuez pas de tâches différentes de celles décrites dans ce Guide du conducteur.
- Sauf indication contraire, effectuez toujours les tâches d'inspection, d'entretien et/ou de réglage décrites dans les sections suivantes après avoir débranché le câble de charge du véhicule, mis l'interrupteur d'arrêt sur la position OFF et retiré la clé du véhicule.
- L'utilisation d'équipements de protection individuelle (EPI), tels que des lunettes et des chaussures de sécurité, est recommandée.

AVERTISSEMENT

Effectuez une inspection avant chaque utilisation pour détecter les anomalies éventuelles pendant l'utilisation. L'inspection avant la conduite peut vous aider à prévenir l'usure et les dommages, avant qu'un problème ne se manifeste. Remédier à toutes les défectuosités découvertes pour réduire le risque de panne ou de collision. Au besoin, s'adresser à un concessionnaire Can-Am agréé.

Avant de démarrer le véhicule, vérifiez ce qui suit :

Articles	*Procédure*	✔
Accessoires (selon l'équipement)	Vérifiez si les accessoires sont correctement fixés.	
Levier d'accélérateur	Actionnez la manette d'accélérateur à quelques reprises pour voir si elle fonctionne bien. Elle doit revenir à la position initiale dès qu'elle est relâchée.	
Liquide de frein	Vérifiez et ajustez le niveau du liquide de frein.	
Manette de verrouillage des freins	Appuyez sur la pédale de frein, serrez le levier de verrouillage du frein et vérifier s'il fonctionne bien.	
Rangement	Pour tout transport de charge, respecter la charge admissible du véhicule. Reportez-vous à la section Chargement des porte-bagages, page 2-97. Assurez-vous que la charge est bien fixée aux porte-bagages.	
	Si vous tirez une remorque ou tout autre équipement : • Vérifier l'état de l'attelage et de la rotule de remorquage	

Articles	*Procédure*	✔
	• Respectez la charge admissible sur le timon et la capacité de remorquage, comme indiqué sur l'étiquette apposée sur l'attelage ou reportez-vous à la 6 Caractéristiques techniques, page 6-2. • Assurez-vous que la remorque est bien attelée.	
Châssis et suspension	Vérifiez le dessous du véhicule afin de détecter la présence de débris emprisonnés dans le châssis ou les composants de suspension et retirez-les.	
Liquide de refroidissement	Vérifiez le niveau du liquide de refroidissement du moteur	
Soufflets d'arbre de transmission	Vérifiez l'état des soufflets d'arbre de transmission et les protecteurs.	
Fuites	Inspectez visuellement les freins, la suspension, les amortisseurs et le liquide de refroidissement pour vérifier qu'il n'y a pas de fuites.	
Radiateur	Vérifier si le radiateur est propre.	
Sièges	Assurez-vous que le siège est correctement verrouillé en position. Tirez vers l'arrière et vers le haut plusieurs fois (à l'avant et à l'arrière). Même si vous	

Articles	*Procédure*	✔
	entendez un claquement distinctif pendant l'installation, tirez toujours vers l'arrière et vers le haut pour confirmer le bon verrouillage.	
	Vérifier l'état du dossier du passager et des poignées de maintien (modèles 2 places).	
Compartiment de stockage	Vérifiez si le compartiment de stockage avant est correctement verrouillée.	
Pneus	Vérifiez la pression et l'état des pneus Consultez l'étiquette Vérification de la pression des pneus, page 4-66 et effectuez les réglages selon la charge.	
Jantes	Vérifiez que les roues ne sont pas endommagées et qu'elles ne présentent pas de jeu anormal. Vérifiez que les écrous de roue sont bien serrés. Reportez-vous à la section Installation de la roue., page 4-68 pour connaître les spécifications de couple.	

Démarrez le véhicule et vérifiez ce qui suit :

Articles	*Procédure*	✔
Freins	Avancer lentement sur quelques mètres puis serrer la manette des freins et la pédale de frein individuellement. Les freins doivent s'actionner à fond. La manette et la pédale doivent revenir à leur position initiale dès qu'on les relâche.	
Feux	Vérifiez le fonctionnement et la propreté des : • Phares (feux de route et feux de croisement) • Feux arrière • Feux de freinage	
Klaxon	Vérifiez que le klaxon fonctionne. (Selon l'équipement)	
Affichage multifonctionnel	Vérifiez les voyants, les messages et le niveau de charge du véhicule.	
Clé RF D.E.S.S. Borne D.E.S.S.	Vérifiez que la borne D.E.S.S. fonctionne correctement en retirant la clé D.E.S.S. de la borne D.E.S.S. Pour couper le moteur. Réinsérez la clé D.E.S.S. et démarrez le moteur.	

Articles	*Procédure*	✔
Levier d’embrayage	Vérifiez le fonctionnement du levier d’embrayage (positions P, H, N et L).	
Guidon	Assurez-vous que la direction fonctionne adéquatement en tournant de gauche à droite et de droite à gauche.	
Contacteur d’arrêt	Vérifiez si l'interrupteur d'arrêt du moteur fonctionne normalement.	
Sélecteur 2 ou 4 roues motrices	Vérifiez le fonctionnement dans tous les modes : • 2 roues motrices • 4 roues motrices	

FAMILIARISEZ-VOUS AVEC VOTRE VÉHICULE

AVERTISSEMENT

Les performances de ce véhicule peuvent dépasser celles des autres véhicules que vous avez déjà conduits. Prenez le temps de vous familiariser avec votre nouveau véhicule.

Les conducteurs inexpérimentés peuvent avoir tendance à négliger certains risques et se faire surprendre par le comportement spécifique du véhicule et les conditions de terrain. Conduisez lentement. La vitesse excessive et la conduite imprudente peuvent tuer.

Vous devez lire et comprendre le contenu de ce Guide du conducteur afin de vous familiariser avec les commandes et le fonctionnement de la moto avant votre premier voyage ou de prendre un passager (trousse de selle passager BRP requis). Si vous n'avez pas eu l'occasion de le faire, entraînez-vous à conduire seul dans un endroit approprié, sans circulation, pour vous habituer aux sensations et aux réactions de chaque commande.

Il est très important d'expliquer à tout conducteur, quelle que soit son expérience, les caractéristiques de conduite de ce véhicule. La configuration du véhicule, comme la posture des roues, le type de suspension, le poids, la largeur et le type varient d'un modèle à l'autre. Le comportement et la tenue de route du véhicule est fortement influencée par ces caractéristiques.

Différences spécifiques à un VTT électrique Can-Am

Cette section vous aide à comprendre certaines caractéristiques distinctives et opérationnelles de ce véhicule.

Émissions sonores (bruit)

Dans des conditions de fonctionnement normales, ce VTT électrique génère beaucoup moins de bruit qu'un VTT équipé d'un moteur à combustion interne. Après le démarrage, le véhicule se déplace silencieusement dès que l'on tourne la poignée d'accélérateur. Vous devez faire attention aux personnes qui pourraient toucher accidentellement les commandes lorsque le VTT est à l'arrêt et que le système de propulsion est activé.

Le conducteur doit faire très attention à tout ce qui l'entoure lorsqu'il conduit le VTT. Les passants peuvent ne pas entendre le VTT électrique approcher. Les passants peuvent ne pas savoir que le système de propulsion du VTT est électrique.

AVERTISSEMENT

Évitez les risques de blessures graves ou mortelles, pour vous ou les passants. N'oubliez pas que ce véhicule ne fait aucun bruit lorsque son système de propulsion est activé. Le véhicule peut être prêt à partir sans faire aucun bruit. Apprenez à reconnaître quand le véhicule est PRÊT à partir en consultant l'affichage multifonction. Vérifiez toujours l'état du véhicule avant de saisir la poignée d'accélérateur. Coupez le contact pour arrêter le système de propulsion et/ou placez le levier de vitesses en position P (stationnement) lorsque vous ne l'utilisez pas afin d'éviter tout mouvement involontaire du VTT dû à une activation accidentelle de l'accélérateur. Le véhicule doit être placé en position P ou le frein de stationnement doit être enclenché pour éviter tout mouvement.

AVERTISSEMENT

Évitez les risques de blessures graves ou mortelles, pour vous ou les passants. Ce VTT n'émet aucun bruit lorsqu'il est à l'arrêt et un faible bruit lorsqu'il est en marche. Des passants peuvent ne pas être conscients de votre présence. Vérifiez toujours que l'environnement est dégagé avant d'avancer.

Frein à récupération d'énergie (récupération)

Lorsque les conditions le permettent, le freinage à récupération d'énergie récupère l'énergie du véhicule en mouvement au niveau de sa roue arrière et la stocke dans la batterie haute tension en vue d'une utilisation ultérieure.

Lors de la décélération, l'énergie est automatiquement renvoyée vers la batterie haute tension. Le niveau d'énergie renvoyée et la décélération dépendent de la température, de l'état de charge de la batterie et du mode de régénération sélectionné. Reportez-vous à la section Modes Régénération, page 3-118 pour obtenir des informations supplémentaires.

Le freinage à récupération d'énergie diffère des freins du véhicule à bien des égards et peut ne pas être toujours disponible.

Il ne remplace donc pas les freins du véhicule, qui doivent être utilisés pour arrêter le véhicule.

AVERTISSEMENT

Anticipez et ne vous laissez pas surprendre pour ne pas augmenter les risques d'accident. La capacité de régénération varie en fonction de l'état du système de propulsion haute tension qui peut être désactivé. Soyez toujours prêt à freiner à tout moment en couvrant le levier de frein avant ou la pédale de frein.

Accessoires et modifications

Toute modification ou tout ajout d'accessoires approuvé par BRP pourrait affecter le comportement de votre véhicule. Il est alors important de vous familiariser avec votre véhicule et ces changements, et d'adapter votre conduite en conséquence.

Évitez d'installer des équipements qui ne sont pas spécifiquement approuvés par BRP pour le véhicule et évitez les modifications non autorisées. Ces modifications et équipements n'ont pas été testés par BRP peuvent présenter des risques. Par exemple, ils peuvent :

- causer une perte de contrôle et augmenter le risque d'accident
- provoquer une surchauffe ou des courts-circuits, augmenter le risque d'incendie ou de brûlures
- affecter les dispositifs de protection fournis avec le véhicule
- modifier le comportement de la remorque lors du transport du véhicule
- entraîner un risque de perte d'objets lors du transport sur la route;

votre véhicule peut également devenir illégal à conduire.

Consultez un concessionnaire BRP agréé pour connaître les accessoires disponibles pour votre véhicule.

Pour des raisons de sécurité, certains accessoires BRP doivent être installés par un concessionnaire BRP. Cependant, si vous décidez d'installer l'accessoire vous-même, lorsque le concessionnaire n'est pas tenu de le faire, il est important de suivre attentivement toutes les instructions et, le cas échéant, de comprendre toutes les informations relatives à l'utilisation du produit ou son entretien.

Si l'accessoire a été installé sur votre véhicule par une autre personne que vous, BRP vous recommande fortement de lire le feuillet d'instructions correspondant, car il peut contenir d'autres informations sur l'utilisation de l'accessoire en toute sécurité ou son entretien.

Les fiches d'instructions sont disponibles sur le site web :

- https://instructions.brp.com

Modifications non autorisées

Toute modification ou installation d'équipement non spécifiquement approuvée par BRP et effectuée sur le système électrique basse tension de ce véhicule peut affecter le système de gestion de la batterie haute tension et avoir un impact sur la sécurité, la durée de vie et la garantie du véhicule.

AVERTISSEMENT

N'installez pas d'équipement qui n'est pas spécifiquement approuvé par BRP et n'effectuez pas de modifications non autorisées des systèmes électriques de ce véhicule.

CONDUITE DU VÉHICULE

Afin d'apprécier pleinement les joies de la conduite de ce véhicule, vous DEVEZ suivre certains conseils et concepts de base. Certains peuvent sembler tout à fait nouveaux, alors que d'autres paraîtront logiques ou évidents.

Prenez le temps d'étudier ce guide du conducteur, les étiquettes de sécurité apposées sur le véhicule et la Vidéo de sécurité accompagnant le véhicule. Vous y trouverez une description plus complète de ce que vous devriez savoir avant d'utiliser le véhicule.

Que vous soyez un conducteur novice ou d'expérience, il est essentiel pour votre sécurité de connaître les commandes et les autres caractéristiques du véhicule. Il est également important de connaître la bonne façon de conduire ce véhicule.

Il s'agit d'un VTT offrant un niveau de performance élevé. Les conducteurs inexpérimentés peuvent méconnaître les risques et être surpris par le comportement spécifique de ce véhicule tout-terrain dans certaines conditions du terrain.

Respectez toujours le code de la route lors de la conduite sur une voie publique ou une route. Lorsqu'il faut traverser une route, le conducteur en tête de file doit descendre de son véhicule, observer la route et diriger les autres conducteurs. La dernière personne ayant traversé aide alors le conducteur en tête à traverser à son tour.

Évitez de circuler sur les trottoirs. Les trottoirs sont destinés aux piétons.

Le Guide du conducteur ne renferme qu'une quantité limitée de renseignements. Il est fortement recommandé d'obtenir une formation et des informations supplémentaires auprès des autorités locales, des clubs de VTT, d'un organisme de formation de VTT reconnu ou de contacter un concessionnaire Can-Am agréé.

Nous recommandons de respecter l'âge indiqué sur l'étiquette de sécurité apposée sur le véhicule. Même si la personne a l'âge minimal recommandé pour conduire ce véhicule, il se peut qu'elle ne possède pas les compétences, l'habileté ou le jugement requis pour conduire ce véhicule en toute sécurité, ce qui pourrait entraîner un accident grave.

Les personnes présentant une déficience intellectuelle ou des troubles physiques et les amateurs de risques sont plus exposés aux capotages ou collisions pouvant entraîner des blessures, voire le décès.

N'installez JAMAIS un siège passager d'après-vente sur un modèle 1 place, ou utilisez les porte-bagages pour transporter un ou plusieurs passagers. Le transport d'un ou de plusieurs passagers peut modifier la stabilité et la maîtrise du véhicule.

Les véhicules ne sont pas tous identiques. Chacun présente un rendement, des commandes et des caractéristiques qui lui sont propres. Chacun fait appel à une méthode de conduite particulière et offre une tenue de route différente.

Il est important de bien vous familiariser avec les commandes et le fonctionnement général du véhicule avant de vous aventurer hors route. Exercez-vous dans un endroit approprié et ne présentant aucun danger afin de bien vous familiariser avec les commandes. Conduisez lentement. La conduite à haute vitesse exige beaucoup d'expérience, et les conditions de conduite doivent être favorables.

Les conditions de conduite peuvent varier d'un endroit à l'autre. Elles varient en fonction des conditions météorologiques, qui peuvent changer de façon radicale en peu de temps ou d'une saison à l'autre.

On ne conduit pas de la même façon sur les surfaces sablonneuses qu'on conduit sur les surfaces enneigées, dans des forêts et dans des marécages. Chaque surface peut exiger un niveau supérieur de vigilance et d'habileté. Faites preuve de jugement. Procédez toujours avec prudence. Évitez les risques inutiles pouvant générer une situation de détresse ou causer des blessures.

Ne présumez jamais que ce véhicule peut s'aventurer partout sans risque. Un terrain accidenté qui comporte, entre autres, des trous, des dépressions, des talus ou des sols plus ou moins durs peut faire basculer le véhicule ou le rendre instable. Pour éviter ce problème, il est recommandé de ralentir et de toujours observer le terrain devant. Si le véhicule commence à se renverser ou à basculer, il est conseillé de descendre immédiatement DU CÔTÉ OPPOSÉ au renversement!

Une inspection de sécurité annuelle du véhicule est fortement recommandée. Communiquez avec un concessionnaire Can-Am agréé pour en savoir plus. Bien que non requis, il est recommandé qu'un concessionnaire Can-Am agréé effectue la préparation de présaison du véhicule. Chaque visite au concessionnaire Can-Am agréé est une bonne occasion de vérifier si le véhicule fait partie d'une campagne de sécurité. Nous vous prions de vous rendre chez votre concessionnaire Can-Am agréé dans les plus brefs délais si vous avez connaissance d'une campagne liée à la sécurité.

Consultez un concessionnaire Can-Am agréé autorisé pour les accessoires disponibles qui pourraient être requis.

Vêtements de conduite

Les conditions météorologiques devraient vous aider à décider comment vous habiller. Habillez-vous selon la température la plus froide prévue. Des sous-vêtements thermiques en contact direct avec la peau constituent un bon isolant. Il est cependant important que le conducteur porte toujours des vêtements protecteurs et un équipement approprié, dont un casque homologué, des lunettes de protection, des bottes, des gants, un gilet à manches longues et un pantalon. Ce type de vêtement protégera le conducteur de certains dangers mineurs qui peuvent se présenter sur la route. Le conducteur doit éviter de porter des vêtements amples qui pourraient se prendre dans le véhicule ou dans les buissons et les branches. Selon les conditions, il se peut que vous deviez également porter des lunettes antibuée ou de soleil. Des lentilles de couleurs différentes conçues pour les lunettes antibuée ou de soleil aident à distinguer les variations de terrain. Portez des lunettes de soleil le jour seulement.



Des passagers avec un équipement de protection requis

Planifier votre randonnée

Vérifiez toujours les conditions météorologiques avant de partir en randonnée. Apportez l'équipement approprié à toutes les conditions.

Tracez un itinéraire adapté à votre niveau de compétence, en tenant compte du terrain et des conditions. Préparez-vous à faire face à tout imprévu. Emportez de l'eau et des en-cas, des outils, des cartes des sentiers, un téléphone portable et une trousse de premiers secours.

La batterie du véhicule a une capacité de 8,9 kWh. Lorsque le voyant d'état de charge de la batterie clignote, rechargez-la dès que possible.

Autonomie du véhicule

L'autonomie est définie comme la distance parcourue par le véhicule avec une seule charge complète de la batterie. Divers facteurs peuvent influencer son autonomie et le temps nécessaire pour le recharger, notamment :

- **Les conditions météorologiques :** Outre la température, des conditions glissantes et de forts vents contraires peuvent affecter négativement l'autonomie et les performances du véhicule. Reportez-vous à la section Effet de la température, page 3-129 pour consulter d'autres renseignements.
- **Le terrain :** Les terrains accidentés, la boue, les sols meubles et les montées exigent davantage de puissance du véhicule, ce qui affecte son autonomie.

- **La charge utile :** Un passager et une remorque augmentent la consommation d'énergie.
- **Le style de conduite :** Un style de conduite agressif ou à grande vitesse utilise plus de puissance qu'un style de conduite modéré.
- **Démarrage et arrêt :** Il faut plus d'énergie pour accélérer jusqu'à une vitesse de croisière que pour maintenir la même vitesse. La décélération avec régénération permet d'augmenter l'autonomie du véhicule.
- **Accessoires :** Les accessoires supplémentaires peuvent augmenter le poids et la consommation d'énergie.

La distance restante disponible est affichée sur l'indicateur. Se reporter à Indicateur de performances, page 3-38. Elle est estimée et ajustée progressivement en fonction du style de conduite et des conditions récentes.

Transport d'un passager

Modèles 1 place

Ce véhicule est conçu pour le transport d'un conducteur seulement. Même si le siège du conducteur est long, ce véhicule n'est pas conçu pour transporter un ou plusieurs passagers. Ne posez JAMAIS de siège pour passager et n'utilisez jamais le porte-bagages pour transporter un passager. Le transport d'un ou de plusieurs passagers peut modifier la stabilité et la maîtrise du véhicule.

Modèles 2 places

Ce véhicule est conçu spécialement pour un conducteur et UN (1) passager seulement. Le passager doit être assis à l'endroit prévu à cet effet et tenir les poignées de maintien en tout temps. NE posez JAMAIS un siège de passager différent de celui qui est recommandé par BRP. N'utilisez pas les porte-bagages ou la surface qu'ils occupent pour transporter un ou des passagers. Le transport de plus d'UN (1) passager compromet la stabilité et la maniabilité du véhicule. Lorsque le siège du passager n'est pas installé, le véhicule devient un véhicule à UN UTILISATEUR (modèle 1 place) et AUCUN PASSAGER ne doit monter sur le véhicule.

Conduite récréative

Respectez les droits et les limites des autres. Évitez les endroits désignés pour les autres utilisateurs de sites hors route. Cela inclut les sentiers destinés à la motoneige, à l'équitation, au ski de fond, au vélo de montagne, etc. Ne supposez jamais qu'il n'y a personne sur le sentier. Gardez toujours la droite et évitez de zigzaguer d'un côté à l'autre du sentier. Préparez-vous à vous arrêter pour vous ranger sur le côté quand un autre utilisateur arrive en sens contraire.

Adhérez à un club de véhicules tout-terrain. Cela vous permet d'obtenir une carte des sentiers et des conseils ainsi que des renseignements sur les endroits réservés à ce sport. Si aucun club n'existe dans votre région, contribuez à en mettre un sur pied. Les randonnées de groupe et les activités d'un club constituent une expérience sociale des plus intéressantes.

Tenez-vous toujours à une distance sécuritaire des autres véhicules. En jugeant bien la vitesse, les conditions du terrain, la température ainsi que l'état mécanique du véhicule et en ayant confiance au bon jugement des autres, vous serez en mesure de déterminer la distance de sécurité appropriée. Ce véhicule, tout comme les autres véhicules, ne peut s'arrêter immédiatement.

Sur les modèles 2 places, la maniabilité, la stabilité et la distance de freinage du véhicule peuvent varier quand vous transportez un passager. Conduisez plus lentement lorsqu'un passager vous accompagne.

Avant d'utiliser le véhicule, informez vos proches de l'itinéraire envisagé et du moment prévu pour le retour.

Selon la durée de la randonnée, emportez des outils supplémentaires, de l'eau, de la nourriture et du matériel d'urgence. Trouvez des emplacements de borne de recharge. Préparez-vous à faire face à tout imprévu.

Trousse de premiers soins	Clé à molette
Téléphone cellulaire	Couteau
Ruban adhésif	Lampe de poche
Corde ou sangle pour dégager un véhicule bloqué	Lunettes de protection avec lentilles colorées

Collations	Carte des sentiers
Outil multifonction fourni	Eau

Environnement

Ce véhicule présente, entre autres, l'avantage de vous mener hors des sentiers battus. Il est cependant important de toujours respecter la nature et le droit des autres d'en profiter. Évitez les endroits vulnérables sur le plan environnemental. Ne conduisez pas sur la végétation forestière ni les arbustes; n'abattez pas les arbres et ne détruisez pas les clôtures; évitez de faire tourner les roues à vide et de détruire le terrain. Ayez « le pied léger ».

Il est interdit de pourchasser les animaux sauvages dans de nombreux endroits. Les animaux peuvent mourir d'épuisement si on les pourchasse avec un véhicule motorisé. Si vous rencontrez un animal sur le sentier, arrêtez-vous pour l'observer paisiblement et avec prudence. Vous en garderez un des plus beaux souvenirs de votre vie.

Respectez le principe: « ce que j'apporte, je le rapporte ». Évitez de jeter des ordures. N'allumez aucun feu de camp à moins d'en avoir la permission. Dans un tel cas, positionnez le feu à une distance raisonnable des endroits secs. Les dangers que vous pouvez créer sur le sentier pourraient tôt ou tard causer des blessures, à soi-même ou aux autres.

Respectez les terres agricoles. Obtenez toujours la permission du propriétaire avant de vous aventurer en terrain privé. Respectez les cultures, les animaux de ferme et les limites de la propriété.

Enfin, ne polluez pas les cours d'eau, les lacs ou les rivières et ne modifiez pas le véhicule ou l'un de ses composants qui pourrait altérer son intégrité.

Limites de conception

Quoique le véhicule soit exceptionnellement robuste pour sa catégorie, il s'agit par définition d'un véhicule léger et son utilisation doit se limiter à sa fonction première.

L'ajout d'un poids sur une partie quelconque du véhicule modifiera sa stabilité en plus de modifier son rendement.

Utilisation hors route

L'utilisation hors route présente toujours un danger. Tout terrain n'ayant pas été préparé spécialement pour des véhicules présente un danger inhérent lorsque son angle, sa composition et sa pente sont imprévisibles. Le terrain comme tel est une source continuelle de dangers, et quiconque s'y risque doit en être conscient.

Un conducteur qui s'aventure hors route devrait toujours emprunter la voie la plus sûre en observant rigoureusement le terrain devant lui. Le véhicule ne doit être confié en aucun cas à une personne ne connaissant pas parfaitement les instructions de conduite. Personne ne devrait s'aventurer en terrain escarpé ou incertain.

Techniques de conduite

Le présent guide ne renferme qu'une quantité limitée de renseignements. Il est conseillé d'améliorer ses connaissances et de parfaire son habileté en suivant un cours de formation reconnu.

Les précautions idéales à prendre contre les risques que représente l'utilisation d'un véhicule se résument en quelques mots: prudence, expérience et habileté.

Respectez la signalisation du sentier. Elle est là pour aider tous ses usagers.

Hors route, la puissance et la traction, plus que la vitesse, sont importantes. Ne conduisez jamais à une vitesse qui réduit votre visibilité et votre capacité à choisir les passages sécuritaires.

Observez constamment le terrain devant vous pour repérer les variations soudaines d'inclinaison et les obstacles tels que les rochers ou les souches, qui peuvent entraîner une perte de stabilité et faire basculer ou renverser le véhicule.

Il est également prudent de bien connaître l'état du terrain de l'autre côté d'une colline ou d'un talus. Il arrive trop souvent qu'il y ait un escarpement impossible à négocier ou à descendre.

S'il y a le moindre doute quant à la capacité du véhicule à négocier en toute sécurité un obstacle ou une étendue, empruntez une autre route.

Utilisez toujours des techniques de conduite adéquates pour éviter les renversements du véhicule sur les collines et les terrains accidentés et dans les virages.

Position du corps

Pour assurer une bonne maîtrise du véhicule, nous vous recommandons fortement de garder les mains sur le guidon et à portée des commandes. Le même principe s'applique aux pieds sur les repose-pieds. Pour réduire les risques de blessures à vos jambes et à vos pieds, gardez ceux-ci sur les repose-pieds à tout moment. Évitez d'orienter le bout de vos pieds vers l'extérieur ou d'étendre vos pieds pour faciliter les virages, car ils pourraient être heurtés ou bloqués par un obstacle ou entrer en contact avec les roues.

Malgré le fait que ce véhicule soit équipé d'une suspension, un terrain ondulé ou accidenté vous rendra inconfortable et peut même causer des maux de dos. L'adoption d'une position accroupie ou semi-accroupie est souvent nécessaire. Ralentissez et laissez vos jambes fléchies absorber les chocs.

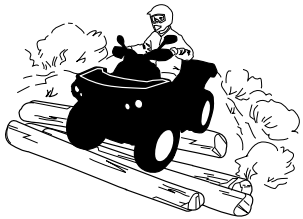

Modèles 2 places

Le passager doit garder les pieds sur les marchepieds et se tenir aux poignées de maintien en toutes circonstances.

Le passager doit également synchroniser ses mouvements avec ceux de l'opérateur.

Franchissement de routes

Si vous devez traverser une route, assurez-vous de bien voir des deux côtés de la route afin de déterminer le bon moment pour traverser. Choisissez votre point de sortie de l'autre côté de la route. Traversez la route en ligne droite jusqu'au point de sortie choisi. Ne tournez pas ou ne changez pas de direction et n’accélérez pas brusquement, car ces manœuvres augmentent les risques de renversement. Ne circulez pas sur un trottoir ou sur une piste cyclable, car ces routes sont destinées spécifiquement aux piétons et aux cyclistes.

Virages

Négocier les virages à basse vitesse avant de tenter un virage à plus haute vitesse.

Gardez les mains sur le guidon et les pieds sur les repose-pieds.

Maintenez une vitesse constante ou accélérez légèrement dans le virage.

Pour réduire le risque de renversement :

- Manœuvrer avec prudence dans les virages.
  - Ne tournez pas le guidon trop loin ou trop vite en fonction de la vitesse et du terrain. Ajustez l'effort exercé sur le guidon en conséquence.
  - Ralentissez avant d'entrer dans un virage. Évitez de freiner brusquement dans un virage.
  - Évitez d'accélérer soudainement et vivement, même lorsque le véhicule est arrêté ou circule à basse vitesse.
- Ne tentez jamais de faire un dérapage, un glissement inadéquat, des têtes à queue ou d'autres types de cascades. Si le véhicule dérape ou glisse, tournez le volant en direction du glissement ou du dérapage. Ne freinez jamais brutalement et ne bloquez pas les roues.
- La conduite sur route asphaltée diffère de la conduite tout-terrain. Elle nécessite une approche différente pour tous les changements de direction et le freinage. Tournez graduellement, roulez lentement et évitez les accélérations ou les freinages brusques.

Évitez de tourner brusquement le guidon et d'actionner subitement l'accélérateur et le frein dans les virages.

AVERTISSEMENT

Ne jamais tourner à une vitesse excessive.

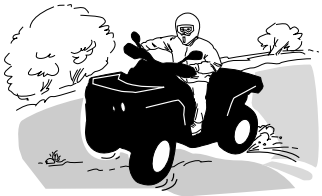

Si le véhicule se met à glisser, tournez le guidon dans la direction du glissement jusqu'à la reprise de la maîtrise du véhicule. Ne serrez jamais les freins à fond et ne bloquez jamais les roues.

AVERTISSEMENT

Les pneus du véhicule ne conviennent pas aux surfaces asphaltées. De plus, le véhicule n'est pas équipé d'un différentiel arrière (les roues arrière tournent toujours à la même vitesse). C'est pourquoi la maniabilité et la capacité de contrôle du véhicule pourraient être grandement réduites sur une surface asphaltée.

Freinage

Gardez toujours les mains sur le guidon et les pieds sur les repose-pieds pendant le freinage.

Exercez-vous à freiner pour vous familiariser avec les freins.

- Freinez d'abord à basse vitesse, puis à une vitesse plus élevée.
- Exercez-vous à freiner en ligne droite à différentes vitesses et intensités.
- Exercez-vous à freiner en cas d'urgence; le freinage est optimal en ligne droite, avec vigueur, sans faire bloquer les roues.

Rappelez-vous que la distance de freinage dépend de la vitesse du véhicule, de la charge et du type de surface. De plus, l'état des pneus et des freins influence grandement la distance de freinage.

NOTE

Lorsque vous freinez alors que le véhicule se dirige en marche avant, le poids du véhicule se transfère aux roues avant. Pour un meilleur freinage, le système de freinage exerce une force supérieure sur les roues avant. Cela influence la maniabilité du véhicule et la direction lorsque vous freinez vigoureusement. Il est important d'en tenir compte lorsque vous freinez.

Marche arrière

Lorsqu'il fonctionne en marche arrière, le véhicule émet un son pour alerter les personnes qui pourraient se trouver à proximité.

Avant de passer en marche arrière, assurez-vous que la voie est libre derrière le véhicule. Reculez lentement et évitez les virages serrés.

Sur les modèles 2 places, tenez compte du fait que le passager peut obstruer la vue. Faites descendre le passager si nécessaire.

Nous vous recommandons de vous asseoir sur votre véhicule tout-terrain lorsque vous effectuez une marche arrière. Évitez de vous tenir debout. Votre poids pourrait se déplacer vers l'avant et s'appuyer contre la manette d'accélérateur, causant ainsi une accélération soudaine.

AVERTISSEMENT

Cette accélération subite en marche arrière pourrait à son tour provoquer une perte de contrôle.

Obstacles

Franchissez les obstacles rencontrés sur « le chemin » avec prudence. Il peut s'agir de pierres détachées, de troncs d'arbres, de surfaces glissantes, de clôtures, de poteaux, de remblais ou de dépressions.

Évitez ces obstacles dans la mesure du possible. Rappelez-vous que certains sont trop gros ou dangereux pour qu'on puisse les traverser, et doivent donc être évités.

Les pierres et les troncs plus petits peuvent être franchis sans danger, pourvu qu'on les aborde à un angle de 90°°.

Tenez-vous sur les repose-pieds, genoux fléchis. Ajustez la vitesse sans perdre d'élan et n'appuyez pas à fond sur le levier d'accélérateur.

Tenez le guidon (conducteur) ou les poignées de maintien (passager sur les modèles 2 places) fermement. Transférez le poids de votre corps (conducteur et passager sur les modèles 2 places) vers l'arrière et franchissez l'obstacle.

Assurez-vous que les roues avant demeurent au sol. Tenez compte du fait que l'obstacle peut glisser ou se déplacer en le franchissant.

Sur les modèles 2 places, le conducteur est responsable de la sécurité de son passager , dans le doute, faites descendre le passager avant de franchir l'obstacle.

Montée

Modèles 1 place



Avant d’essayer de monter une colline, gardez ces choses en tête.

Monter une côte ne devrait être tenté que par des conducteurs expérimentés.

Commencez sur de faibles pentes.

Conduisez toujours tout droit vers le haut et maintenez votre poids vers l’avant et vers le haut de la colline.

Gardez les pieds sur les appuie-pieds, enclenchez un rapport de boîte de vitesses bas, puis accélérez avant d’entreprendre l’ascension.

Essayez de maintenir une vitesse constante et actionnez doucement l’accélérateur pour éviter les accélérations.

Une pente abrupte ou une variation de terrain ou le roulement d’une roue sur un obstacle pourrait avoir un impact important sur la stabilité, car il pourrait soulever l’avant du véhicule augmentant le risque de renversement.

Certaines collines sont trop raides pour s'arrêter ou récupérer en toute sécurité après une tentative infructueuse d’escalade.

Essayez d’éviter les pentes raides. Si vous n'êtes pas prudent, le véhicule pourrait basculer lors de la montée de la colline.

Si l’angle est tel qu’il est impossible de grimper ou si le véhicule se met à reculer, freinez en prenant soin de ne pas glisser et serrez le frein de stationnement. Descendez du véhicule par le côté gauche et utilisez ensuite la technique du virage en K (tout en marchant en arrière, à côté du véhicule sur le côté le plus élevé et avec une main sur la manette de frein, reculez lentement l’arrière du véhicule vers le haut de la colline, puis conduisez vers le bas).

Marchez ou descendez toujours en amont de la pente et restez à l’écart du véhicule et de ses roues motrices.

Ne tentez jamais de retenir un véhicule qui se renverse. Restez à l’écart.

Évitez de traverser le sommet de la colline à haute vitesse. Des obstacles, dont des escarpements, peuvent se trouver de l’autre côté.

Modèles 2 places

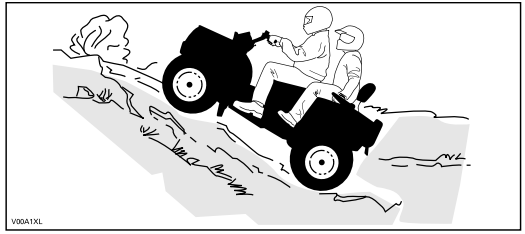

Le passager doit synchroniser ses mouvements avec ceux du conducteur. Le passager doit rester assis en tout temps.

N'oubliez pas que le conducteur est responsable de la sécurité de son passager. Dans le doute, faites descendre le passager avant de monter une pente.

Avant d’essayer de monter une colline, gardez ces choses en tête. Monter une côte ne devrait être tenté que par des conducteurs expérimentés.

Commencez sur de faibles pentes. Conduisez toujours tout droit vers le haut.

Les poids du conducteur et du passager doivent être maintenus vers l’avant, vers le haut de la colline. Gardez les pieds sur les repose-pieds, sélectionnez un rapport inférieur et accélérez avant de commencer à monter. Essayez de maintenir une vitesse constante et actionnez doucement l’accélérateur pour éviter les accélérations.

Une pente abrupte ou une variation de terrain ou le roulement d’une roue sur un obstacle pourrait avoir un impact important sur la stabilité, car il pourrait soulever l’avant du véhicule augmentant le risque de renversement.

Certaines collines sont trop raides pour s'arrêter ou récupérer en toute sécurité après une tentative infructueuse d’escalade. Essayez d’éviter les pentes raides. Si vous n'êtes pas prudent, le véhicule pourrait basculer lors de la montée de la colline.

Si l’angle est tel qu’il est impossible de grimper ou si le véhicule se met à reculer, freinez en prenant soin de ne pas glisser et serrez le frein de stationnement. Demandez au passager de descendre en premier. Faites demi-tour (marchez en arrière sur le côté gauche du véhicule (côté du sommet), avec une main sur le levier de frein, reculez lentement l'arrière du véhicule vers le haut de la colline) puis descendez normalement la pente. Marchez ou descendez toujours en amont de la pente et restez à l’écart du véhicule et de ses roues motrices.

Ne tentez jamais de retenir un véhicule qui se renverse. Restez à l'écart. Évitez de traverser le sommet de la colline à haute vitesse. Des obstacles, dont des escarpements, peuvent se trouver de l'autre côté.

Attendez que le véhicule soit revenu en terrain sûr pour faire remonter le passager.

Comportement du véhicule

Grâce à sa conception, ce véhicule est un excellent grimpeur, à un point tel qu'il pourrait basculer avant même de perdre sa traction. Par exemple, il est fréquent qu'on escalade une colline érodée au point où sa crête est très pointue. Le véhicule peut évidemment surmonter un tel obstacle, mais vous devez le faire en tenant compte du risque de basculement au moment où le poids du véhicule est transféré de l'avant vers l'arrière.

Le même problème peut survenir lorsqu'un objet incrusté soulève l'avant du véhicule plus que vous ne le désirez. Dans ce cas, modifiez votre trajectoire. Tenez compte des risques que représente le déplacement à flanc de colline. Se reporter à .

Descente

Modèles 1 place

Maintenez le poids de votre corps vers l'arrière. Restez assis. Freinez graduellement pour éviter de glisser. En descente, n'utilisez pas uniquement le frein à récupération d'énergie et ne mettez pas le véhicule au point mort.

Si vous ralentissez en descendant une pente glissante, le véhicule pourrait déraper. Maintenez une vitesse constante ou accélérez légèrement pour reprendre le contrôle. Essayez d'éviter les pentes raides. Si vous n'êtes pas prudent, le véhicule pourrait basculer en descendant la pente.

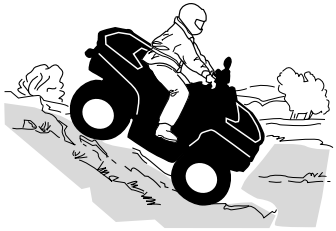

Modèles 2 places

N'oubliez pas que le conducteur est responsable de la sécurité de son passager. Dans le doute, faites descendre le passager avant de continuer.

N'oubliez jamais que la maniabilité et la stabilité du véhicule ainsi que la distance de freinage peuvent varier quand on transporte un passager.

Le passager doit synchroniser ses mouvements avec ceux du conducteur. Le passager doit rester assis en tout temps.

Maintenez votre poids vers l'arrière et dites à votre passager de faire de même. Freinez graduellement pour éviter de glisser. En descente, n'utilisez pas uniquement le frein à récupération d'énergie et ne mettez pas le véhicule au point mort. Essayez d'éviter les pentes raides. Si vous n'êtes pas prudent, le véhicule pourrait basculer en descendant la pente.

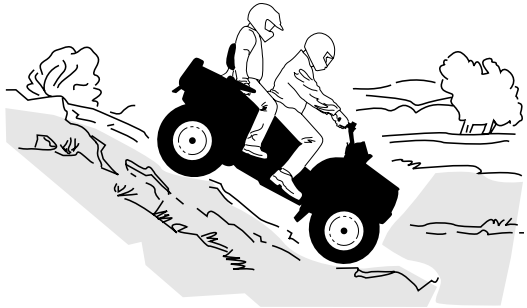

Comportement du véhicule

Ce véhicule peut gravir des pentes qui sont plus raides qu'il ne peut descendre en toute sécurité. Par conséquent, avant de monter une pente, assurez-vous qu'il est possible de la descendre en toute sécurité.

Déplacement à flanc de colline

C'est l'un des types de conduite **les plus risqués** car il peut modifier radicalement l'équilibre du véhicule. Il est d'ailleurs recommandé de l'éviter dans la mesure du possible. Cependant, lorsque cela est nécessaire, il est important de TOUJOURS placer le poids de votre corps le plus en avant, vers le haut de la colline, et d'être prêt à sortir de ce côté si le véhicule commence à sa renverser.

Évitez les obstacles et les dépressions qui auraient pour effet de soulever le véhicule d'un côté, ce qui risquerait de le faire basculer.

AVERTISSEMENT

Ne jamais tenter d'immobiliser le véhicule ou de le protéger des dommages.

AVERTISSEMENT

Soyez prudent lors du chargement et du transport de réservoirs de liquide. Ils peuvent affecter la stabilité du véhicule lors de déplacement à flanc de colline en tirant vers le bas et en augmentant le risque de renversement.



Modèles 2 places

Le passager doit synchroniser ses mouvements avec ceux du conducteur. Le passager doit rester assis en tout temps.

Le conducteur est responsable de la sécurité de son passager ; dans le doute, demandez au passager de descendre pour passer l'obstacle à pied.

Escarpements

AVERTISSEMENT

Évitez de franchir des escarpements. Faites plutôt marche arrière et empruntez un autre trajet.

Les amortisseurs du véhicule se détendront complètement et le véhicule s'arrêtera si ses roues avant ou arrière se retrouvent dans le vide, au-dessus d'un escarpement. Si l'escarpement est abrupt ou profond, le véhicule piquera du nez et culbutera.

Avec un modèle à deux places, le conducteur est responsable de la sécurité de son passager. Dans le doute, dîtes au passager de descendre pour passer l'obstacle à pied.

Franchissement d'étendues d'eau

L'eau peut présenter un danger. Si elle est trop profonde, le véhicule peut « flotter » et chavirer. Vérifiez la profondeur de l'eau et la force du courant avant de traverser un cours d'eau.

L'eau ne doit pas dépasser le milieu des roues.

Dans l'eau comme sur la rive, méfiez-vous surfaces glissantes, tels que rochers, herbe, billots, etc. Vous risquez de perdre votre adhérence. Évitez d'entrer dans l'eau à haute vitesse. L'eau freinera le mouvement du véhicule et pourrait vous éjecter du véhicule.



Des freins mouillés réduisent la capacité de freinage. Après être sorti de l'eau, de la neige ou de la boue, actionnez les freins plusieurs fois pour que la chaleur de la friction sèche les freins. Prévoir davantage de distance pour freiner.

Le terrain peut être boueux et marécageux près des cours d'eau. Tenez-vous prêt à rencontrer des « trous » ou des variations de profondeur. De plus, soyez attentif au danger que peuvent poser les rochers, les billots, etc., qui sont partiellement couverts ou masqués par la végétation.

Conduite sur surfaces gelées

Si le trajet amène à traverser des étendues d'eau gelées, vérifiez si la glace est assez épaisse pour supporter votre poids, ainsi que celui du passager (modèles 2 places), du véhicule et de sa charge. Soyez particulièrement prudent à proximité des trous dans la glace, car ils indiquent à coup sûr que l'épaisseur de la glace varie.

Sur les modèles 2 places, le conducteur est responsable de la sécurité de son passager ; dans le doute, évitez de traverser une surface gelée.

La glace compromet également la maniabilité du véhicule. Roulez lentement et n'accélérez pas brusquement. Cela fait patiner les roues, sans compter que le véhicule pourrait se renverser ou que le passager pourrait être éjecté (modèles 2 places).

Évitez de freiner brusquement. Cela causera probablement une autre glissade incontrôlée et un renversement ou l'éjection du passager (modèles 2 places).

Évitez en tout temps de vous aventurer dans la neige fondante, puisqu'elle pourrait obstruer le fonctionnement des commandes du véhicule.

Conduite sur surfaces enneigées

Au moment de l'inspection prérandonnnée, prêtez une attention particulière aux endroits sur le véhicule où des accumulations de neige ou de glace peuvent obstruer la visibilité du feu arrière et des réflecteurs, bloquer les ouvertures de ventilation, bloquer le radiateur et le ventilateur et nuire au mouvement des manettes de commande, des interrupteurs et de la pédale de frein. Avant de démarrer votre VTT, vérifiez que la direction, le levier d'accélérateur, le levier de frein et les pédales fonctionnent sans interférence.

Lorsque vous conduisez un VTT sur un chemin recouvert de neige, l'adhérence des pneus est généralement réduite amenant ainsi le véhicule à réagir différemment aux commandes. Sur une surface à adhérence réduite, la direction n'est pas aussi vive et précise, la distance de freinage est allongée et l'accélération est moins sensible. Roulez lentement et ne faites pas d'accélérations brusques. Les pneus risquent de patiner et le véhicule peut déraper en survirage. Évitez de freiner brusquement. Le véhicule risque de glisser en ligne droite. Or, le meilleur conseil que l'on puisse donner consiste à réduire la vitesse de façon sécuritaire afin d'anticiper certaines manœuvres pour avoir suffisamment de temps et de distance pour garder le parfait contrôle du véhicule et éviter qu'il ne fasse une embardée.

Lorsque vous conduisez votre VTT sur une surface de neige poudreuse, cette dernière sera entraînée par la turbulence dans le sillage du véhicule. Elle est alors projetée et s'accumule ou fond sur des composants exposés, y compris des pièces rotatives, tels que les disques de frein. L'eau, la neige ou la glace peut avoir une incidence sur le temps de réaction du système de freinage de votre VTT. Freinez fréquemment même lorsqu'il n'est pas nécessaire de ralentir; cela empêchera la glace ou la neige de s'accumuler et asséchera les plaquettes et les disques de frein. De plus, en procédant ainsi dans des conditions de conduite à faible risque, vous vérifiez le niveau d'adhérence et vous êtes conscient de la réaction du véhicule aux commandes données. Retirez la neige et la glace sur la pédale de frein, les repose-pieds, le plancher et les manettes d'accélérateur et de frein. Enlevez fréquemment la neige du siège, du guidon, des phares, des feux arrière et des réflecteurs.

La neige peut cacher des pierres, des troncs d'arbre et d'autres objets. Si la neige est fondante, elle peut réduire la maniabilité du véhicule qui peut s'enliser ou perdre toute adhérence. Regardez au loin et soyez vigilant afin de déceler tout signe visible de tels obstacles. Dans le doute, vous devez garder vos distances. Vous ne devez pas conduire sur une étendue d'eau gelée avant d'avoir vérifié que la glace est capable de supporter le poids du véhicule, avec le conducteur et sa cargaison. N'oubliez pas qu'une épaisseur de glace peut être suffisante pour supporter une motoneige, mais pas un VTT d'un poids identique parce que la surface de contact des quatre pneus est plus petite que celle des chenilles et des skis d'une motoneige.

Pour maximiser le confort et éviter les gelures, portez toujours des vêtements et des équipements de protection pour VTT adaptés aux conditions météorologiques auxquelles vous serez exposé pendant votre voyage.

À la fin de chaque randonnée, il est souhaitable de nettoyer la carrosserie du véhicule et tous les composants mobiles (freins, éléments de la direction, de la transmission, le ventilateur du radiateur et les commandes), et éliminer toutes les accumulations de neige ou de glace. La neige mouillée gèlera pendant que le véhicule est arrêté et sera plus difficile à enlever au moment de la prochaine inspection avant randonnée.

La conduite dans la neige peut réduire la capacité de freinage. Réduisez votre vitesse et gardez une plus grande distance de sécurité pour le freinage. Les projections de neige peuvent provoquer une accumulation de glace ou de neige sur les commandes et les composants des freins. Serrez les freins fréquemment pour éviter toute accumulation de glace ou de neige.

Conduite sur le sable

Rouler sur le sable, les dunes de sable offre une expérience unique, mais vous devez prendre certaines précautions.

Le sable mouillé, épais ou fin peut entraîner une perte de traction et faire en sorte que le véhicule glisse, s'enfonce ou s'enlise.

Dans ce cas, cherchez une base plus solide. Une fois de plus, le meilleur conseil consiste à ralentir et à tenir compte de l'état du terrain.

Ralentissez encore plus lorsque vous roulez avec un passager (modèles 2 places).

Pour vous aventurer sur les dunes, nous recommandons de munir le véhicule d'un fanion de sécurité de type antenne. Cela aidera les conducteurs à vous repérer au-delà de la dune de sable suivante.

Soyez prudent lorsque vous apercevez un fanion de sécurité devant vous.

Puisque ce type de fanion peut se prendre dans les branches et rebondir sur vous, évitez de l'utiliser là où les branches et les obstacles sont particulièrement bas.

Ne jamais oublier que le transport d'un passager peut affecter la maniabilité et la stabilité du véhicule.

Conduite sur des pierres

La conduite sur un chemin de roches ou de gravier est similaire à la conduite sur glace. La direction du véhicule est alors altérée. Le véhicule peut déraper, ou se renverser, surtout à haute vitesse (causant l'éjection du conducteur ou du passager si vous utilisez un modèle à deux places).

Une fois de plus, le meilleur conseil consiste à ralentir et à tenir compte de l'état du terrain. Ralentissez davantage lorsque vous transportez un passager (modèles 2 places).

De plus, la distance de freinage peut varier. Se rappeler qu'appuyer sur l'accélérateur brusquement ou glisser risque de projeter des pierres vers l'arrière, dans la voie d'un autre conducteur. Ne faites jamais cela délibérément.

TRANSPORT DE CHARGES ET TRAVAIL

Travailler avec ce véhicule

Ce véhicule peut être utilisé pour effectuer certaines tâches légères, par exemple pour déneiger, tirer du bois ou transporter des charges. Vous pouvez vous procurer divers accessoires chez votre concessionnaire Can-Am agréé. Pour éviter tout risque de blessures, respectez les instructions et les avertissements concernant l'accessoire. Respectez toujours la charge maximale prescrite pour le véhicule. Un véhicule surchargé peut créer une tension excessive sur les composants et les endommager. Évitez tout effort physique en soulevant ou en tirant des charges lourdes ou en poussant manuellement le véhicule.

AVERTISSEMENT

Avant de quitter le véhicule, abaissez tout équipement ou machine installé.

Chargement des porte-bagages

Placer le chargement aussi bas que possible – un chargement placé en hauteur augmente le centre de gravité, ce qui peut réduire la stabilité. Distribuez le chargement sur le porte-bagages le plus uniformément possible.

Fixez la charge sur le porte-bagages. N'utilisez pas une autre partie du véhicule pour fixer la charge. Si le chargement n'est pas attaché de manière sécuritaire, un glissement ou une chute du chargement risque de heurter les passagers ou les piétons; de plus, il pourrait se déplacer pendant la conduite et affecter la conduite du véhicule.

Les objets qui sont plus élevés peuvent nuire à la visibilité du conducteur et être projetés en cas d'accident. Évitez que le chargement dépasse sur les côtés, car il risque de se prendre dans les broussailles ou d'autres obstacles. Évitez que le chargement recouvre ou obstrue les phares ou les feux d'arrêt. Assurez-vous de ne rien faire dépasser à l'extérieur du porte-bagages afin de ne pas nuire à la visibilité et à la conduite du véhicule.

AVIS
Ne dépassez pas la capacité maximale du porte-bagages. Reportez-vous à la *Fiche technique*.

Ne transportez jamais un conteneur d'essence ou de liquides dangereux sur le porte-bagages.

Seul un réservoir de carburant BRP LinQ approuvé peut être fixé solidement dans le compartiment de rangement avant du véhicule.

Utilisation avec charge

Réduisez votre vitesse et négociez les virages lentement lorsque votre véhicule est chargé.

Évitez les pentes et les terrains accidentés.

Prévoyez des distances de freinage plus longues.

Ce véhicule peut avoir besoin d'une distance de freinage supplémentaire lorsqu'il est lourdement chargé, et en particulier dans les descentes.

Réglez la suspension selon les besoins.

Remorquage d’un chargement

Ne remorquez jamais un chargement qui est fixé au pare-chocs; cela pourrait faire basculer le véhicule. N’utilisez que l’attelage de remorque (si installé) pour remorquer un chargement.

Dans une situation d’urgence, utilisez le crochet de récupération pour récupérer un véhicule enlisé. Reportez-vous à la section Crochets de récupération, page 3-106.

Pour tirer une charge avec une chaîne ou un câble :

- Vérifiez que la chaîne/ câble est correctement tendu avant de démarrer. Vous devez maintenir la tension pendant la traction.
- Vous devez toujours freinez progressivement. L’inertie du chargement pourrait entraîner un impact.

AVERTISSEMENT

Un jeu de la chaîne ou du câble peut entraîner une rupture ou un contrecoup.

Lorsque vous tractez une charge, respectez la capacité de remorquage maximale. Reportez-vous à la section Tractage d'une remorque, page 2-100.

Lorsque vous remorquez un autre véhicule, assurez-vous qu'une autre personne est aux commandes du véhicule tiré. La personne doit freiner et tourner le volant afin de prévenir la perte de maîtrise du véhicule.

Lorsque vous transportez une charge ou tirez une remorque, nous vous recommandons de placer le levier de vitesses en position L (basse vitesse). Cela optimisera les performances du véhicule et évitera toute surchauffe du moteur électrique.

Réduisez votre vitesse et négociez les virages lentement lorsque le véhicule remorque un chargement.

Évitez les pentes et les terrains accidentés.

Ne tentez jamais de monter une pente.

Ce véhicule peut avoir besoin d'une distance de freinage plus longue surtout sur des surfaces inclinées et avec un passager à bord (modèles 2 places).

Procédez avec prudence afin d'éviter de patiner ou de glisser.

Tractage d'une remorque

AVIS
Un attelage arrière approuvé par BRP doit être correctement installé sur le véhicule pour tracter une remorque.

Tirer une remorque augmente considérablement le risque de renversement du véhicule, en particulier sur des pentes. Si vous tirez une remorque, vérifiez que son attelage est compatible avec celui de votre véhicule. Vérifiez que la remorque est horizontale par rapport au véhicule. (Dans certains cas, il peut être nécessaire d'installer une extension spéciale sur le crochet d'attelage du véhicule). Utilisez des câbles et des chaînes de sécurité pour sécuriser la remorque à votre véhicule.

Réduisez votre vitesse et négociez les virages lentement lorsque le véhicule tire une remorque. Évitez les pentes et les terrains accidentés. Ne tentez jamais de monter une pente. Ce véhicule peut avoir besoin d'une distance de freinage plus longue surtout sur des surfaces inclinées et avec un passager à bord (modèles 2 places). Procédez avec prudence afin d'éviter de patiner ou de glisser.

Une cargaison mal chargée peut entraîner une perte de contrôle de la remorque.

Ne dépassez pas la capacité de remorquage ou du timon. Se reporter à 6 Caractéristiques techniques, page 6-2.

Vérifiez qu'un minimum de poids appuie sur le timon.

Vérifiez que la charge est uniformément distribuée et solidement fixée sur la remorque. Une remorque uniformément équilibrée est plus facile à contrôler.

Lorsque vous transportez une charge ou tirez une remorque, nous vous recommandons de placer le levier de vitesses en position L (basse vitesse). Cela optimisera les performances du véhicule et évitera toute surchauffe du moteur électrique.

Lorsque le véhicule est arrêté, bloquez les roues du véhicule et de la remorque pour éviter tout mouvement.

Prenez des précautions avant de décrocher une remorque chargée. La remorque ou son chargement peut basculer sur vous ou quelqu'un.

Lorsque vous tirez une remorque, respectez la capacité maximale de traction indiquée sur l'étiquette de l'attelage.

La capacité de remorquage tient compte du poids de la remorque.

AVERTISSEMENT

Ne vous approchez pas de la zone située entre le véhicule et le véhicule remorqué.

AVERTISSEMENT

Suivez scrupuleusement les instructions décrites dans le guide de l'utilisateur, de la remorque ou de l'équipement tracté, et n'utilisez l'ensemble véhicule – machine ou véhicule – remorque que si toutes les instructions ont été respectées.

INFORMATION DE SÉCURITÉ SUR LE VÉHICULE

Ce véhicule est muni d'étiquettes mobiles et d'étiquettes contenant d'importants renseignements sur la sécurité.

Toute personne qui prend place sur le véhicule doit lire et comprendre ces renseignements avant de partir en randonnée.

En cas de divergence entre ce Guide et le véhicule, les étiquettes de sécurité sur le véhicule ont préséance sur les étiquettes présentes dans ce Guide.

ÉTIQUETTES IMPORTANTES APPOSÉES SUR LE VÉHICULE (Canada et États-Unis)

Étiquette mobile

Modèles 1 places



Modèles 2 places





Étiquettes de sécurité

Lisez et comprenez les étiquettes de sécurité sur le véhicule.

Ces étiquettes sont apposées sur le véhicule afin d'assurer la sécurité du conducteur, du passager (2 places) et des passants.

Les étiquettes de sécurité apposées sur le véhicule font partie intégrante de ce dernier.

Si elles se décollent ou sont endommagées, elles seront remplacées gratuitement. Adressez-vous à un concessionnaire Can-Am autorisé.

IMPORTANT
En cas de divergence entre ce guide et le véhicule, les étiquettes de sécurité sur le véhicule ont préséance sur les étiquettes présentes dans ce guide.

Étiquette d'avertissement général

Modèles 1 places


AVERTISSEMENT
L'utilisation incorrecte de VTT peut résulter en BLESSURES GRAVES ou la MORT.
TOUJOURS PORTER UN CASQUE ET DES VÊTEMENTS DE SÉCURITÉ APPROUVÉS.
NE JAMAIS UTILISER SUR DES VOIES PUBLIQUES.
NE JAMAIS ACCEPTER DE PASSAGERS.
NE JAMAIS CONDUIRE SOUS L'INFLUENCE DE STUPÉFIANT OU D'ALCOOL.
NE JAMAIS conduire :
• sans avoir reçu une formation ou des directives adéquates au préalable.
• à des vitesses excédant vos compétences ou les conditions de conduite.
• sur les routes publiques - au risque de provoquer une collision avec un autre véhicule.
• avec un passager - les passagers affectent l'équilibre et la manœuvrabilité du véhicule et augmente le risque de perte de contrôle.
TOUJOURS :
• utiliser des techniques de conduite appropriées pour éviter le renversement du véhicule sur collines, terrains accidentés et dans les virages.
• éviter les chaussées pavées - au risque d'affecter gravement la manœuvrabilité et le contrôle.
REPÉRER ET LIRE LE GUIDE DU CONDUCTEUR.
SUIVRE TOUS LES AVERTISSEMENTS ET DIRECTIVES.
Regarder la vidéo de sécurité en vous servant du code QR ou en visitant le site internet Can-am avant de conduire le véhicule.
Brp.com/fr/gamme-produits/protections.html

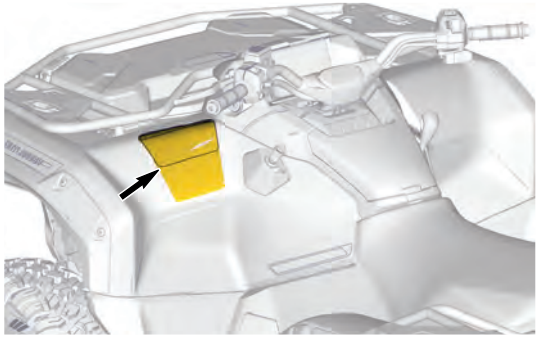

Modèles 2 places



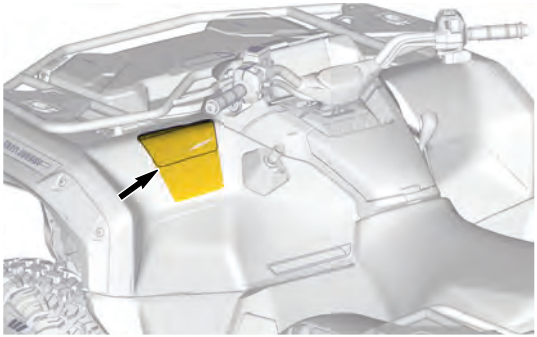

Étiquette d'avertissement du passager

Modèles 1 places



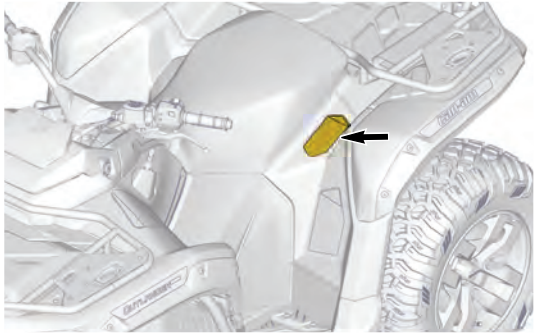

Modèles 2 places



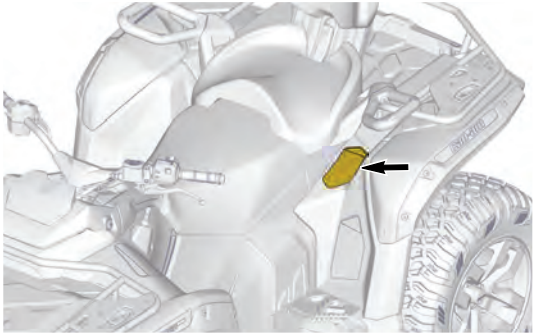

Charge maximale et pression des pneumatiques – Étiquette d'avertissement

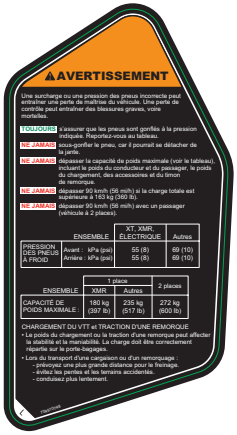

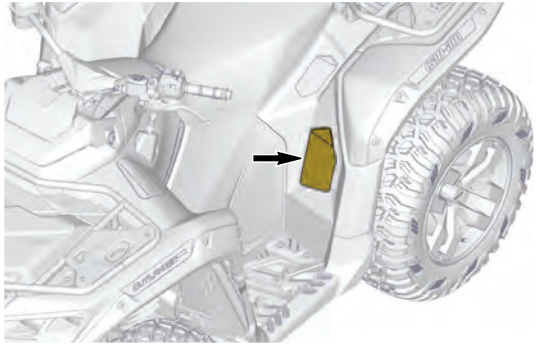

Charges maximales des porte-bagages - Étiquette d'avertissement

Porte-bagages avant



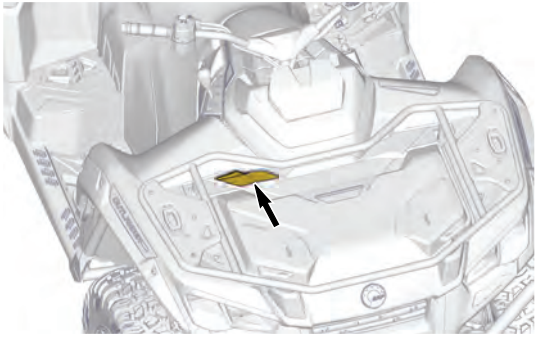

Porte-bagages arrière



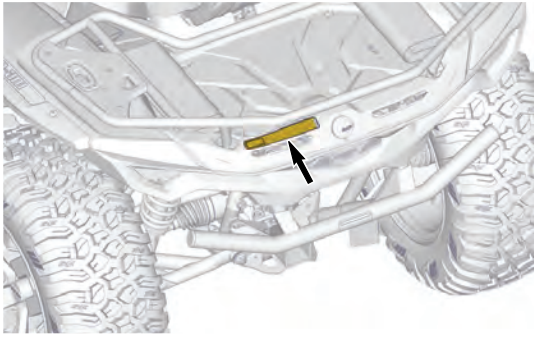

Âge recommandé - Étiquette d'avertissement

Modèles 1 places



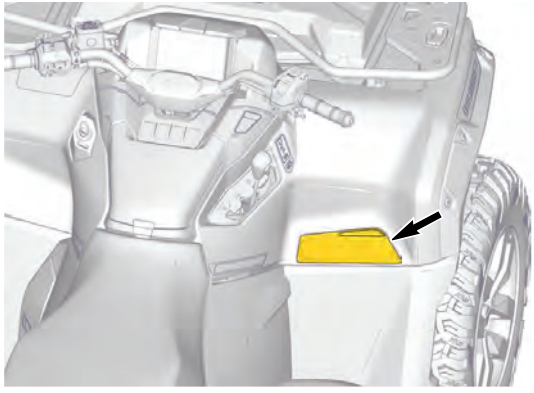

Modèles 2 places



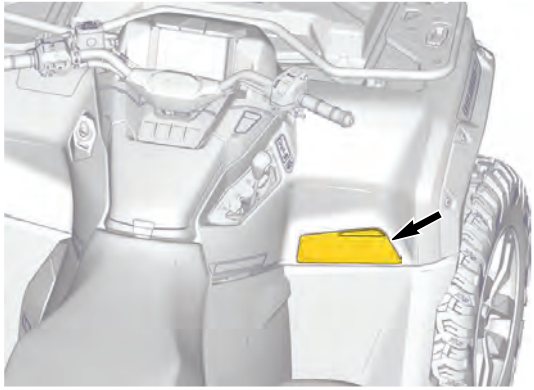

Ne pas utiliser sur route - Étiquette d'avertissement



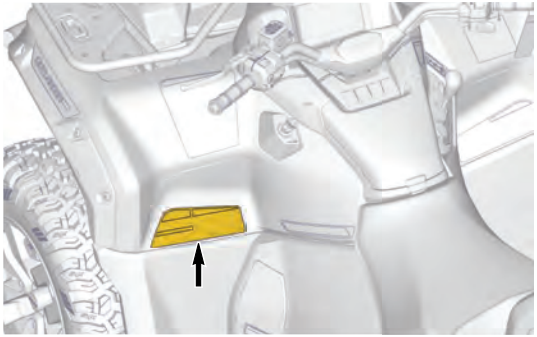

Chargement avant – Étiquette d'avertissement

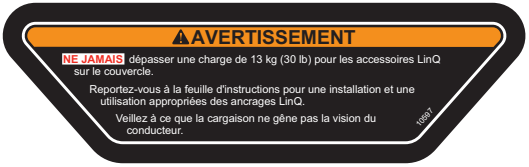

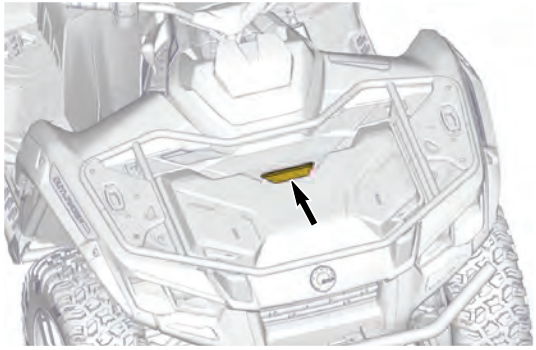

Chargement du compartiment de rangement avant – Étiquette d'avertissement

⚠ AVERTISSEMENT

Ne dépassez JAMAIS les capacités de charge de la cargaison et du véhicule.

Pour connaître les spécifications des charges maximales, consultez les étiquettes sur le véhicule ou le guide du conducteur.

Assurez-vous que la charge ne gêne pas la vision du conducteur, qu'elle est répartie uniformément et qu'elle est solidement fixée.

9648

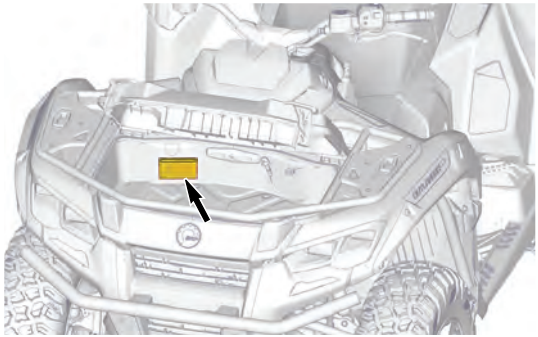

Procédure de sélection - Étiquette d'information

AVIS
Ce véhicule doit être arrêté avant de changer la position du levier d'embrayage. Appuyez TOUJOURS sur les freins pour passer d'une vitesse à l'autre.

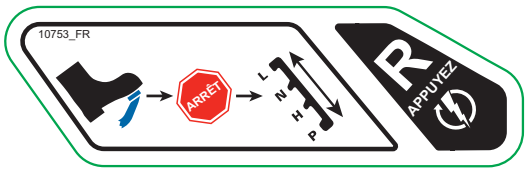

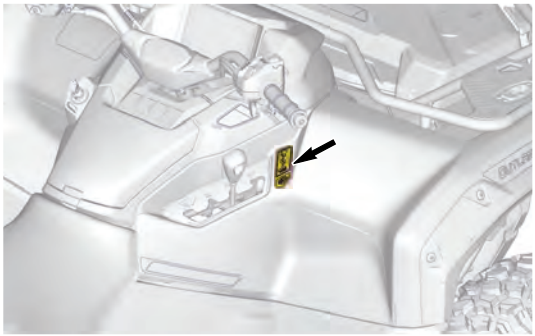

Capacité de remorquage et poids en flèche – Étiquette d'avertissement



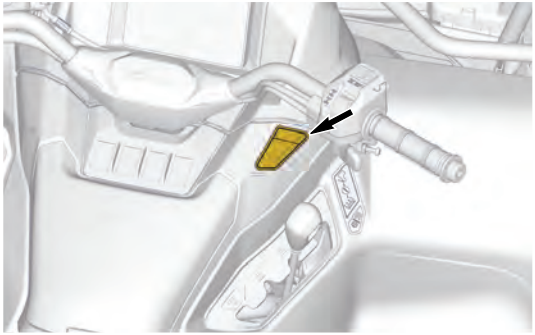

⚠ AVERTISSEMENT

Une charge inadéquate de la remorque peut causer une perte de maîtrise, ce qui peut entraîner des blessures graves ou le décès.

- Poids maximal de remorquage:
  freiné
  830 kg (1830 lb)
  non freiné
  394 kg (870 lb)
- Poids maximal de la flèche d'attelage:
  83 kg (183 lb)

9229

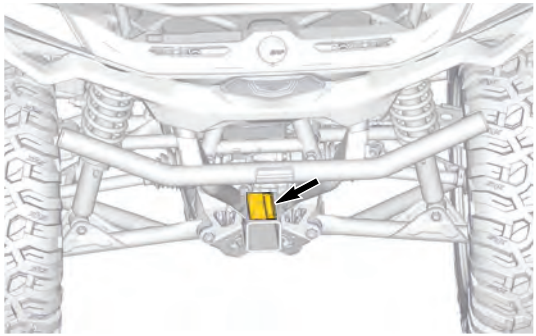

Traction d'une charge (pare-choc arrière) – Étiquette d'avertissement

⚠AVERTISSEMENT

NE JAMAIS utiliser cette pièce ou le porte-bagages pour accrocher et tirer une charge. Cela pourrait faire basculer le véhicule. TOUJOURS utiliser l'attelage de la remorque pour tirer une charge.

10014

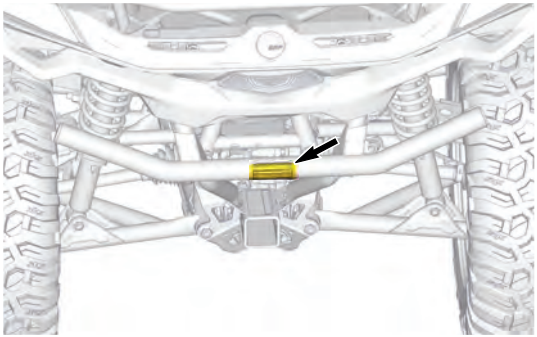

Installation du siège du passager - Étiquette d'avertissement



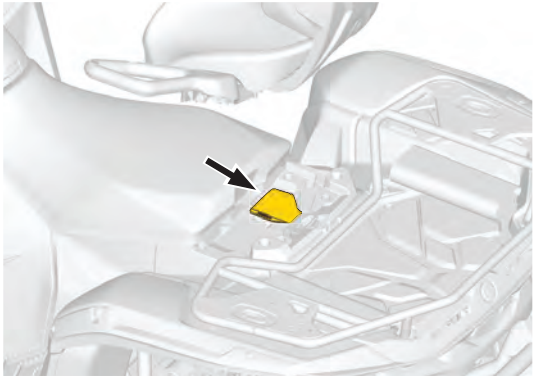

Installation du treuil – Étiquette d'avertissement

AVERTISSEMENT
NE JAMAIS installer d'accessoires électriques à ces endroits. NE JAMAIS relier la borne négative (-) du treuil au châssis ou à la boîte à fusibles. TOUJOURS relier la borne positive (+) et la borne négative (-) du treuil directement aux bornes de la batterie. Le non-respect de cette consigne peut entraîner des dommages irréversibles à l'unité de puissance du véhicule ou un risque d'incendie. Adressez-vous à un concessionnaire Can-Am autorisé pour d'autres installations.

⚠AVERTISSEMENT

NE JAMAIS relier la borne négative (-) du treuil au châssis ou à la boîte à fusibles.

TOUJOURS relier la borne positive (+) et la borne négative (-) du treuil directement aux bornes de la batterie.

Le non-respect de cette consigne peut entraîner des dommages irréversibles à l'unité de puissance du véhicule ou un risque d'incendie.

10957

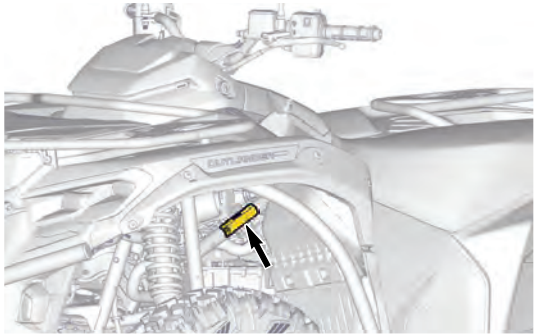

⚠ AVERTISSEMENT

NE JAMAIS relier la borne négative (-) du treuil au châssis ou à la boîte à fusibles.

TOUJOURS relier la borne positive (+) et la borne négative (-) du treuil directement aux bornes de la batterie.

Le non-respect de cette consigne peut entraîner des dommages irréversibles à l'unité de puissance du véhicule ou un risque d'incendie.

10684



Étiquette mobile de conformité à la sécurité

Avertissement de la proposition 65 de l'État de Californie

⚠ **AVERTISSEMENT.** L'utilisation, la réparation et l'entretien d'un véhicule tout-terrain peuvent vous exposer à des produits chimiques, incluant le monoxyde de carbone, les phtalates et le plomb issus des gaz d'échappement, reconnus par l'État de Californie comme provoquant des cancers et des malformations congénitales ou affectant le système reproductif.
Pour réduire l'exposition, évitez de respirer les gaz d'échappement et ne faites pas tourner le moteur au ralenti sauf si cela est nécessaire. Réparez le véhicule dans un espace bien ventilé et portez des gants ou lavez vos mains fréquemment lorsque vous réparez votre véhicule.
Pour en savoir davantage, visitez le www.P65Warnings.ca.gov/products/passenger-vehicle

704906872_FR

Étiquettes importantes apposées sur le véhicule ((tous les pays à l'exception du Canada et des États-Unis)

Ce véhicule est accompagné d'une étiquette mobile et d'étiquettes contenant d'importants renseignements sur la sécurité.

Toute personne qui prend place dans le véhicule doit lire et comprendre ces renseignements avant de partir en randonnée.

Pictogramme de Sécurité

Lisez et comprenez les étiquettes de sécurité sur le véhicule.

Ces étiquettes sont apposées sur le véhicule afin d'assurer la sécurité du conducteur, du passager (2 places) et des passants.

Les étiquettes de sécurité apposées sur le véhicule font partie intégrante de ce dernier.

Si elles se décollent ou sont endommagées, elles seront remplacées gratuitement. Adressez-vous à un concessionnaire Can-Am autorisé.

IMPORTANT
En cas de divergence entre ce guide et le véhicule, les étiquettes de sécurité sur le véhicule ont préséance sur les étiquettes présentes dans ce guide.

Étiquette d'avertissement général

Modèles 1 places

AVERTISSEMENT

- Localisez et lisez le guide du conducteur. L'utilisation incorrecte d'un VTT peut entraîner des BLESSURES GRAVES ou la MORT. Suivez toutes les instructions et tous les avertissements.
- Portez toujours une protection oculaire.
- Toujours porter un casque homologué et des vêtements de protection.
- Regardez la vidéo de sécurité avant de partir.
- N'utilisez jamais le véhicule sur la voie publique.
- Ne transportez jamais de passager sur ce véhicule à une place.
- Ne conduisez jamais ce véhicule sous l'influence de l'alcool ou de drogues.


16+
https://can-am.brp.com/
off-road/safety
Brevet : www.brp.com/fr/a-propos-de-brp/brevets.html

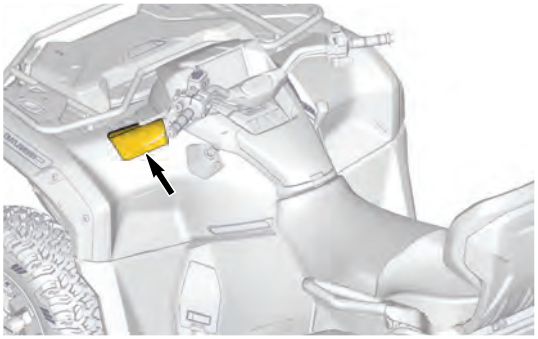

Modèles 2 places

AVERTISSEMENT

- Localisez et lisez le guide du conducteur. L'utilisation incorrecte d'un VTT peut entraîner des BLESSURES GRAVES ou la MORT. Suivez toutes les instructions et tous les avertissements.
- Portez toujours une protection oculaire.
- Toujours porter un casque homologué et des vêtements de protection.
- Regardez la vidéo de sécurité avant de partir.
- Réduisez la vitesse lorsque vous transportez un passager.
- N'utilisez jamais le véhicule sur la voie publique.
- Ne transportez jamais plus d'un passager sur ce véhicule à deux places.
- Ne conduisez jamais ce véhicule sous l'influence de l'alcool ou de drogues.


16+
2x
https://can-am.brp.com/
off-road/safety
INT.
Brevet : www.brp.com/fr/a-propos-de-brp/brevets.html
1205_FR

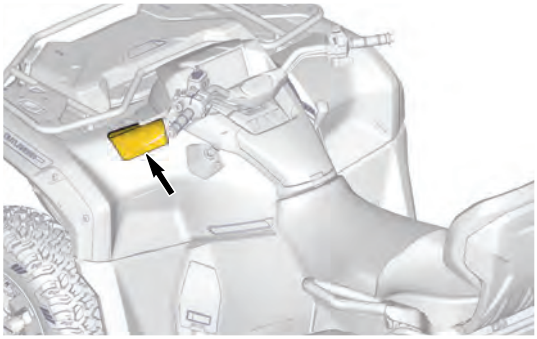

Étiquette d'avertissement du passager

Modèles 1 places

AVERTISSEMENT

- Localisez et lisez le guide du conducteur. L'utilisation incorrecte d'un VTT peut entraîner des BLESSURES GRAVES ou la MORT. Suivez toutes les instructions et tous les avertissements.
- Ne transportez jamais de passager sur ce véhicule à une place.



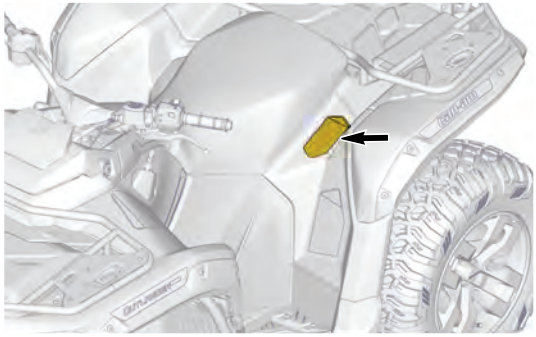

Modèles 2 places

AVERTISSEMENT

- Localisez et lisez le guide du conducteur. L'utilisation incorrecte d'un VTT peut entraîner des BLESSURES GRAVES ou la MORT. Suivez toutes les instructions et tous les avertissements.
- Le passager sur les modèles 2 places doit toujours utiliser un casque homologué et des vêtements de protection.
- Ne transportez jamais plus d'un passager sur ce véhicule à deux places.
- Le passager sur les modèles 2 places ne doit JAMAIS monter après l'utilisation de drogues ou d'alcool.



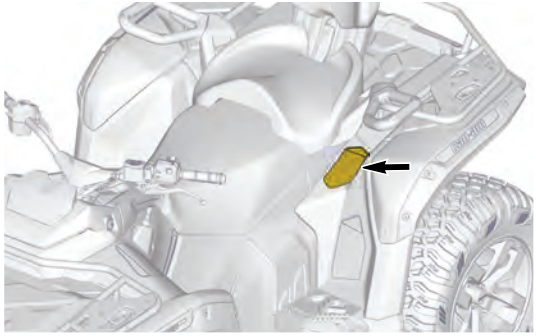

Charge maximale et pression des pneumatiques – Étiquette d'avertissement

Modèle 1 place

AVERTISSEMENT

- Localisez et lisez le guide du conducteur.
- Roulez plus lentement lorsque vous êtes plus chargé, ou avec une remorque.
- TOUJOURS s'assurer que la pression des pneus est adéquate. Une surcharge ou une pression des pneus incorrecte peut entraîner une perte de maîtrise, entraînant des BLESSURES GRAVES ou MORTELLES.
- Ne JAMAIS dépasser la charge admissible de 235 kg (517 lb), incluant le poids du conducteur, du chargement, des accessoires et du timon de remorque.
- Ne JAMAIS dépasser 90 km/h (56 mi/h) lorsque la charge totale est supérieure à 163 kg (360 lb).

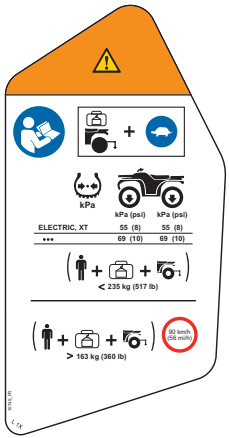
kPa
kPa (psi)
kPa (psi)
ELECTRIC, XT
55 (8)
55 (8)
•••
69 (10)
69 (10)
< 235 kg (517 lb)
90 km/h
(56 mi/h)
> 163 kg (360 lb)

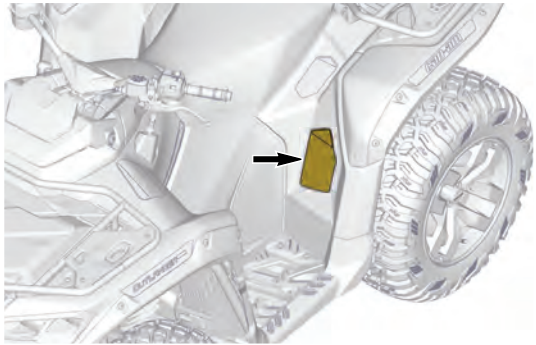

Modèles 2 places

AVERTISSEMENT

- Localisez et lisez le guide du conducteur.
- Roulez plus lentement lorsque vous êtes plus chargé, ou avec une remorque.
- TOUJOURS s'assurer que la pression des pneus est adéquate. Une surcharge ou une pression des pneus incorrecte peut entraîner une perte de maîtrise, entraînant des BLESSURES GRAVES ou MORTELLES.
- Ne JAMAIS dépasser la charge admissible de 272 kg (600 lb), incluant le poids du conducteur, du chargement, des accessoires et du timon de remorque.
- Ne dépassez JAMAIS 90 km/h (56 MPH) lorsque vous transportez un passager.
- Ne JAMAIS dépasser 90 km/h (56 mi/h) lorsque la charge totale est supérieure à 163 kg (360 lb).

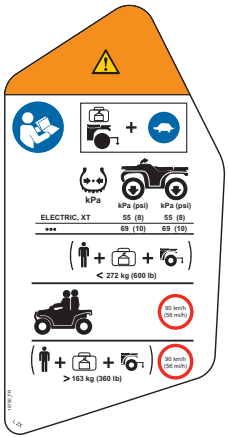
kPa
kPa (psi)
kPa (psi)
ELECTRIC, XT
55 (8)
55 (8)
•••
69 (10)
69 (10)
< 272 kg (600 lb)
90 km/h (56 mi/h)
90 km/h (56 mi/h)
> 163 kg (360 lb)

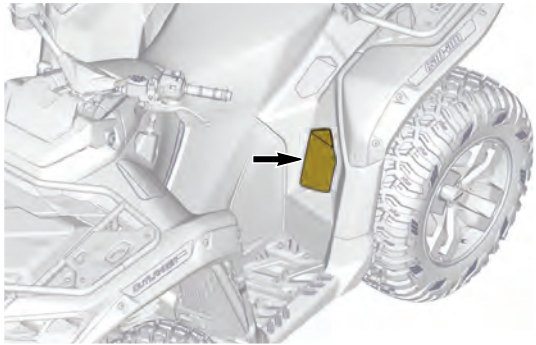

Charges maximales des porte-bagages - Étiquette d'avertissement

Porte-bagages avant

AVERTISSEMENT

- Ne transportez jamais un passager sur un porte-bagages.
- CHARGE ARRIÈRE MAXIMUM : 54 kg (120 lb) uniformément répartie.

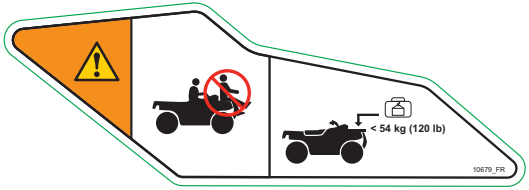
< 54 kg (120 lb)
10679_FR

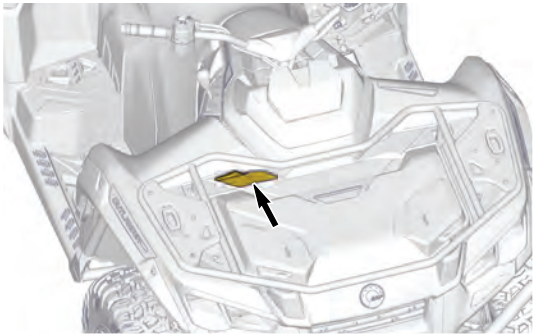

Porte-bagages arrière

AVERTISSEMENT

- Ne transportez jamais un passager sur un porte-bagages.
- CHARGE ARRIÈRE MAXIMUM : 109 kg (240 lb) uniformément répartie (incluant le poids au timon de la remorque, le cas échéant).

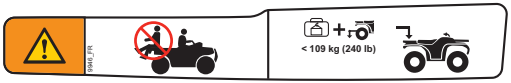
DM6_FR
< 109 kg (240 lb)

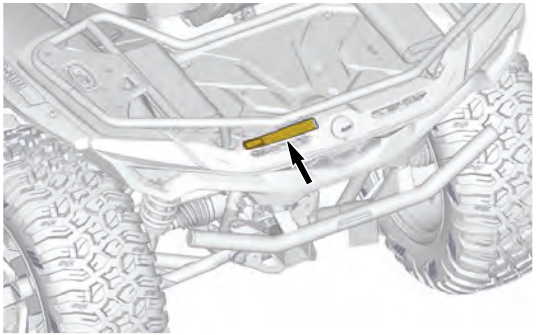

Chargement avant – Étiquette d'avertissement

AVERTISSEMENT

- Localisez et lisez le guide du conducteur.
- Assurez-vous que la charge ne gêne pas la vision du conducteur, qu'elle est répartie uniformément et solidement fixée.
- CHARGE MAXIMALE : 13 kg (30 lb) sur le couvercle.



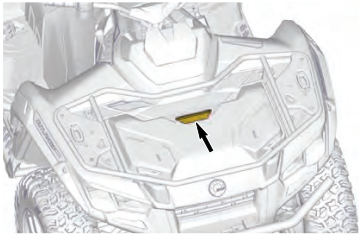

Chargement du compartiment de rangement avant – Étiquette d'avertissement

AVERTISSEMENT
Ne dépassez JAMAIS les capacités de charge de la cargaison et du véhicule. Pour connaître les spécifications des charges maximales, consultez les étiquettes sur le véhicule ou le guide du conducteur. Assurez-vous que la charge ne gêne pas la vision du conducteur, qu'elle est répartie uniformément et qu'elle est solidement fixée.

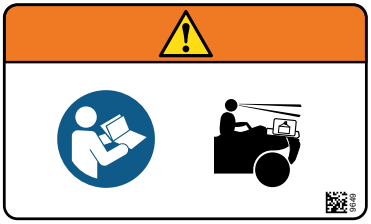
9649

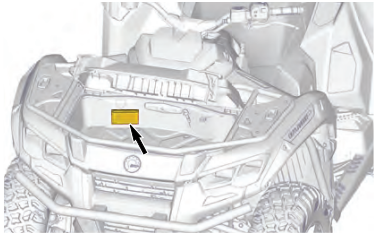

Procédure de sélection - Étiquette d'information

AVIS
Ce véhicule doit être arrêté avant de changer la position du levier d'embrayage. Appuyez TOUJOURS sur les freins pour passer d'une vitesse à l'autre.



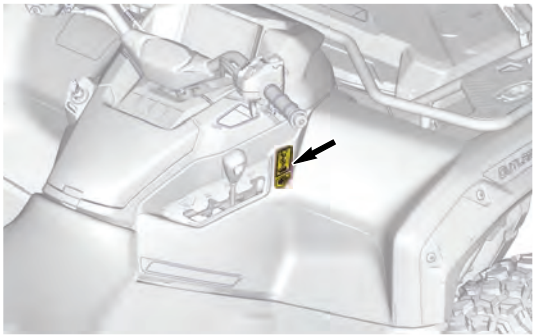

Capacité de remorquage et poids en flèche – Étiquette d’avertissement

AVERTISSEMENT
Ce véhicule doit être remorqué au point mort afin d’éviter tout risque de dommage permanent à l’unité de puissance ou tout risque d’incendie.



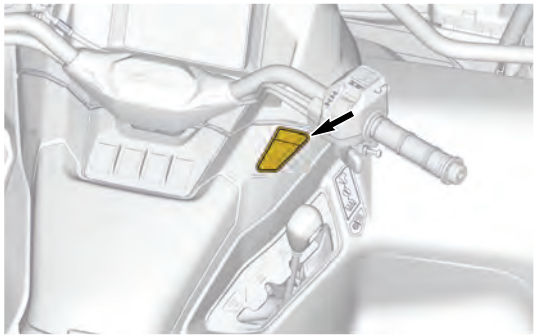

AVERTISSEMENT

- Ne dépassez JAMAIS la capacité de remorquage.
  - Freiné : 830 kg (1,830 lb) or 8 140 N.
  - Non freiné : 394 kg (870 lb) ou 3 870 N.
- Ne dépassez JAMAIS le poids maximum autorisé sur le timon d'attelage. 83 kg (183 lb) ou 814 N.


< 830 kg (1830 lb) 8140 N
< 394 kg (870 lb) 3870 N
< 83 kg (183 lb) 814 N
9792_FR

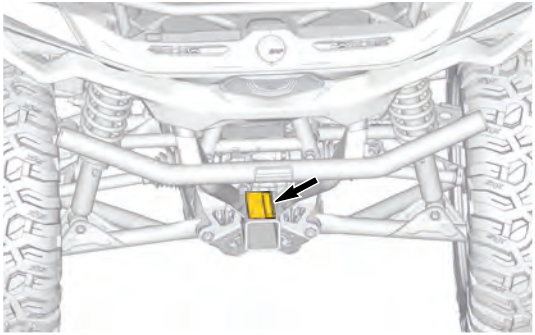

Traction d’une charge (pare-choc arrière) – Étiquette d’avertissement

AVERTISSEMENT
N’attachez JAMAIS sur le pare-chocs ou le porte-bagages pour tirer une charge. Cela peut entraîner le renversement du véhicule. Utilisez TOUJOURS l’attelage de la remorque ou le crochet de récupération pour tirer une charge.

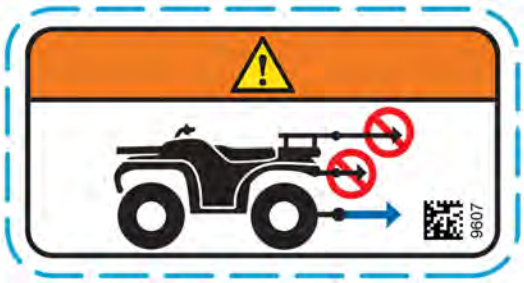
9607

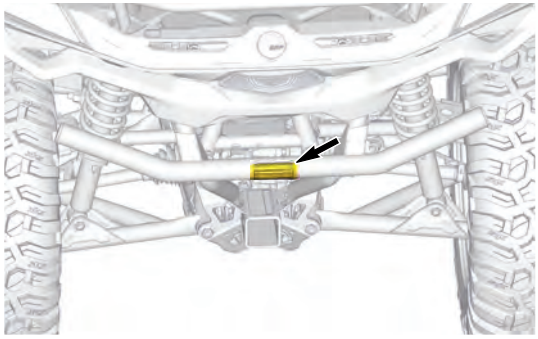

Installation du siège du passager - Étiquette d'avertissement

Modèles 2 places

AVERTISSEMENT

Vérifiez toujours que le siège du passager est correctement installé avant de rouler.

Pour installer le siège passager :

1. Assurez-vous que le loquet est en position ouverte en le tirant vers l'avant du siège.
2. En utilisant un mouvement vers l'avant, insérez les deux pattes avant du siège dans les boîtiers d'ancrage du véhicule.
3. Tournez vers le bas pour engager le loquet arrière.
4. Fermez le loquet en le poussant vers l'arrière pour fixer le siège en position.

Vérifiez si le siège est bien fixé en position avant de l'utiliser.

POUR PLUS DE DÉTAILS, REPORTEZ-VOUS AU GUIDE DU CONDUCTEUR

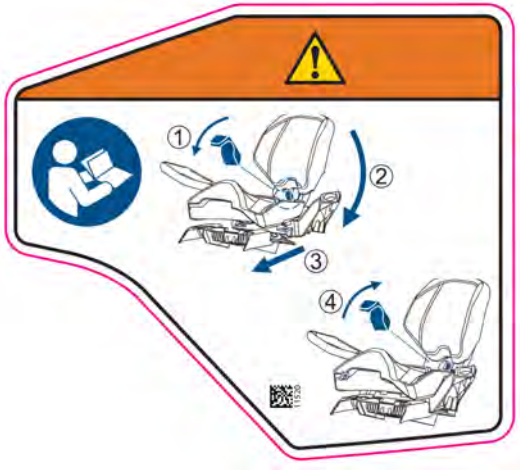
①
②
③
④

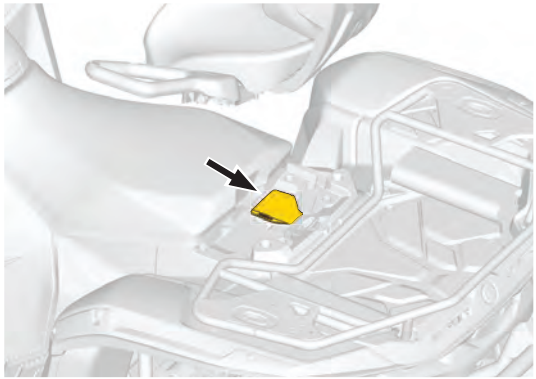

Installation du treuil – Étiquette d'avertissement

AVERTISSEMENT
NE JAMAIS installer d'accessoires électriques à ces endroits.
NE JAMAIS relier la borne négative (-) du treuil au châssis ou à la boîte à fusibles.
TOUJOURS relier la borne positive (+) et la borne négative (-) du treuil directement aux bornes de la batterie.
Le non-respect de cette consigne peut entraîner des dommages irréversibles à l'unité de puissance du véhicule ou un risque d'incendie.
Adressez-vous à un concessionnaire Can-Am autorisé pour d'autres installations.

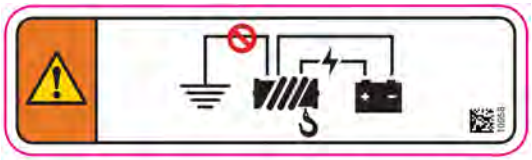

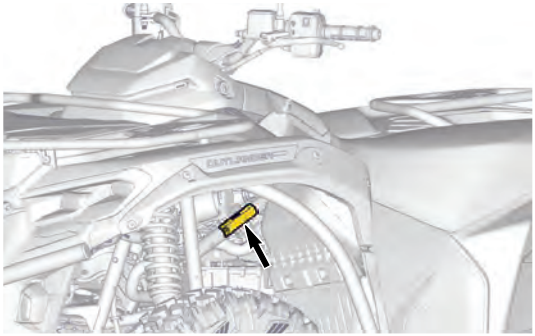


10685



Étiquettes de sécurité haute tension

Batterie à haute tension – Étiquette de danger

DANGER

Haute tension à l'intérieur

Pour éviter tout risque de BLESSURE GRAVE ou de DÉCÈS dû à un CHOC ÉLECTRIQUE, à un ARC ÉLECTRIQUE ou à un INCENDIE, prenez toujours les précautions suivantes :

- N'essayez JAMAIS d'ouvrir, de modifier ou de démonter ce bloc-batterie. Cette batterie n'est pas réparable.
- Ne JAMAIS utiliser cette batterie à d'autres fins que celles pour lesquelles elle a été conçue dans ce véhicule.
- NE JAMAIS percer ou exposer cette batterie à des chocs.

- Ne JAMAIS exposer cette batterie au feu ou à une source de chaleur.
- NE JAMAIS immerger cette batterie dans un liquide.
- NE JAMAIS mettre ce bloc-batterie au rebut de manière illégale. Le recyclage ou l'élimination des batteries lithium-ion nécessite des installations spéciales. Une mise au rebut incorrecte de ce bloc-batterie peut également entraîner des dommages pour l'environnement.
- Ne JAMAIS toucher un bloc-batterie qui fuit.
- Tenir TOUJOURS hors de portée des enfants.
- Respectez TOUJOURS les lois et réglementations en vigueur lors du transport, de l'emballage et du stockage de ce bloc-batterie.

Aux techniciens VE qualifiés : Pour le remplacement de ce bloc-batterie, suivez les instructions du manuel de réparation.

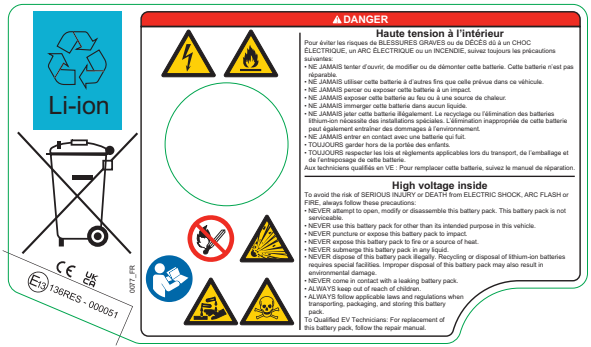
Li-ion
DANGER
Haute tension à l'intérieur
Pour éviter les risques de BLESSURES GRAVES ou de DÉCÈS dû à un CHOC ÉLECTRIQUE, un ARC ÉLECTRIQUE ou un INCENDIE, suivez toujours les précautions suivantes:
• NE JAMAIS tenter d'ouvrir, de modifier ou de démonter cette batterie. Cette batterie n'est pas réparable.
• NE JAMAIS utiliser cette batterie à d'autres fins que celle prévue dans ce véhicule.
• NE JAMAIS percer ou exposer cette batterie à un impact.
• NE JAMAIS exposer cette batterie au feu ou à une source de chaleur.
• NE JAMAIS immerger cette batterie dans aucun liquide.
• NE JAMAIS jeter cette batterie illégalement. Le recyclage ou l'élimination des batteries lithium-ion nécessite des installations spéciales. L'élimination inappropriée de cette batterie peut également entraîner des dommages à l'environnement.
• NE JAMAIS entrer en contact avec une batterie qui fuit.
• TOUJOURS garder hors de la portée des enfants.
• TOUJOURS respecter les lois et réglements applicables lors du transport, de l'emballage et de l'entreposage de cette batterie.
Aux technicians qualifiés en VE : Pour remplacer cette batterie, suivez le manuel de réparation.
High voltage inside
To avoid the risk of SERIOUS INJURY or DEATH from ELECTRIC SHOCK, ARC FLASH or FIRE, always follow these precautions:
• NEVER attempt to open, modify or disassemble this battery pack. This battery pack is not serviceable.
• NEVER use this battery pack for other than its intended purpose in this vehicle.
• NEVER puncture or expose this battery pack to impact.
• NEVER expose this battery pack to fire or a source of heat.
• NEVER submerge this battery pack in any liquid.
• NEVER dispose of this battery pack illegally. Recycling or disposal of lithium-ion batteries requires special facilities. Improper disposal of this battery pack may also result in environmental damage.
• NEVER come in contact with a leaking battery pack.
• ALWAYS keep out of reach of children.
• ALWAYS follow applicable laws and regulations when transporting, packaging, and storing this battery pack.
To Qualified EV Technicians: For replacement of this battery pack, follow the repair manual.
CE
UK CA
E13 136RES - 000051
0087 FR

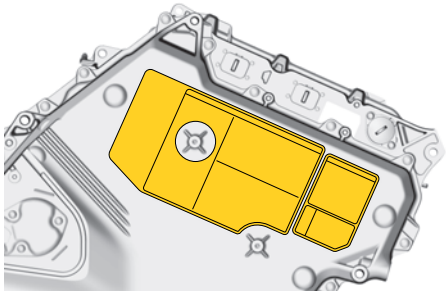

Batterie Haute tension – Étiquettes d'avertissement

AVERTISSEMENT

Pour éviter tout choc électrique pouvant entraîner des blessures graves ou la mort :

N'effectuez JAMAIS vous-même l'entretien du système haute tension (HT). Le système HT nécessite des outils spéciaux, un équipement de protection individuelle approprié et une formation spécialisée. Le système HT ne doit être entretenu que par un technicien qualifié de Bombardier Produits Récréatifs.

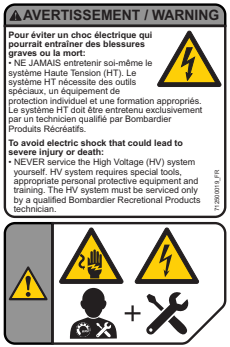

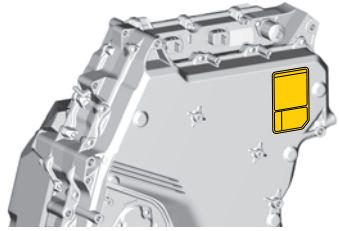

Batterie haute tension

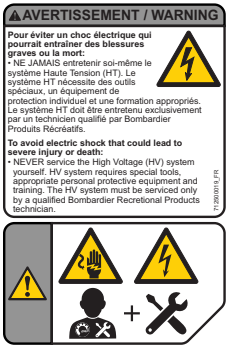

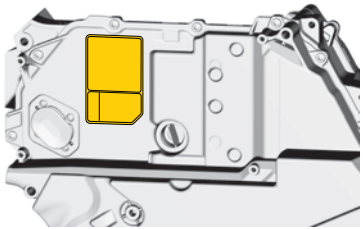

Batterie haute tension

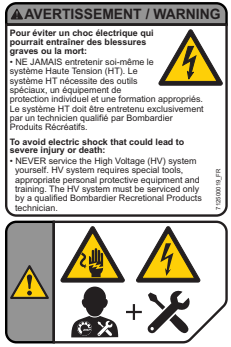
⚠AVERTISSEMENT / WARNING
Pour éviter un choc électrique qui pourrait entraîner des blessures graves ou la mort:
• NE JAMAIS entretenir soi-même le système Haute Tension (HT). Le système HT nécessite des outils spéciaux, un équipement de protection individuel et une formation appropriés. Le système HT doit être entretenu exclusivement par un technicien qualifié par Bombardier Produits Récréatifs.
To avoid electric shock that could lead to severe injury or death:
• NEVER service the High Voltage (HV) system yourself. HV system requires special tools, appropriate personal protective equipment and training. The HV system must be serviced only by a qualified Bombardier Recretional Products technician.
1726109 YA

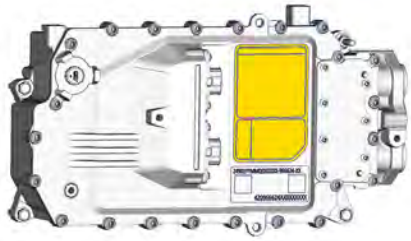

Onduleur

Haute tension – Étiquette d'avertissement

(Canada et États-Unis)



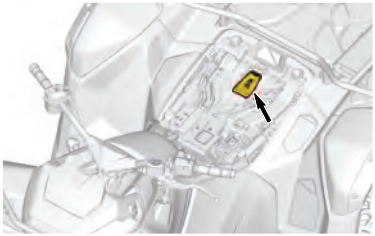

(Tous les pays sauf Canada et États-Unis)

⚠ AVERTISSEMENT

Pour éviter tout choc électrique pouvant entraîner des blessures graves ou la mort :

N'effectuez JAMAIS vous-même l'entretien du système haute tension (HT). Le système HT nécessite des outils spéciaux, un équipement de protection individuelle approprié et une formation spécialisée. Le système HT ne doit être entretenu que par un technicien qualifié de Bombardier Produits Récréatifs.



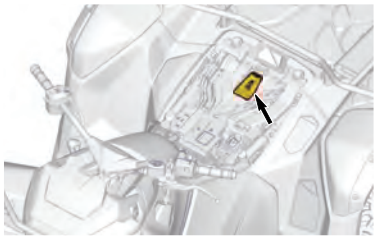

Choc électrique Haute tension – Étiquette d'avertissement





Inverseur

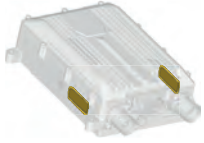

Chargeur intégré



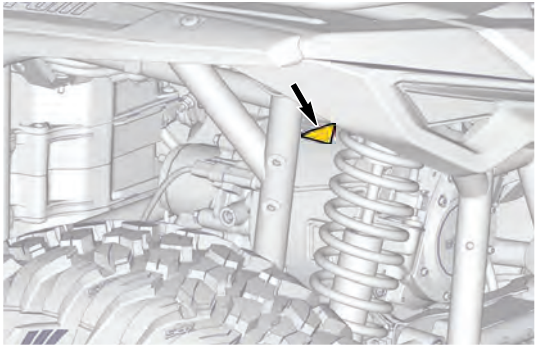

Boîte de vitesse E-Moteur

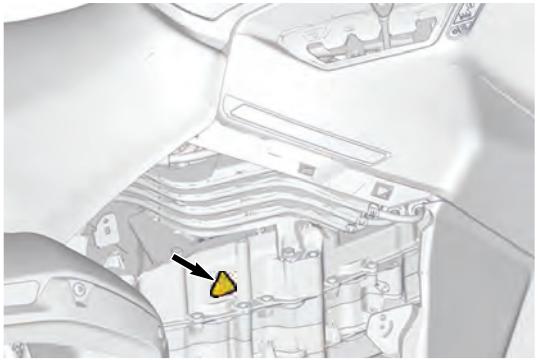

Batterie HT

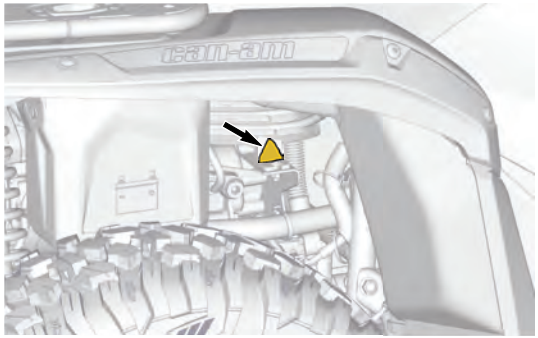

Support du câble de la propulsion HT

Port de recharge – Étiquette d'avertissement

(Canada et États-Unis)



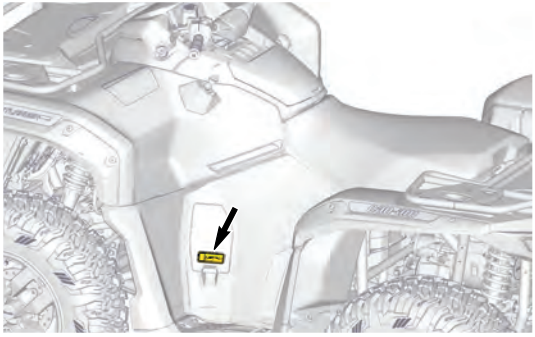

(Tous les pays sauf Canada et États-Unis)

⚠ ATTENTION

- Utilisez TOUJOURS le câble de recharge spécifié.
- Appuyez sur le loquet et maintenez-le enfoncé pendant 1 seconde avant de retirer le câble de recharge.
- Refermez le capuchon après la recharge.



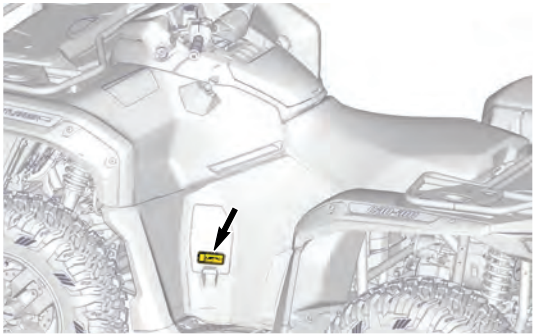

Étiquette de la boucle de coupure pour premier intervenant

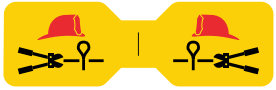

Étiquette Boucle de coupure d'urgence

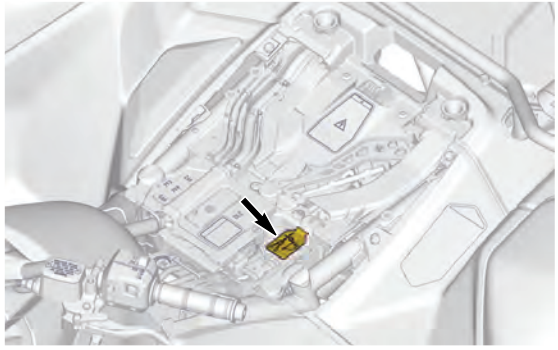

Guide de référence rapide du véhicule

Le guide de référence rapide du véhicule est dans la boîte à gants. Veuillez toujours garder un guide dans la boîte à gants pour le consulter en temps opportun.



RECTO



VERSO

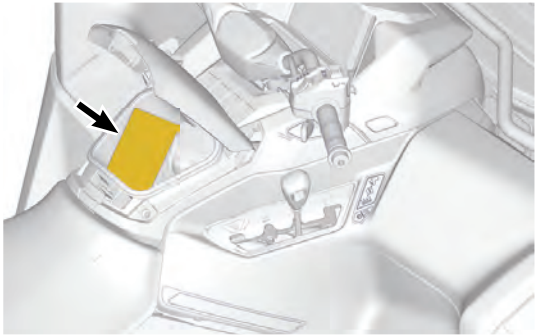

RAPPORTER LES DÉFAUTS DE SÉCURITÉ

Aux États-Unis, si vous pensez que votre véhicule présente un défaut qui pourrait entraîner un accident ou des blessures voire le décès, vous devez informer immédiatement la « National Highway Traffic Safety Administration » (NHTSA) en plus de Bombardier Produits Récréatifs Inc.

Si Transport Canada reçoit d'autres plaintes analogues, elle pourrait ouvrir une enquête et, si elle découvrait un défaut pour la sécurité, elle pourrait exiger un rappel et une campagne de modification. Cependant, Transport Canada ne peut pas s'impliquer dans des situations particulières entre vous, le concessionnaire et Bombardier Produits Récréatifs Inc.

Pour contacter Transport Canada :



819-420-4300 (région Gatineau-Ottawa ou international)
Appel gratuit : 1 800-333-0510 (au Canada)



Transport Canada - ASFAD
330 Sparks Street
Ottawa, ON
K1A 0N5



https://tc.canada.ca/fr

3 RENSEIGNEMENTS SUR LE VÉHICULE – TABLE DES MATIÈRES

COMMANDES PRINCIPALES 3-4
Guidon 3-5
Levier d'accélérateur 3-6
Levier de frein 3-8
Levier de verrouillage du frein 3-9
Pédale de frein 3-11
Clé et borne RF D.E.S.S. 3-12

COMMANDES SECONDAIRES 3-16
Commutateur multifonction gauche 3-17
Commutateur multifonction droit 3-21
Levier d'embrayage 3-24

ÉCRAN COULEUR DE 5 PO 3-28
Emplacement de l'affichage multifonction 3-29
Fonctionnement de l'affichage multifonction 3-29
Configuration de l'affichage multifonction 3-62

ÉQUIPEMENT 3-71
Porte-bagages 3-72
Voyant du port de recharge 3-73
Console 3-74
Voyant de la console 3-83
Sortie 12 volts 3-84
Boîte à gants 3-85
Repose-pieds 3-87
Compartiment de rangement avant 3-88
Poignées de maintien du passager 3-91
Siège passager 3-92

Siège 3-95
Panneau latéral 3-99
Crochets de récupération 3-106
Trousse d'outils 3-108
Crochet d'attelage 3-110

MODES DE FONCTIONNEMENT 3-112
Modes de traction de la transmission 3-112
Modes du système de servodirection dynamique (DPS) 3-114
Modes Moteur 3-116
Fonction Neutralisation de vitesse 3-117
Modes Régénération 3-118

PÉRIODE DE RODAGE 3-121
Freins 3-121

APERÇU DES VÉHICULES ÉLECTRIQUES (VE) 3-122
Composants à haute tension 3-122
Port de recharge 3-123
Batterie de propulsion haute tension au lithium-ion 3-127
Recharge du véhicule 3-138

UTILISATION DU VÉHICULE 3-153
Préconditionnement du véhicule 3-153
Démarrage du véhicule 3-154
Prêt à partir 3-156
Passage de la marche arrière 3-160
Choisissez une vitesse 3-161
Mode Limiteur de vitesse 3-161
Stationnement du véhicule 3-164

3 RENSEIGNEMENTS SUR LE VÉHICULE – TABLE DES MATIÈRES

OPÉRATIONS SPÉCIALES 3-165

Mode limitation de puissance 3-165

Véhicule capoté 3-166

Véhicule submergé 3-167

En cas d'accident 3-169

En cas d'urgence 3-172

TRANSPORT DU VÉHICULE 3-174

Utilisation de la motorisation du véhicule pour monter sur l'équipement de transport 3-177

Utilisation d'un treuil pour tirer le véhicule sur un équipement de transport 3-178

Immobilisation du véhicule pour le transport 3-180

Retrait du véhicule de la remorque 3-182

Pousser ou tirer le véhicule 3-183

LEVAGE DU VÉHICULE 3-184

PERSONNALISEZ VOTRE CONDUITE 3-187

Réglages de la suspension 3-188

COMMANDES PRINCIPALES

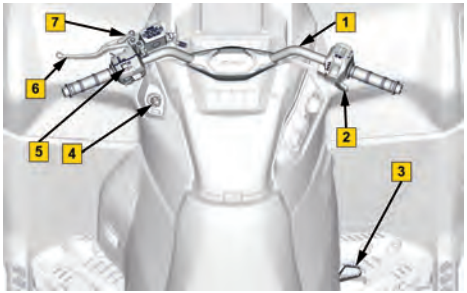

1. *Guidon*
2. *Levier d'accélérateur*
3. *Pédale de frein*
4. *Borne RF D.E.S.S. ou Interrupteur d'allumage*
5. *Contacteur Marche/Arrêt*
6. *Levier de frein*
7. *Manette de verrouillage des freins*

En lisant ce Guide du conducteur, n'oubliez pas :

AVERTISSEMENT
Indique un danger potentiel qui, s'il n'est pas évité, peut se traduire en blessure sérieuse ou mort.

Guidon

Emplacement du guidon

Le guidon est situé à l'extrémité supérieure de la colonne de direction du véhicule.

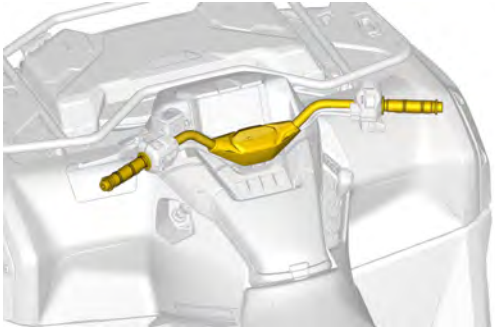

Fonctionnement du guidon

Le guidon contrôle la direction du véhicule.

La rotation du guidon vers la droite ou vers la gauche entraîne l'orientation des roues avant pour diriger le véhicule.

AVERTISSEMENT

Une marche arrière rapide peut provoquer une perte de stabilité et de contrôle du véhicule.

Levier d’accélérateur

Emplacement du levier d’accélérateur

Le levier d’accélérateur se trouve sur le côté droit du guidon.

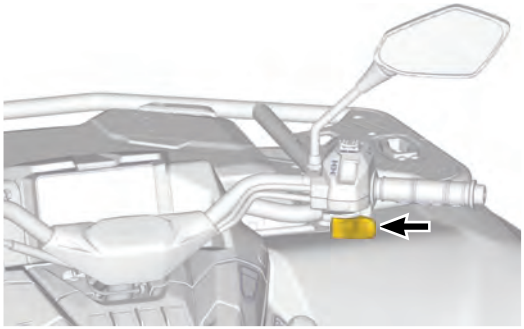

Fonctionnement du levier d’accélérateur

Vous pouvez ainsi contrôler la vitesse du véhicule en commandant le moteur électrique.

Pour augmenter ou maintenir la vitesse du véhicule, appuyez sur la manette d’accélérateur avec votre pouce droit.

Pour réduire la vitesse du véhicule, relâchez la manette d'accélérateur.

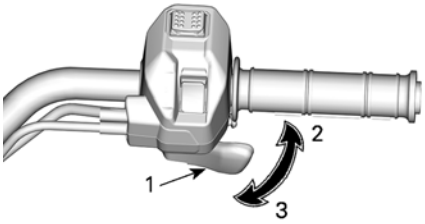

Typique

1. Levier d'accélérateur
2. Pour accélérer
3. Pour décélérer

La réactivité de l'accélération peut être réglée en fonction des préférences du conducteur. Reportez-vous à la section Modes Moteur, page 3-116 pour consulter d'autres renseignements.

Pour décélérer, relâchez la manette d'accélérateur.

Lors de la décélération, l'énergie est automatiquement renvoyée vers la batterie haute tension. Le niveau d'énergie renvoyée et la décélération dépendent de la température, de l'état de charge de la batterie, mais aussi du mode de régénération sélectionné.

La réactivité du frein à récupération d'énergie peut être réglée en fonction des préférences du conducteur. Reportez-vous à la section Modes Régénération, page 3-118 pour consulter d'autres renseignements.

Levier de frein

Emplacement du levier de frein

La manette de frein est située sur le côté gauche de la pédale d'accélérateur.

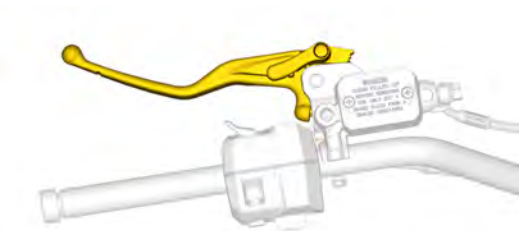

Fonctionnement du levier de frein

La manette de frein permet de ralentir ou d'arrêter le véhicule.

Quand vous appuyez sur cette manette, vous activez les freins avant et arrière.



La puissance de freinage est proportionnelle à la force exercée sur la manette.

Levier de verrouillage du frein

Emplacement du verrouillage du levier de frein

Le levier de verrouillage du frein est situé au-dessus du levier de frein.

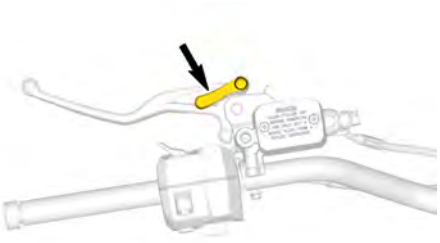

Fonctionnement du verrouillage du levier de frein

Actionnez la manette de verrouillage des freins lorsque le véhicule n'est pas utilisé.

Le levier de blocage des freins peut être enclenché en appuyant sur le levier de frein et en déplaçant le levier de blocage des freins en position de verrouillage.

NOTE :
La manette de frein de stationnement peut être réglée à diverses positions.

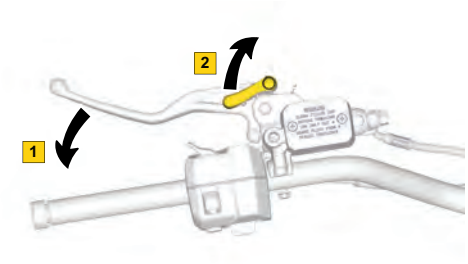

1. Actionnez les freins
2. Bloquez les freins

Une fois enclenché, le levier de blocage des freins maintient les freins complètement serrés **sur les roues avant et arrière** afin d'empêcher le véhicule de bouger.

AVIS
Lorsque le frein de stationnement est serré, vérifiez que le véhicule demeure immobilisé.

Pour relâcher la manette de verrouillage des freins, il suffit de serrer cette manette. Elle devrait revenir à la position de repos.

⚠ AVERTISSEMENT
S'assurer que le verrouillage des freins est désactivé avant de conduire le véhicule. Le fait de conduire le véhicule lorsque la manette de verrouillage des freins est SERRÉE peut entraîner des dommages au système de freinage et la perte de la capacité de freinage ou un incendie.

Pédale de frein

Emplacement de la pédale de frein

La pédale de frein est située sur le repose-pied de droite.

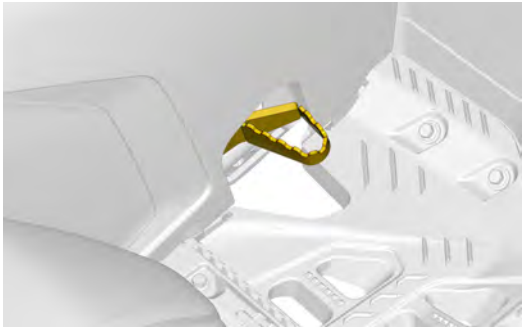

Fonctionnement de la pédale de frein

Quand la pédale de frein est enfoncée, seul le frein arrière est actionné.

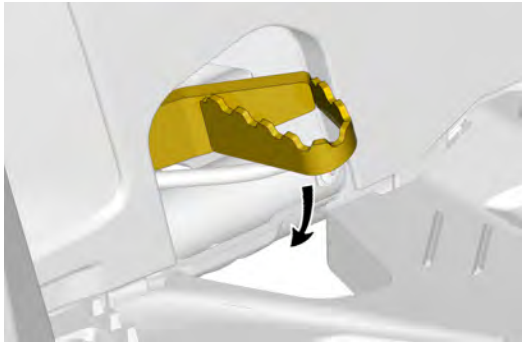

Lorsque vous la relâchez, elle doit retourner à sa position initiale.

La puissance de freinage est proportionnelle à la force exercée sur la pédale.

NOTE
Ce freinage a aussi un effet sur les roues avant par l'intermédiaire de la transmission lorsque le mode 4 roues motrices est sélectionné.

Si le système de la manette de frein fait défaut, vous pouvez activer le frein arrière en appuyant sur la pédale de frein.

Clé et borne RF D.E.S.S.

Emplacement de la clé et de la borne RF D.E.S.S.

La clé D.E.S.S. du véhicule ne doit être installée sur la borne D.E.S.S. que lorsque le véhicule est en marche.

Le levier d’embrayage se trouve sur le côté droit du véhicule près de la colonne de direction.



Fonctionnement de la clé et de la borne RF D.E.S.S.

Clé D.E.S.S.

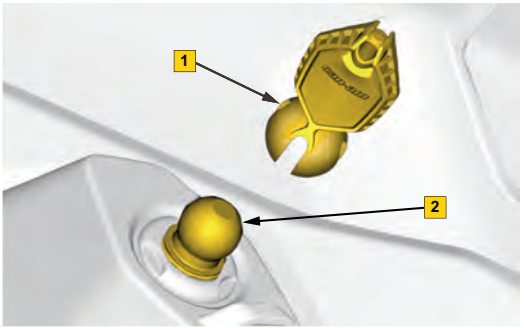

1. Clé D.E.S.S.
2. Borne D.E.S.S.

Les clés D. E. S. S. contiennent un circuit électronique qui lui donne un numéro de série électronique unique.

Le système D. E. S. S. lit le code de la clé et permet au moteur de démarrer s'il reconnaît la clé.

Le véhicule est livré avec une clé. Cette clé peut être programmée sur les options suivants :

- Apprentissage
- Performance, ou
- Travail.

NOTE

Des clés supplémentaires sont disponibles en accessoire par le biais de votre concessionnaire.

Renseignez-vous auprès d'un concessionnaire Can-Am agréé pour plus de détails.

AVERTISSEMENT

Un basculement, un renversement, des collisions et une perte de contrôle du véhicule entraînant des blessures graves ou même la mort sont possibles, et ce, peu importe si vous utilisez la clé performance ou normale. L'utilisation de la clé normale ne remplace pas la préparation, les compétences et la prudence chez le conducteur.

Clé d'apprentissage

La clé d'apprentissage limite l'accélération du véhicule et/ou plafonne sa vitesse à 70 km/h (43 mi/h).

AVERTISSEMENT

Dans les descentes raides, le limiteur de vitesse peut ne pas empêcher le véhicule d'accélérer au-delà de cette vitesse.

Cette clé peut être utile pour les conducteurs qui préfèrent une accélération plus progressive, ou lorsque l'environnement n'est pas compatible avec une vitesse et un couple élevés.

Clé Performance

La clé Performance permet à l'utilisateur d'exploiter sans restriction le couple du moteur et la vitesse maximale du véhicule.

Cette clé peut s'avérer utile pour les conducteurs qui préfèrent une plus grande réponse de l'accélérateur et dans les environnements où des vitesses plus élevées et une accélération supérieure sont appropriées.

Clé basse vitesse

La clé basse vitesse ne limite pas le couple moteur, mais offre une limitation de vitesse programmable.

La limitation de vitesse doit être déterminée par le concessionnaire lors de la création de la clé. Seul le concessionnaire peut modifier la vitesse programmée.

Flexibilité D.E.S.S.

Le système D.E.S.S. de votre véhicule peut être programmé par votre concessionnaire Can-Am autorisé afin d'accepter un maximum de 8 clés distinctes.

Si vous disposez de plusieurs véhicules Can-Am dotés d'une clé D.E.S.S., chacun d'eux peut être programmé par votre concessionnaire Can-Am autorisé de sorte à être compatible avec les clés D.E.S.S. des autres véhicules.

COMMANDES SECONDAIRES

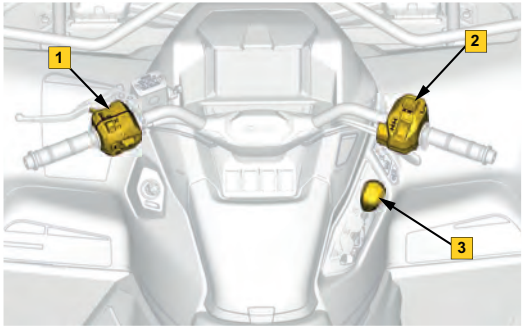

1. Interrupteur multifonction
2. Boîtier de commande de la manette d'accélérateur
3. Levier d'embrayage

En lisant ce Guide du conducteur, n'oubliez pas :

AVERTISSEMENT

Indique un danger potentiel qui, s'il n'est pas évité, peut se traduire en blessure sérieuse ou mort.

Commutateur multifonction gauche

Emplacement du commutateur multifonction gauche

Le commutateur multifonction gauche se situe sur le côté gauche du guidon.

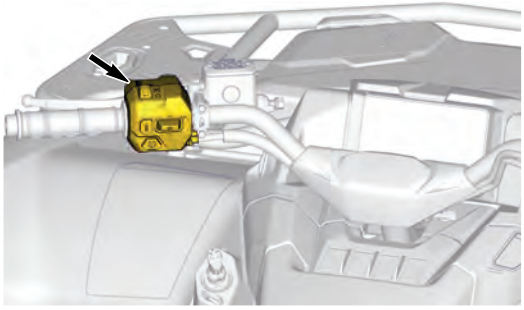

Opération du commutateur multifonction gauche

Le **commutateur multifonction** gauche permet au conducteur de contrôler les composants électriques du véhicule, notamment :

- Phares
- Système de propulsion haute tension du véhicule
- Paramètres du véhicule
- Menu de l'affichage multifonction

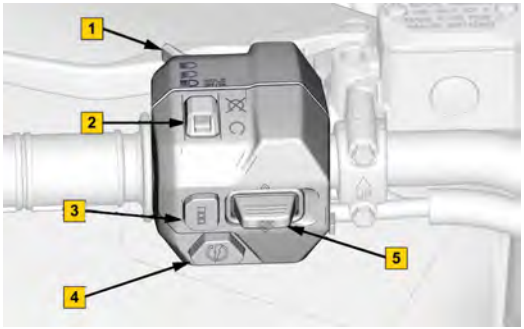

1. Commutateur de phares
2. Contacteur Marche/Arrêt
3. Bouton de réglage de la conduite
4. Bouton Démarrage/Marche arrière/ Neutralisation
5. Commande de menu

Commutateur de phares

La commande des **phares** est située sur la partie arrière de la commande **multifonction** gauche



Cette commande permet d'activer et de désactiver les feux de route. Les feux de croisement s'allument automatiquement lorsque le véhicule est activé et s'éteignent lorsque le véhicule est éteint.

L'icône apparaît à l'intérieur de l'affichage multifonction lorsque les phares sont allumés.

Pour activer les feux de route, poussez le commutateur en position avant. Pour désactiver les feux de route, poussez le commutateur vers l'arrière jusqu'à la position neutre.

Pour allumer brièvement les feux de route, appuyez à fond sur l'interrupteur, puis relâchez-le. Les feux de route restent allumés tant que l'interrupteur reste enfoncé. Les feux de croisement sont rétablis lorsque l'interrupteur revient à la position neutre.

Commande de menu



Déplacez le bouton vers le haut ou vers le bas pour naviguer dans le menu et les options de l'affichage multifonction.

Appuyez sur le bouton pour accepter un choix ou une commande.

Bouton de réglage de la conduite



Appuyez brièvement sur le bouton **Paramètres de conduite** pendant que vous roulez ou à l'arrêt pour modifier les informations affichées sur l'indicateur personnalisé. Reportez-vous à la section Indicateur personnalisé, page 3-34 pour consulter d'autres informations.

Appuyez longuement sur le bouton **Réglage de conduite** lorsque vous êtes à l'arrêt pour accéder au menu multifonction. Reportez-vous à la section Configuration de l'affichage multifonction, page 3-62 pour consulter d'autres informations.

Interrupteur Marche/Arrêt

Le **contacteur de marche/d'arrêt** sert à désactiver le système de propulsion du véhicule.

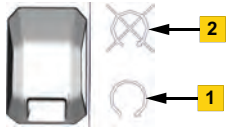

1. «RUN» (contact)
2. STOP

Le **contacteur de marche/d'arrêt** doit être sur la position Marche (1) pour activer le système de propulsion du véhicule. Il désactive le système de propulsion lorsqu'il est sur la position STOP (arrêt) (2).

Bouton Démarrage/Marche arrière/ Neutralisation



Une pression sur le bouton de **démarrage** permet de démarrer le véhicule et de passer de la marche avant à la marche arrière.

Vérifiez que le bouton de **démarrage** fonctionne librement et qu'il revient en position neutre après chaque pression et relâchement.

Reportez-vous aux sections . Utilisation du véhicule, page 3-153 et Passage de la marche arrière, page 3-160 pour consulter d'autres informations.

Reportez-vous à la section Fonction Neutralisation de vitesse, page 3-117.

Commutateur multifonction droit

Emplacement du commutateur multifonction droit

Le commutateur multifonction droit se situe sur le côté droit du guidon.



Fonctionnement du commutateur multifonction droit

Le commutateur multifonction droit permet à l'utilisateur de modifier les modes de traction, de moteur et de régénération à l'aide des sélecteurs correspondants.

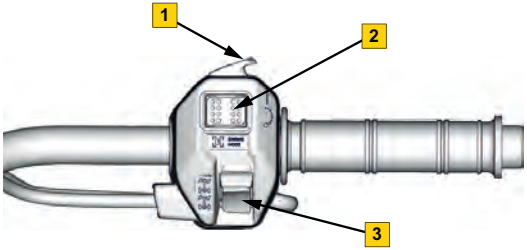

1. Sélecteur de mode de régénération
2. Sélecteur de modes moteur
3. Sélecteur de mode de transmission

Sélecteur de mode de régénération



Le **sélecteur de mode de régénération** permet de basculer entre les différents modes de freinage régénératif du moteur lorsqu'il est enfoncé. Reportez-vous à la section Modes Régénération, page 3-118 pour consulter d'autres informations.

Sélecteur de modes moteur



Le **sélecteur de mode moteur** permet de passer d'un mode moteur à l'autre lorsqu'on appuie dessus. Reportez-vous à la section Modes Moteur, page 3-116 pour consulter d'autres informations.

Sélecteur de mode de transmission

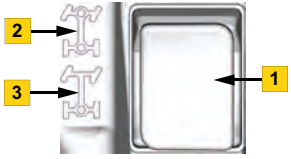

1. Sélecteur du mode de traction
2. Position 4 roues motrices
3. Position 2 roues motrices

Le **sélecteur de mode de transmission** permet de passer du mode 2RM (2 roues motrices) au mode 4RM (4 roues motrices).

En mode 2 roues motrices, la puissance du moteur n'est transmise que par les roues arrière. Pour activer ce mode, appuyez sur le sélecteur **BAS**.

En mode 4 roues motrices, la puissance du moteur est transmise par les roues avant et les roues arrière. Le transfert entre les roues avant est fait en fonction de la traction au moyen du système Visco-Lok. Pour engager le mode 6 roues motrices, appuyez sur le sélecteur **HAUT**.

Reportez-vous à la section Modes de traction de la transmission, page 3-112 pour consulter d'autres informations.

Levier d’embrayage

Emplacement du levier d’embrayage

Le levier d’embrayage se trouve sur le côté droit du véhicule près de la colonne de direction.

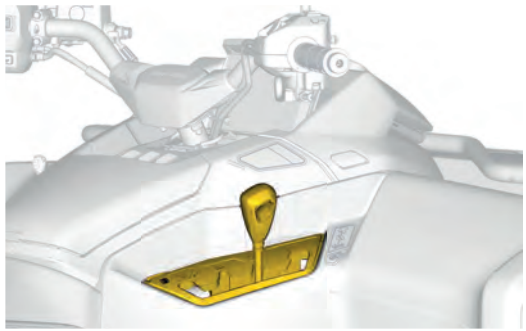

Fonctionnement du levier d'embrayage

Le levier d'embrayage permet de modifier la position de la boîte de vitesses.

Le levier d'embrayage a quatre positions :

Positions du levier d'embrayage		
	**Position**	**Pignon**
	L	Gamme basse (marche avant et marche arrière)
	N	Point mort
	H	Gamme haute (marche avant et marche arrière)

Positions du levier d'embrayage		
	P	Stationnement

Il est important de toujours arrêter complètement le véhicule et d'appliquer le frein avant de déplacer le levier d'embrayage.

AVIS
Cette boîte de vitesses n'est pas conçue pour que l'on change de vitesse pendant que le véhicule est en mouvement.

Stationnement

La position de stationnement a pour effet de bloquer la boîte de vitesses pour ainsi aider à maintenir le véhicule immobile.

AVERTISSEMENT

Il est important de toujours utiliser la position « P » (STATIONNEMENT) lorsque le véhicule est inutilisé. Le véhicule peut rouler si le levier sélecteur n'est pas placé sur la position « P » (STATIONNEMENT).

Point mort

La position de point mort libère la boîte de vitesses.

Gamme haute (marche avant et marche arrière)

Cette position permet de rouler à haute vitesse. Il s'agit de la plage des vitesses de conduite normales. Cette position permet au véhicule d'atteindre sa vitesse de pointe.

Gamme basse (marche avant et marche arrière)

Cette position permet de rouler à basse vitesse. Elle permet au véhicule de se déplacer lentement en offrant un couple maximal au niveau des roues.

AVIS

Les utilisations intensives, telles que le remorquage de charges lourdes, la montée de côtes avec des charges ou la conduite dans la boue épaisse, doivent être effectuées à basse vitesse. Le remorquage de charges lourdes à haute vitesse peut entraîner une surchauffe du moteur électrique et une réduction temporaire de la puissance.

ÉCRAN COULEUR DE 5 PO

AVERTISSEMENT

Lorsque vous conduisez le véhicule, la lecture de l'indicateur multifonction peut être une source de distraction. Cela peut surtout détourner votre attention et nuire à votre surveillance constante de votre environnement. Votre vigilance doit être constante pour suivre les conditions de navigation, et vérifier que votre environnement est dégagé et sans obstacles. De plus, lorsque vous roulez, ne jetez qu'un coup d'œil sur l'indicateur multifonction. Restez concentré sur les conditions de la piste ou de la route.

L'affichage multifonction comprend des indicateurs numériques (compteur de vitesse et indicateur de performance), des témoins, des indicateurs et des commandes.

Nous vous recommandons de vous entraîner à sélectionner certaines fonctions de l'affichage multifonction avant de prendre la route. Vous vous y habituerez et elles seront plus faciles à utiliser pendant vos déplacements.

Emplacement de l'affichage multifonction

L’affichage multifonction est situé sur la console.

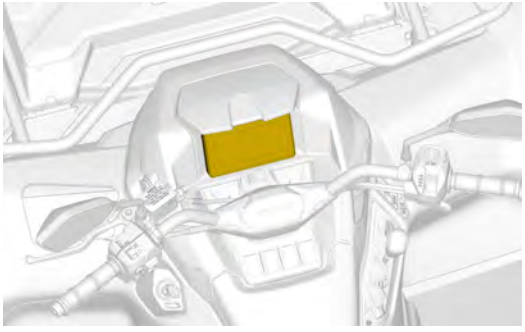

Fonctionnement de l'affichage multifonction

L’affichage multifonction donne des renseignements importants sur le fonctionnement et l’état du véhicule. Les renseignements sont détaillés et regroupés dans les sections suivantes de l’affichage multifonction :

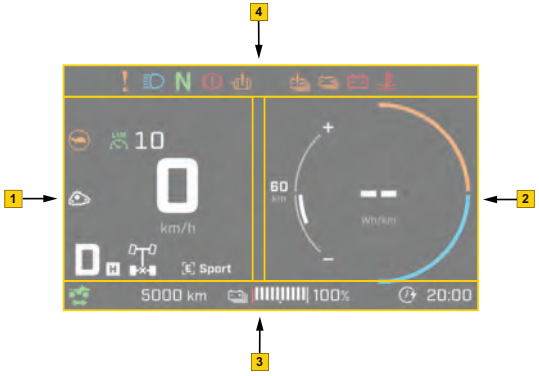

1. *Côté gauche*
2. *Côté droit*
3. *Barre d'état inférieure*
4. *Barre d'état supérieure*

Côté gauche

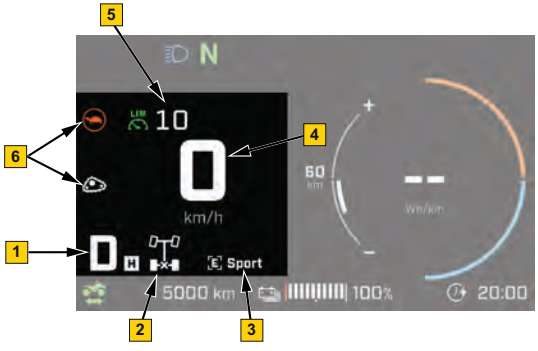

1. *Position du levier de vitesses :*
   - *Conduite (D) ou marche arrière (R)*
   - *Basse et haute vitesses (L, H)*
   - *Point mort (N)*
   - *Stationnement (P)*

   Se reporter à *Fonctionnement du levier d'embrayage, page 3-25**.*
2. *Modes de transmission sélectionnés (2RM/4RM). Se reporter à* *Modes de traction de la transmission, page 3-112**.*
3. *Modes moteur sélectionnés. Se reporter à* *Modes Moteur, page 3-116**.*
4. *Vitesse*
5. *Mode de limitation de vitesse mode (activé). Se reporter à* *Mode Limiteur de vitesse, page 3-161**.*
6. *Témoins lumineux*
   - *Mode limitation de puissance*

- *Système de chenilles (selon l'équipement)*

Côté droit

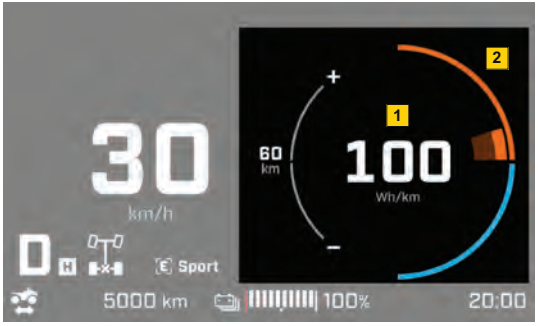

1. *Indicateur personnalisé*
   Reportez-vous à *Indicateur personnalisé, page 3-34*.
2. *Indicateur Performances*
   Reportez-vous à *Indicateur de performances, page 3-38*.

Barre d'état inférieure



1. Horloge
2. Données statistiques
3. État de charge de la batterie haute tension
4. État de la propulsion haute tension
5. Icône de recharge programmée

Barre d'état supérieure



1. Phares
2. Point mort
3. Autres témoins lumineux et indicateurs

NOTE :
Reportez-vous à Avertissement et témoins lumineux, page 3-42 pour plus d'informations sur les voyants et les témoins lumineux.

Indicateur personnalisé

L'indicateur personnalisé peut afficher des informations complémentaires en fonction des préférences de l'utilisateur.

Pour modifier les informations affichées, appuyez brièvement sur le bouton **Réglage de conduite**.



Appuyez sur la **commande de menu** pour sélectionner l'une des options suivantes :



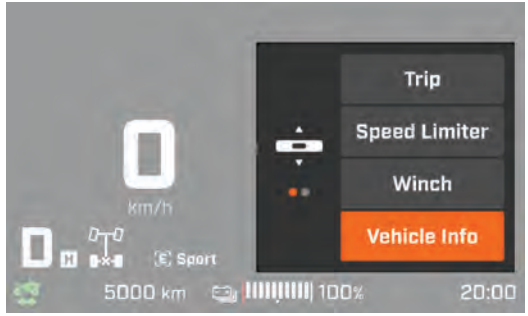

Appuyez sur **OK** pour confirmer la sélection.

NOTE :
La sélection peut être effectuée lorsque le véhicule est à l'arrêt ou en mouvement.

Trajet

Lorsqu'il est affiché sur l'indicateur personnalisé, le menu Compteur journalier permet à l'utilisateur de sélectionner avec la **Commande de menu** les données statistiques (Compteur journalier A/B, Compteur kilométrique) qui apparaissent sur la barre d'état inférieure.

Le compteur kilométrique s'affiche par défaut. Pour afficher le compteur journalier, sélectionnez le trajet approprié (A/B) et appuyez sur **OK** pour confirmer la sélection.

NOTE :
Pour réinitialiser le compteur journalier :

1. Sélectionnez le compteur journalier souhaité (trajet A / B) dans le menu Trajet.
2. Appuyez sur **OK** et maintenez-le enfoncé pour effacer la valeur du trajet précédent.

Limiteur de vitesse



L'utilisateur peut utiliser la **Commande de menu** pour activer, régler et désactiver la vitesse maximale du véhicule contrôlée par le limiteur de vitesse affiché dans l'indicateur personnalisé. Reportez-vous à la section Mode Limiteur de vitesse, page 3-161 pour consulter d'autres informations.

Treuil (si installé)



Affiché dans l'indicateur personnalisé, le menu Treuil permet à l'utilisateur de déployer **(extérieur/OUT)** ou de rétracter **(intérieur/IN)** le treuil à l'aide de la **Commande de menu**. Ce véhicule n'est pas équipé d'un treuil installé en usine. Consultez un concessionnaire Can-Am agréé pour installer un treuil et d'autres accessoires disponibles dont vous pourriez avoir besoin.

Renseignements sur le véhicule



Dans l'indicateur personnalisé, le menu Renseignements sur le véhicule permet à l'utilisateur d'afficher les informations suivantes :

- Température ambiante
- État de la batterie 12 V
- Température de la batterie haute tension
- Consommation électrique instantanée (lorsque le compteur journalier est sélectionné)
- Plage

Appuyez sur la **commande de menu** pour sélectionner les informations souhaitées et cliquez sur **OK** pour confirmer votre choix.

Indicateur de performances

Le compteur de performance fournit des informations cruciales sur l'autonomie du véhicule, la consommation d'énergie et d'autres informations complémentaires.

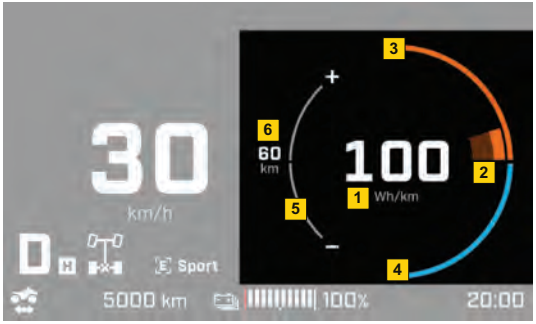

1. Utilisation de l’indicateur personnalisé / de la puissance / régénération*
2. Utilisation de la puissance/régénération
3. Capacité de puissance
4. Capacité de régénération
5. Indicateur de confiance en l’autonomie
6. Autonomie du véhicule

* En fonction des préférences de l’utilisateur, l’indicateur personnalisé peut afficher des informations complémentaires. Se reporter à Indicateur personnalisé, page 3-34.

Utilisation de la puissance / régénération

La puissance et l'utilisation et la capacité de régénération du véhicule, affichées sur le côté droit de la jauge de performance, sont influencées par des facteurs tels que l'état de charge de la batterie de propulsion et la température du système de propulsion du véhicule.

Les lignes fines extérieures indiquent la puissance maximale disponible (orange) et la capacité de régénération (bleu). Toute limitation entraînera leur ombrage partiel et réduira la puissance instantanée disponible.

La courbe épaisse, qui varie instantanément pendant l'accélération et la décélération, représente la puissance instantanée et l'utilisation de la régénération du système de propulsion du véhicule.

NOTE :
Si le levier d'accélérateur est enfoncé à fond et que les roues ne tournent pas, cela signifie que le couple maximal du véhicule a peut-être été atteint.
Dans ce cas, utilisez la vitesse inférieure **(L)** et/ou réduisez la charge du véhicule.

Niveau de confiance

Le niveau de confiance est affiché à l'aide d'une barre blanche située à gauche de la jauge de performance.

La plage et le niveau de confiance s'ajustent automatiquement en fonction de l'utilisation du véhicule et des conditions de fonctionnement.

Témoins et avertisseurs lumineux

Les avertisseurs suivants indiquent que l'état du véhicule présente un problème qui pourrait devenir grave. Certains témoins et avertisseurs s'allument au démarrage du véhicule pour s'assurer qu'ils fonctionnent. Si un témoin ou un avertisseur reste allumé après avoir démarré le véhicule, voyez à quoi réfère le témoin ou l'avertisseur pour obtenir plus d'information.

NOTE
Certains avertisseurs paraissent sur l'afficheur de l'indicateur multifonction et agissent comme un témoin lumineux sans toutefois s'afficher au démarrage.

Avertissement et témoins lumineux

Le(s) témoin(s) de l'affichage multifonction, les messages et les codes sonores signalent les anomalies ou une situation particulière.

Un témoin peut clignoter seul ou en combinaison avec un autre témoin.

Certains messages sont accompagnés d'un code sonore et d'un ou de plusieurs témoins.

Des codes sonores retentissent et des messages apparaissent pour attirer votre attention.

Les témoins lumineux sont placés dans deux (2) zones de l’affichage multifonction :

- Barre d’état supérieure
- Affichage numérique latéral gauche



1. Barre d'état supérieure
2. Affichage numérique latéral gauche

Notifications

Lampe témoin allumée	*État de la lampe témoin*		*Message*	*Description*
	ON (activé)	*Clignote*		
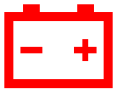 (ROUGE)	X		BATTERIE 12 V/ BASSE TENSION DE LA BATTERIE	Le système de 12 V affiche une tension faible. Le véhicule peut s'arrêter de manière inattendue.
	X		BATTERIE 12 V/ HAUTE TENSION DE LA BATTERIE	Le système de 12 V affiche une tension haute.
 (ORANGE)	X		—	La température de la batterie de propulsion est élevée. La performance est limitée.
		X	BATTERIE DE PROPULSION/ SURCHAUFFE	La température de la batterie de propulsion est en surchauffe. La performance est extrêmement limitée.

Lampe témoin allumée	*État de la lampe témoin*		*Message*	*Description*
	ON (activé)	*Clignote*		
 (BLEU)	X		—	Température de la batterie de propulsion basse. La performance est limitée.
 (ORANGE)		X	DÉFAUT ÉLECTRIQUE/ ENTRETIEN REQUIS	Une défaillance de la boucle de verrouillage haute tension (HVIL) ou du contrôleur permanent d'isolement (CPI) a été détectée. Il se peut que la recharge ou la conduite ne soient pas possibles. Réparation nécessaire.
	X		ARRÊT D'URGENCE/ SE GARER ET DESCENDRE DU VÉHICULE	Erreur critique dans la batterie de propulsion entraînant l'arrêt du véhicule. Garez-vous dans un espace ouvert et

Lampe témoin allumée	*État de la lampe témoin*		*Message*	*Description*
	ON (activé)	*Clignote*		
				non à l'intérieur. Appelez votre concessionnaire pour faire réparer votre véhicule.
	X		—	Défaillance de la batterie de propulsion.
 (ORANGE)	X		SYSTÈME DE CHARGE/LE SYSTÈME NE PARVIENT PAS À SE CHARGER	Un problème dans le système de charge interrompt la charge. Réparation nécessaire.
	X		SURCHAUFFE DU SYSTÈME DE CHARGE – PUISSANCE DE CHARGE RÉDUITE	La puissance de charge est réduite en raison d'une surchauffe du chargeur. La charge peut prendre plus de temps que d'habitude.

Lampe témoin allumée	*État de la lampe témoin*		*Message*	*Description*
	ON (activé)	*Clignote*		
 (ORANGE)		X	BATTERIE DE PROPULSION/FAIBLE ÉTAT DE CHARGE – CHARGER MAINTENANT	Le niveau de charge de la batterie de propulsion est extrêmement bas. La performance est limitée. Ne laissez pas le véhicule sans le recharger. Si le niveau de charge de la batterie haute tension est extrêmement bas, celle-ci doit être rechargée dans les 24 heures suivant sa décharge afin d'éviter tout dommage potentiel et de préserver sa longévité.
 (ORANGE)	X		SYSTÈME DE PROPULSION/ RÉDUCTION AUTOMATIQUE DE PUISSANCE	Réduction automatique de la puissance en raison d'un dysfonctionnement du système. Réparation nécessaire.

Lampe témoin allumée	État de la lampe témoin		Message	Description
	ON (activé)	Clignote		
 (ORANGE)		X	ARRÊT D'URGENCE/ SE GARER EN LIEU SÛR	État critique entraînant un arrêt immédiat. Réparation nécessaire.
	X		—	Pannes du système.
 (ROUGE)	X		—	La température du liquide de refroidissement ou du moteur électrique est élevée. Il est préférable d'utiliser les vitesses basses afin de réduire la température du moteur.
		X	MOTEUR ÉLECTRIQUE/ SURCHAUFFE	Le moteur électrique surchauffe et ses performances sont limitées. Il est préférable d'utiliser les vitesses basses afin de réduire la température du moteur.

Lampe témoin allumée	*État de la lampe témoin*		*Message*	*Description*
	ON (activé)	*Clignote*		
 (ORANGE)	X		—	Réparation nécessaire.
 (VERT)	X		—	Point mort engagé

Lampe témoin allumée	*État de la lampe témoin*		*Message*	*Description*
	ON (activé)	*Clignote*		
 (BLEU)	X		—	Feux de route allumés.
	X		—	Système de chenilles présent.

Lampe témoin allumée	*État de la lampe témoin*		*Message*	*Description*
	ON (activé)	*Clignote*		
 (VERT)	X		—	Fonction de limitation de vitesse activée.
 (VERT)	X		—	Les feux de position sont activés.

Lampe témoin allumée	*État de la lampe témoin*		*Message*	*Description*
	ON (activé)	*Clignote*		
—			POSTE DE CHARGE/ IMPOSSIBLE DE CHARGER LE VÉHICULE	Un problème dans la station de charge (EAVE) interrompt la charge.
—			POSTE DE CHARGE/ IMPOSSIBLE DE CHARGER – VÉRIFIER LA POIGNÉE DE CHARGE	Le véhicule ne peut pas se recharger parce que la poignée de recharge n'est pas correctement connectée.
—			DÉSACTIVATION DU MODE CONDUITE/ APPUYEZ SUR LE FREIN POUR QUE LE VÉHICULE RESTE PRÊT À PARTIR	Le point mort est automatiquement sélectionné lorsqu'aucun utilisateur n'est détecté.

Lampe témoin allumée	*État de la lampe témoin*		*Message*	*Description*
	ON (activé)	*Clignote*		
—			BATTERIE DE PROPULSION/BASSE TEMPÉRATURE – MODE DE PRÉCHAUFFAGE	La batterie chauffe pour atteindre des performances de recharge optimales.
—			BATTERIE DE PROPULSION/ TEMPÉRATURE ÉLEVÉE – REFROIDISSEMENT	La température de la batterie de propulsion est trop élevée pour permettre la recharge. Le véhicule refroidira de lui-même et commencera automatiquement la charge.
—			METTRE LE LEVIER DE VITESSES EN POSITION DE STATIONNEMENT (P)	Le véhicule est soit connecté à la borne de recharge (EAVE), soit à l'arrêt (système de propulsion inactif) et le frein de stationnement n'est pas enclenché.

Codes d'erreurs

Les codes d’erreur actifs et apparus, liés aux voyants d’avertissement et aux témoins, seront enregistrés dans l’unité de commande du véhicule.

Communiquez avec un concessionnaire autorisé BRP Can-Am pour faire inspecter et réparer votre véhicule.

Icônes et témoins lumineux

Les icônes et témoins lumineux de l’affichage multifonction signalent également des situations particulières.

Certains messages peuvent être accompagnés d’un code sonore et d’un (e) ou de plusieurs icône (s) témoin(s) lumineux.

Des codes sonores retentissent et des messages apparaissent pour attirer votre attention.

Les icônes et témoins lumineux sont placés dans deux (2) zones de l’affichage multifonction :

- Affichage numérique latéral gauche
- Barre d’état inférieure.



1. Affichage numérique latéral gauche
2. Barre d'état inférieure

Icônes et témoins lumineux	*Description*
 (VERT)	• Le véhicule est à l’arrêt et prêt à partir. • La partie droite ronde de l'indicateur de performance clignotera également en bleu.
ON	• Le véhicule est sous tension et les contacteurs de la batterie haute tension sont fermés.
	• Véhicule en mouvement.
P	• Frein de stationnement engagé.

Icônes et témoins lumineux	*Description*
N	• Point mort enclenché.
D	• Le véhicule est en marche avant et prêt à partir.
R	• Le véhicule est en marche arrière et prêt à partir.
H	• Haute vitesse enclenchée.

Icônes et témoins lumineux	*Description*
	• Basse vitesse enclenchée.
	• Mode Moteur : **NORMAL**, **SPORT**, ou **TRAVAIL**
	• Programmation de charge activée.
	• Le câble de recharge est verrouillé. (Véhicules équipés d'un connecteur de charge de type 2)

Icônes et témoins lumineux	*Description*
	• Câble de recharge déverrouillé. (Véhicules équipés d'un connecteur de charge de type 2)
	• Véhicule connecté à un équipement d'alimentation pour véhicule électrique (EAVE) sans recharge en cours.
 (ORANGE)	• Véhicule connecté à un EAVE et ne se chargeant pas en raison d'une défaillance.
	• Véhicule en cours de charge

Icônes et témoins lumineux	*Description*
	• Délai avant que le câble de recharge ne se verrouille automatiquement après une demande de déverrouillage de la part de l'utilisateur, lorsqu'il est laissé branché. (Véhicules équipés d'un connecteur de charge de type 2)
20:00	• Horloge
	• 2RM enclenché.
	• 4RM enclenché.

Icônes et témoins lumineux	*Description*
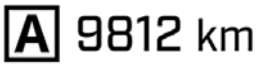	• Compteur de distance.
	• Compteur kilométrique
	• État de charge du véhicule.

Configuration de l’affichage multifonction

En fonction des préférences de l’utilisateur, vous pouvez régler les paramètres de l’affichage multifonction suivant lorsque le véhicule est sous tension et à l’arrêt. Se reporter à Démarrage du véhicule, page 3-154 pour mettre le véhicule en marche.

Enfoncez longuement le bouton **Paramètres de conduite**.



Appuyez sur la **commande de menu** pour sélectionner l’une des options suivantes :

- **Menu Affichage**.
- **Menu Énergie**.

Appuyez sur **OK** pour confirmer la sélection.





Menu Affichage



Menu Énergie

Reportez-vous aux sections suivantes pour configurer chaque paramètre. Lorsque vous avez terminé, enfoncez longuement le bouton **Paramètres de conduite**. Appuyez sur la **commande de menu** pour sélectionner l'option **Quitter**. Appuyez sur **OK** pour confirmer la sélection.

Menu Affichage

Le menu **Affichage** permet de régler l'un des paramètres suivants :





Thème

Appuyez sur la **commande de menu** pour sélectionner le **thème** et cliquez sur **OK** pour confirmer votre choix.



À l’aide de la **commande de menu**, sélectionnez le thème et cliquez sur **OK** pour confirmer votre choix.



Mode sombre

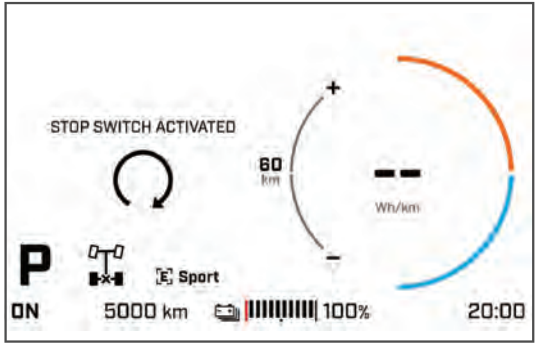

Mode clair

Luminosité

Appuyez sur la **commande de menu** pour sélectionner la **luminosité** et cliquez sur **OK** pour confirmer votre choix.



Appuyez sur la **commande de menu** pour régler l'intensité lumineuse et cliquez sur **OK** pour confirmer votre choix.

Unités

Appuyez sur la **commande de menu** pour sélectionner l'**unité** et cliquez sur **OK** pour confirmer votre choix.



Sélectionnez l'unité préférée et cliquez sur **OK** pour confirmer votre choix.

Langue

Appuyez sur la **commande de menu** pour sélectionner la **langue** et cliquez sur **OK** pour confirmer votre choix.



Sélectionnez la langue préférée et cliquez sur **OK** pour confirmer votre choix.

préchauffage

Appuyez sur la **commande de menu** pour régler l'**heure** et cliquez sur **OK** pour confirmer votre choix.



Réglez l'heure de l'affichage multifonction et cliquez sur **OK** pour confirmer.

Menu Énergie

Ce menu donne accès aux fonctions et paramètres de recharge du véhicule suivants :

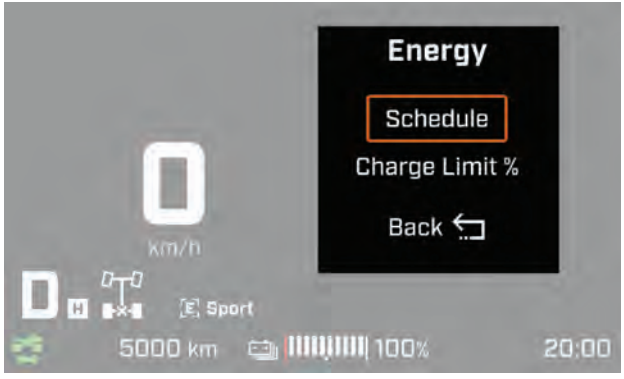

Reportez-vous à la section Configuration de la recharge du véhicule, page 3-144 pour consulter d’autres renseignements.

ÉQUIPEMENT

En lisant ce Guide du conducteur, n'oubliez pas :

AVERTISSEMENT
Indique un danger potentiel qui, s'il n'est pas évité, peut se traduire en blessure sérieuse ou mort.

Porte-bagages

Emplacement des porte-bagages

Les porte-bagages sont situés à l'avant et à l'arrière du véhicule.



1. Porte-bagages avant
2. Porte-bagages arrière

Fonctionnement du porte-bagages

⚠ AVERTISSEMENT

- Ne transportez jamais un passager sur un porte-bagages.
- La charge ne doit jamais gêner la visibilité du conducteur ni affecter sa capacité à diriger correctement le véhicule.
- Ne pas surcharger le véhicule.
- Assurez-vous toujours que la charge est fixée correctement et ne dépasse pas des porte-bagages.

Vérifiez toujours les recommandations concernant les **Charges maximales des porte-bagages - Étiquette d'avertissement**.

Les porte-bagages sont pratiques pour transporter du matériel et d'autres charges. Ils ne doivent jamais être utilisés pour transporter un passager.

Voyant du port de recharge

Emplacement du voyant du port de recharge

Le voyant du port de recharge est situé sur le côté gauche du port de recharge.

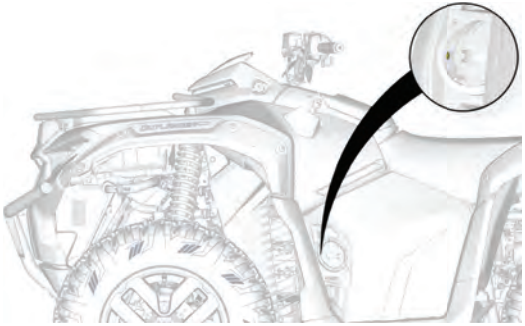

Fonctionnement du voyant du port de recharge

Le port de recharge est équipé d'un voyant à DEL pour faciliter le branchement du véhicule la nuit.

Console

Emplacement de la console

La console est située devant le guidon.

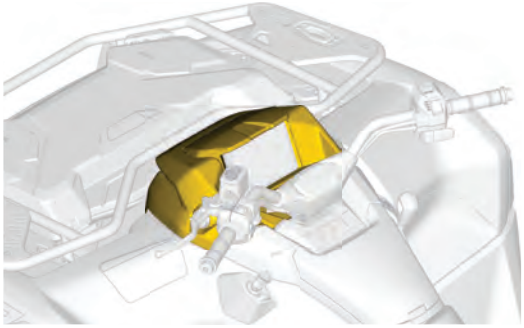

Pour retirer la console

1. Désengagez les deux vis d’un quart de tour.

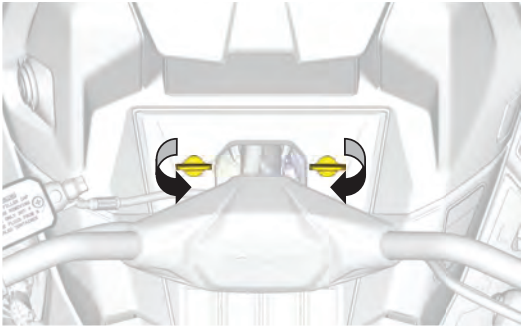

2. Appuyez sur le bouton situé sur le côté droit de la console.

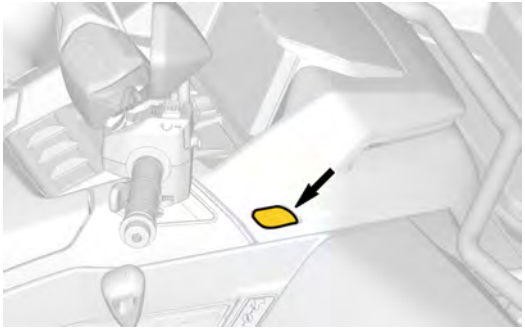

3. Soulevez le bord arrière gauche de la console pour désengager la languette de la boîte à gants.

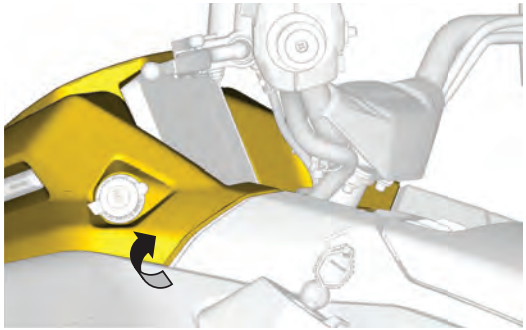

4. Soulevez le bord arrière de la console.

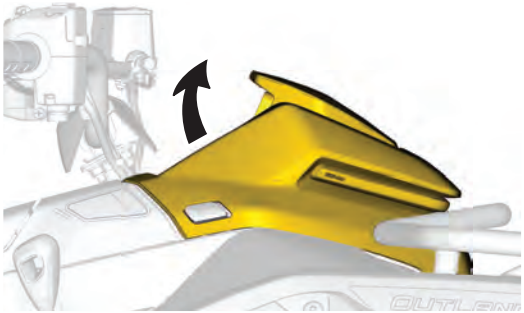

5. Retirez les deux connecteurs à fourche sur les bornes de la prise de courant 12 volts.

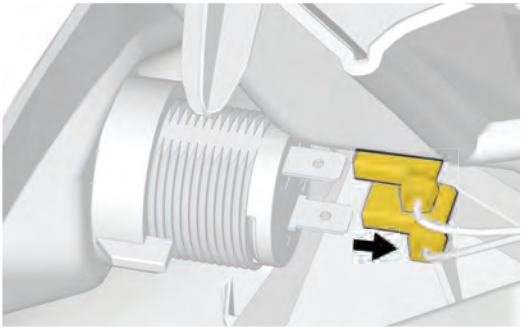

6. Débranchez et déconnectez le connecteur de la lampe de la console.

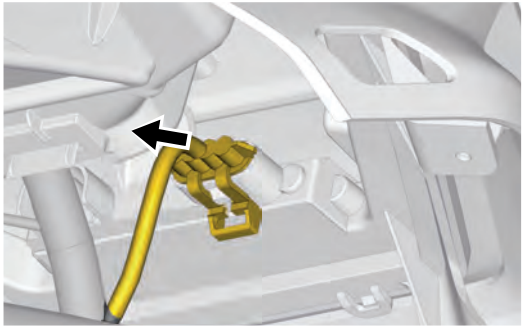

7. Appuyez sur les clips de retenue du connecteur de l'écran multifonction, puis déconnectez le connecteur.

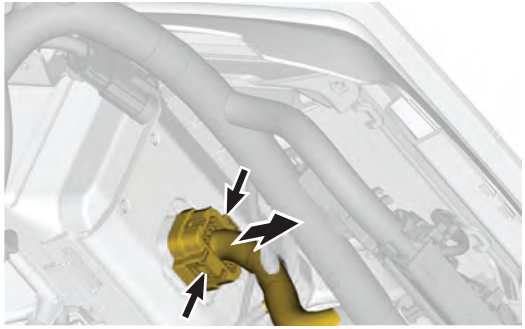

8. Soulevez la console, puis tirez-la vers l'arrière pour la sortir du véhicule.



Installation de la console

1. Branchez le câble électrique à l'écran multifonction. Assurez-vous que les clips de fixation sont bien enclenchés.

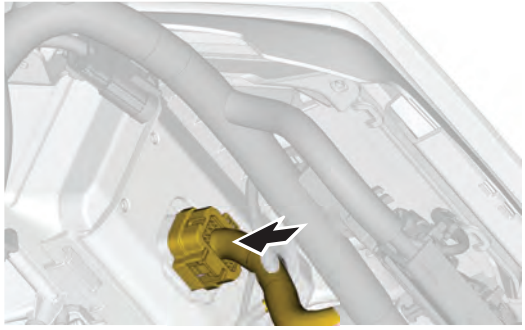

2. Branchez le câble électrique à l'éclairage de la console. Assurez-vous que le clip est bien enclenché.

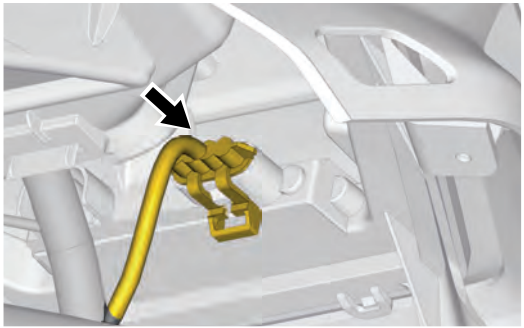

3. Enfoncez les deux connecteurs à fourche sur les bornes de la prise de courant 12 volts.

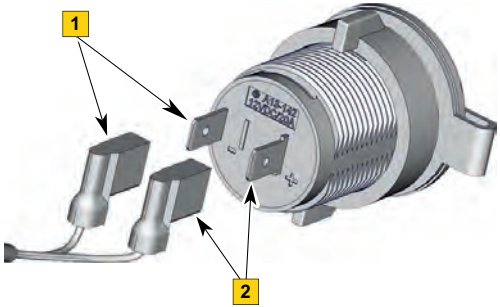

1. Câble négatif (noir)
2. Câble positif (rouge)

NOTE :Installez le connecteur ROUGE sur la borne POSITIVE (+) et le connecteur NOIR sur la borne NÉGATIVE (-).

4. Insérez la languette située à l'avant de la console sous le couvercle du compartiment de rangement avant. Assurez-vous que la console est correctement alignée.

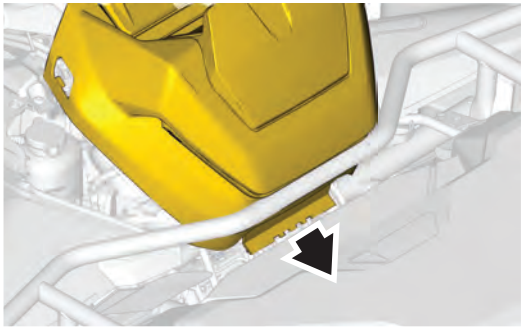

5. Abaissez la console pour la mettre en place.

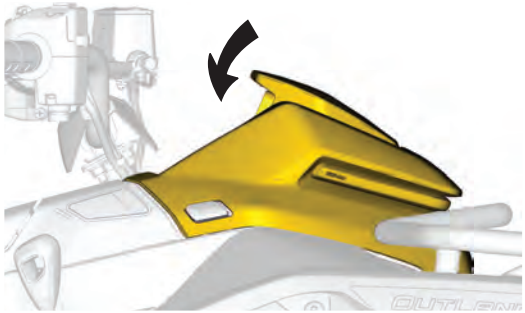

6. Appuyez sur la console vers le bas pour enclencher les languettes de verrouillage

situées de chaque côté de la colonne de direction.

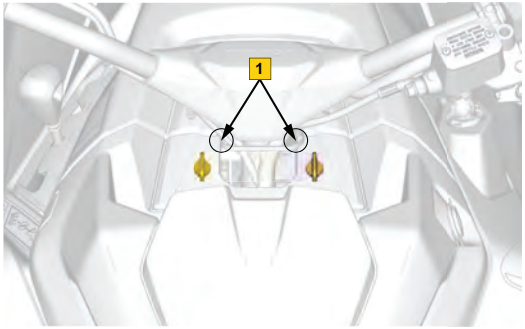

1. Emplacements de la patte de verrouillage

7. Appuyez sur le bord arrière gauche de la console au-dessus de la languette de la boîte à gants. Assurez-vous qu'elle s'enclenche correctement.

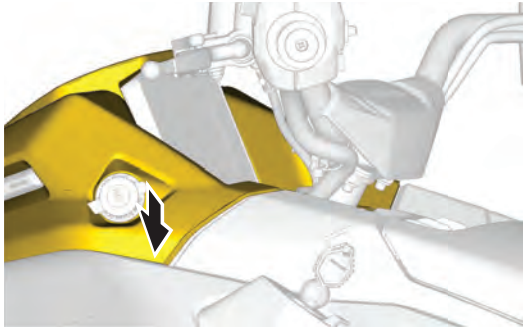

8. Appuyez sur le bord arrière gauche de la console au-dessus de la languette de la boîte

à gants. Assurez-vous qu'elle s'enclenche correctement.

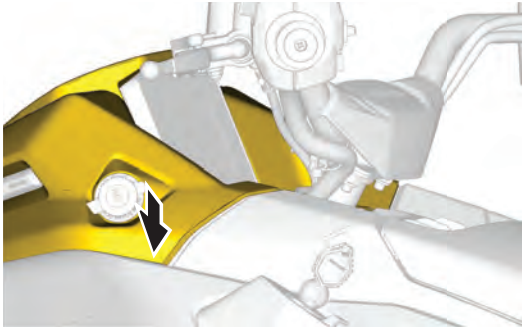

9. Vérifiez que le bouton situé sur le côté droit de la console est enclenché.

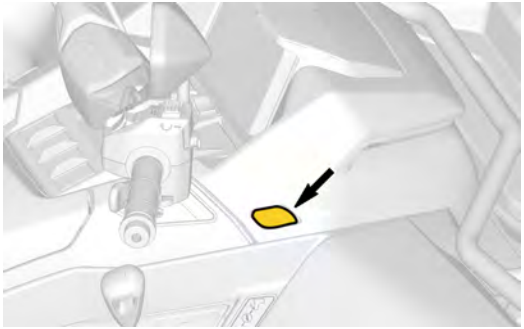

10. Fixez la console à l'aide des deux fixations quart de tour.



Voyant de la console

Emplacement du voyant de la console

Le voyant de la console est situé à l'avant de la console.



Fonctionnement du voyant de la console

Le voyant de la console, situé sur le bord avant de la console, indique l'état du véhicule :

- Allumage progressif = Réveil
- Allumage en continu = Conduite
- Extinction progressive = Arrêt
- Clignotant = Recharge

Sortie 12 volts

Emplacement de la prise de courant 12 volts

La prise de courant 12 volts est située sur le côté gauche de la console.



Fonctionnement de la prise de courant 12 volts

La prise 12 volts est pratique pour alimenter un projecteur portatif ou tout autre équipement portable.

Pour utiliser la prise, retirez le capuchon de protection.

Remettez toujours le capuchon en place après utilisation afin de protéger la prise contre les infiltrations d'eau.

Boîte à gants

Emplacement la boîte à gants

La boîte de gants est située devant le siège avant.



Fonctionnement de la boîte à gants

La boîte à gants peut être utilisée pour protéger un appareil mobile ou d'autres petits objets des intempéries pendant la conduite et pour ranger le guide d'utilisation.

AVIS
Pendant l'été, l'intérieur de ce compartiment peut très chaud, ou lorsque le véhicule circule à faible vitesse pendant une longue période. Nous recommandons de ne pas exposer aucun appareil électronique à des températures élevées qui peuvent détériorer ses composants de manière permanente.

Pour ouvrir la boîte à gants :

1. Tirez sur le loquet du couvercle pour ouvrir la boîte à gants.



2. Refermez le couvercle lorsque vous avez terminé.

Repose-pieds

Emplacement des repose-pieds

Les repose-pieds du conducteur se trouvent de chaque côté du véhicule.

Modèles 1 place

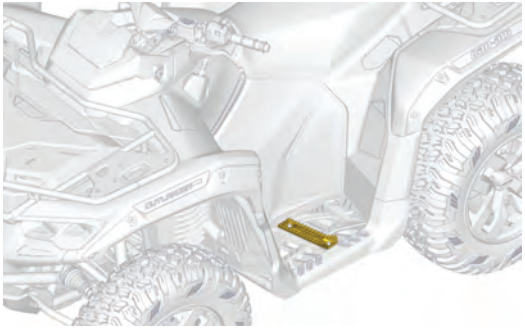

Modèles 2 place

Les repose-pieds du passager de trouvent de chaque côté du véhicule derrière les repose-pieds du conducteur.

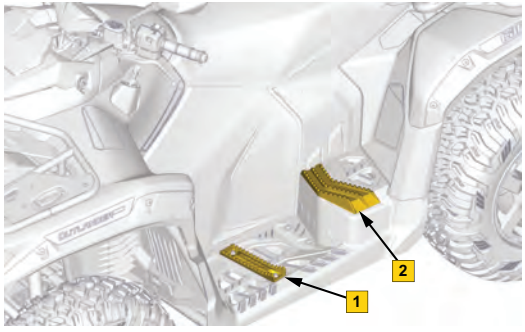

1. Repose-pied du conducteur
2. Repose-pied du passager

Utilisation des repose-pieds

Les repose-pieds du véhicule offrent une adhérence et un confort supplémentaires pendant la conduite.

Modèles 1 place

AVERTISSEMENT

Le conducteur doit avoir les deux pieds sur les supports de repose-pieds en tout temps lorsque le véhicule est en marche.

Modèles 2 place

AVERTISSEMENT

Le conducteur et le passager doivent avoir les deux pieds sur les repose-pieds en tout temps lorsque le véhicule est en marche.

Compartiment de rangement avant

Emplacement du compartiment de rangement avant

Le compartiment de rangement avant est situé à l'avant du véhicule, au centre du porte-bagages.

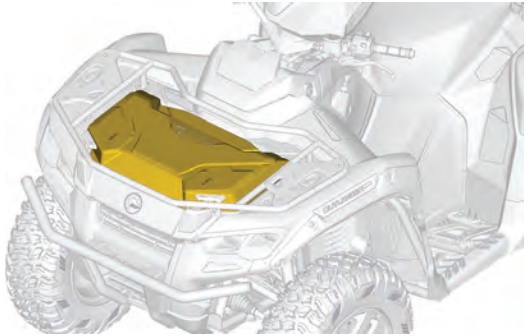

Fonctionnement du compartiment de rangement avant

Le compartiment de rangement avant est un emplacement pratique pour transporter des effets personnels.

AVERTISSEMENT

Placez toujours le levier de vitesses sur la position PARK avant d'ouvrir le capot.

Ne laissez jamais d'objets lourds ou cassants dans cette zone de stockage.

Fermez et verrouillez toujours le capot avant de rouler.

Pour ouvrir le couvercle du compartiment de rangement avant, déverrouillez les deux loquets du couvercle et soulevez doucement le couvercle.

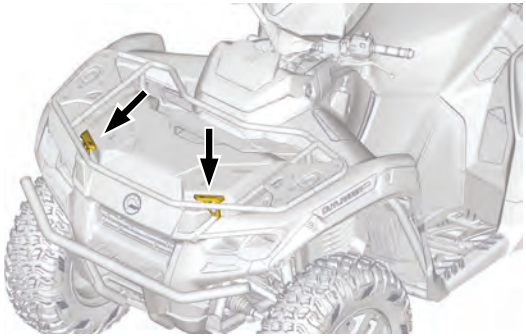

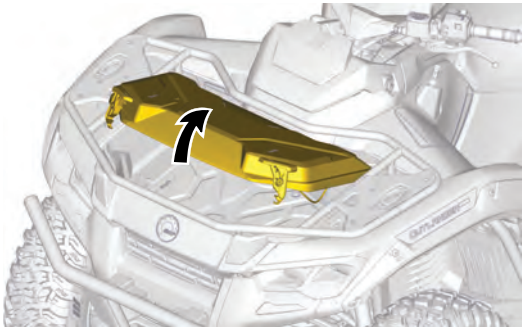

Utilisez le levier situé à l'intérieur du compartiment de rangement pour verrouiller le couvercle en position ouverte.

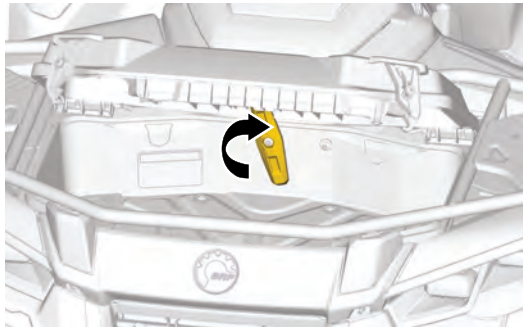

Après avoir fermé le couvercle, assurez-vous toujours que le loquet est correctement enclenché.

Dépose du couvercle du compartiment de rangement avant.

1. Ouvrez le couvercle du compartiment de rangement avant.

2. Retirez le câble de retenue du couvercle.
3. Continuez à ouvrir le couvercle puis tirez-le vers le haut.

Installation du couvercle du compartiment de rangement avant

1. Réinsérez les charnières du couvercle dans leurs emplacements.
2. Réinstallez le câble de retenue.
3. Vérifiez que le couvercle est correctement fermé.

Poignées de maintien du passager

Emplacement des poignées pour passagers

Les poignées sont situées à gauche et à droite du siège passager sur les modèles 2 places.

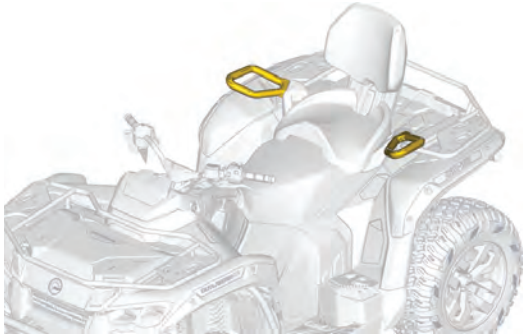

Fonctionnement des poignées de maintien pour passagers

Le passager doit saisir les poignées pendant que le véhicule se déplace.

AVERTISSEMENT

Le passager doit toujours tenir fermement les poignées de maintien ; il ne doit pas s'agripper au conducteur. Il doit aussi mettre ses pieds sur les repose-pieds.

Siège passager

Emplacement du siège passager

Sur les modèles de véhicules 2 places, le siège passager est situé derrière le siège conducteur.

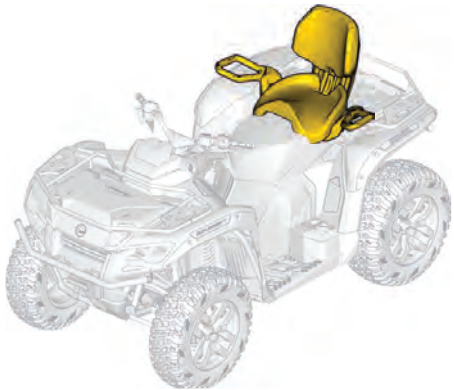

Utilisation du siège passager

AVERTISSEMENT

Ne jamais conduire le véhicule sans que le siège du passager ne soit installé.

Le siège passager est conçu pour accueillir un passager uniquement. Il est équipé d'un dossier intégré et de poignées pour soutenir le passager.

AVERTISSEMENT

Sans le siège du passager, le véhicule devient un véhicule à UN UTILISATEUR (modèle 1 place) et AUCUN PASSAGER ne doit monter sur le véhicule.

Retrait du siège passager

1. Tirez le levier de verrouillage du siège du passager vers l'avant du siège.

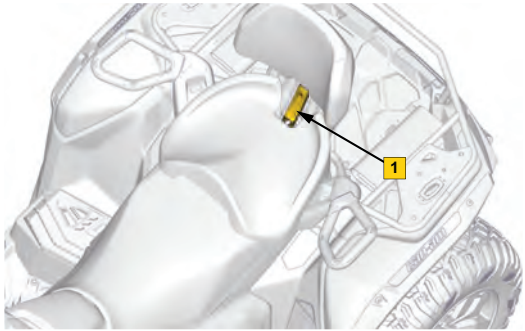

Modèles 2 places

1. Loquet du siège

2. Tout en maintenant le levier de verrouillage tiré vers l'avant, appliquez une pression vers

le bas sur l'arrière du levier de verrouillage pour dégager le loquet de la goupille et basculer le siège vers l'avant à l'aide du dossier.

3. Tirez le siège vers l'arrière et vers le haut hors de l'emplacement pour dégager les pattes avant.

Installation de la selle passager

1. Assurez-vous que le levier de verrouillage est dans la position ouverte en le tirant vers l'avant du siège.
2. En utilisant un mouvement vers l'avant, insérez les deux pattes avant du siège dans les boîtiers d'ancrage du véhicule.
3. Sur les modèles avec poignée chauffante et/ou visière chauffante pour le passager, branchez le connecteur électrique situé sous le siège.
4. Faites pivoter le siège passager vers le bas pour engager le verrou arrière.
5. Fermez le levier de verrouillage en le poussant vers l'arrière pour fixer le siège en place.

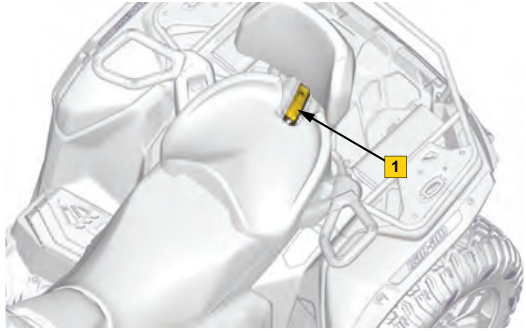

Modèles 2 places

1. Loquet du siège

6. Vérifiez si le siège est bien fixé en position avant de l'utiliser.

AVERTISSEMENT

Il est essentiel pour la sécurité du passager de vérifier si son siège est bien verrouillé en place en tirant plusieurs fois vers le haut et l'arrière.

Siège

Pour retirer le siège

1. Démontez le siège passager, le cas échéant.
2. Tirez le loquet du siège vers le haut. Ce loquet est situé sous l'arrière du siège.

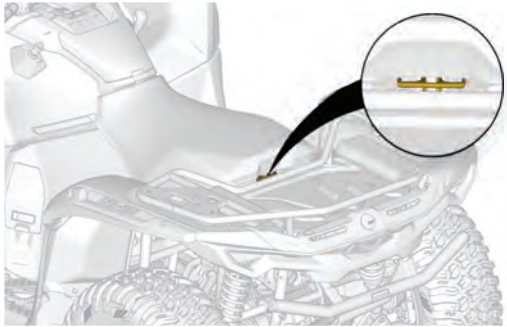

Typique

3. Tirez le siège vers le haut, puis vers l'arrière.

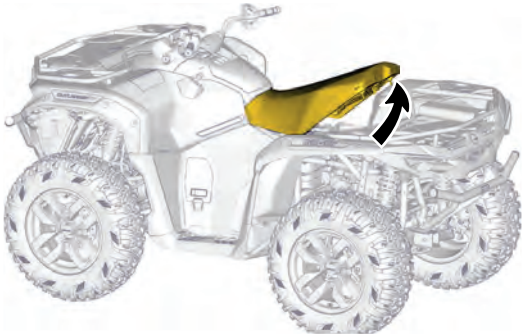

Typique

4. Continuez de soulever le siège jusqu'à ce que vous puissiez dégager le mécanisme de retenue avant, puis retirez le siège complètement.

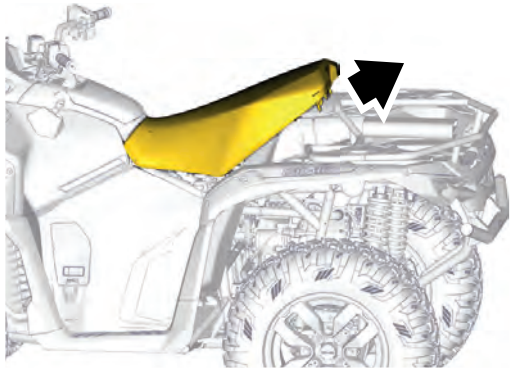

Typique

Installation du siège

1. Insérez les languettes avant du siège dans le crochet du support du démarreur à relais.

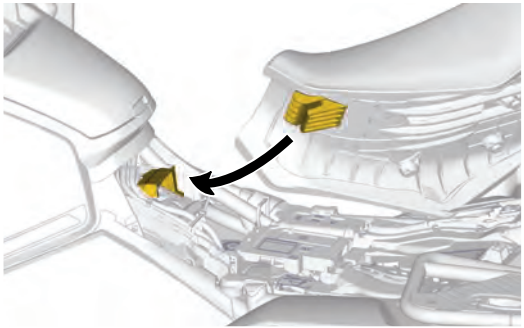

2. Poussez sur l'arrière du siège pour le positionner correctement.

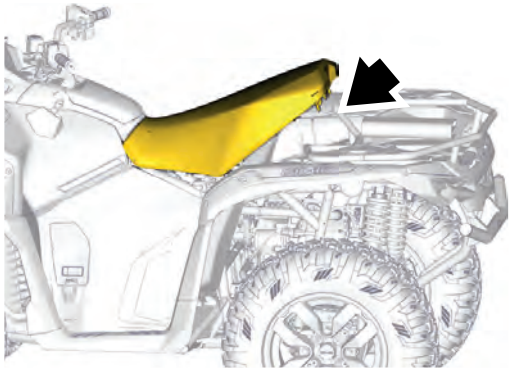

Typique

3. Après avoir bien placé le siège, appuyez fermement pour le bloquer en place. Un déclic très évident se fera sentir.

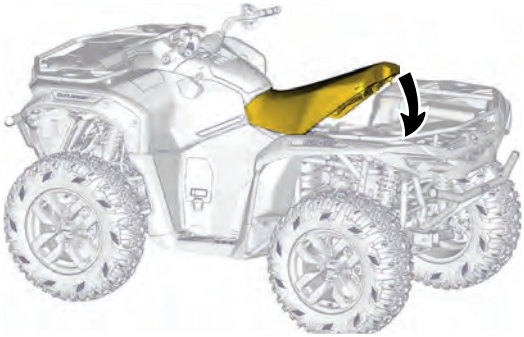

Typique

4. Vérifiez que le siège est solidement fixé en tirant sur l'avant pour confirmer qu'il est bien verrouillé.

⚠ AVERTISSEMENT

Assurez-vous que le siège est correctement verrouillé en position. Tirez vers l'arrière et vers le haut plusieurs fois (l'avant et l'arrière). Même si vous entendez un claquement distinctif pendant l'installation, tirez toujours vers l'arrière et vers le haut pour confirmer le bon verrouillage.

Panneau latéral

Emplacement du panneau latéral

Les panneaux latéraux sont situés de chaque côté du véhicule, sous le siège.

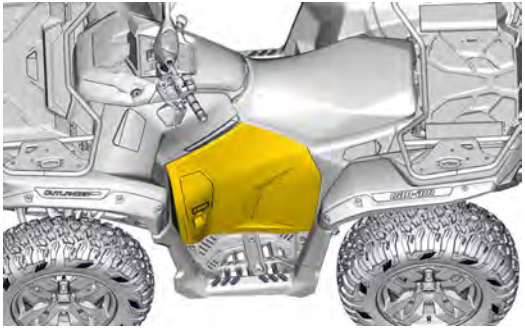

Dépose du panneau latéral

DANGER

Ne touchez pas les composants haute tension et ne manipulez pas, ne coupez pas et n'endommagez pas les câbles haute tension orange. Traitez toujours les câbles haute tension orange comme s'ils étaient sous tension. Les panneaux latéraux du véhicule ne doivent être retirés que pour une inspection visuelle.

1. Retirez le siège. Se reporter à Pour retirer le siège, page 3-95.
2. Ouvrez le couvercle du port de recharge.

3. Retirez les deux vis qui fixent le panneau latéral au support du port de recharge.



4. Éloignez le panneau du cadre.



NOTE :
La trappe du port de recharge est fixée sur le côté gauche du panneau.

5. Tirez suffisamment sur la partie supérieure du panneau pour le détacher de l'aile.

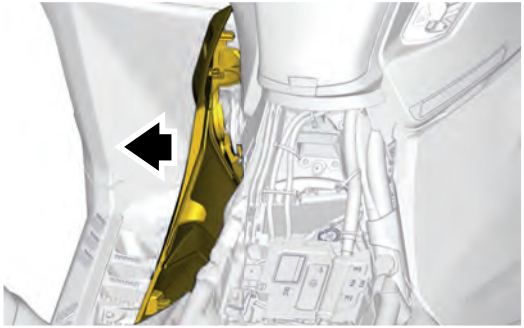

6. Débranchez les connecteurs électriques de l'éclairage du port de recharge comme suit :

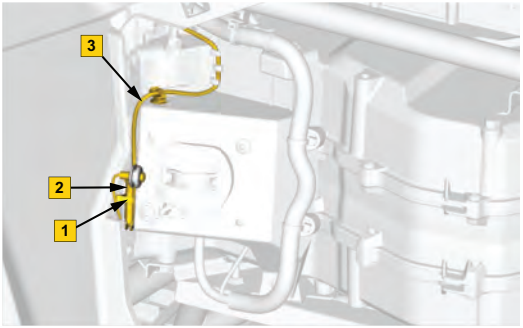

Typique – le panneau latéral a été retiré pour plus de clarté

1. Retirez l'attache.
2. Accédez aux connecteurs électriques du voyant du port de recharge.
3. Débranchez le voyant du port de recharge du faisceau principal du véhicule.

7. Inclinez le panneau latéral vers l'extérieur du véhicule et tirez vers le haut.

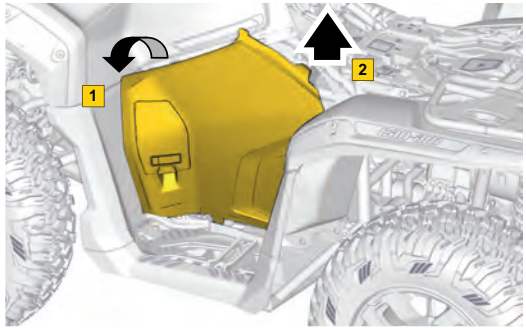

1. Inclinez le panneau latéral
2. Tirez vers le haut

Installation du panneau latéral

DANGER

Ne touchez pas les composants haute tension et ne manipulez pas, ne coupez pas et n'endommagez pas les câbles haute tension orange. Traitez toujours les câbles haute tension orange comme s'ils étaient sous tension. Les panneaux latéraux du véhicule ne doivent être retirés que pour une inspection visuelle.

NOTE :
Le siège doit être retiré pour installer les panneaux latéraux.

1. Insérez les deux languettes inférieures du panneau latéral en position sur le véhicule.

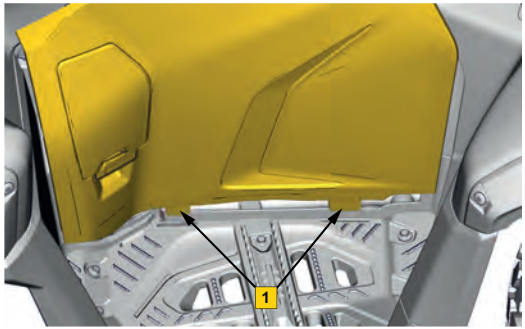

1. Insérer les languettes du panneau latéral

2. Connectez les connecteurs électriques de l’éclairage du port de recharge.

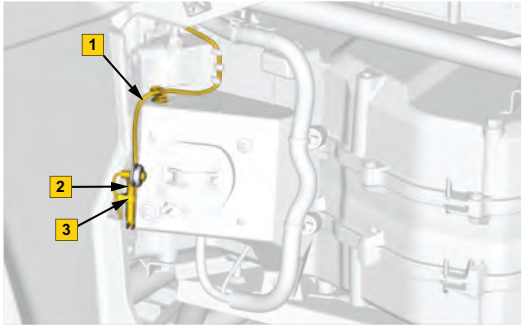

Typique – le panneau latéral a été retiré pour plus de clarté

1. Connectez le voyant du port de recharge au faisceau principal du véhicule.
2. Positionnez les connecteurs électriques du voyant du port de recharge.
3. Fixez les connecteurs électriques du voyant du port de recharge à l’aide d’un serre-câble ***NEUF****.*

3. Fixez le panneau supérieur à l'aile et au châssis.

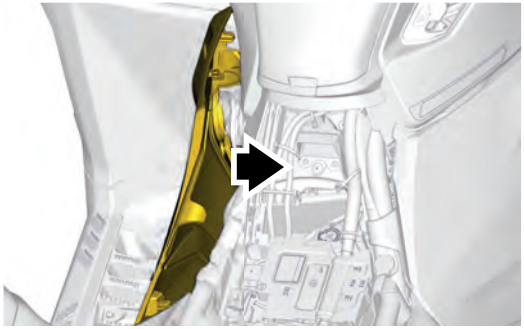

4. Installez les deux vis qui fixent le panneau latéral au support du port de recharge. Serrez au couple recommandé.



Couple de serrage	
Vis des panneaux latéraux	4 ± 1 m (35 ± 8 lbf-**po**)

5. Fermez le couvercle du port de charge.
6. Installez la selle. Reportez-vous à la section Installation du siège, page 3-97.

Crochets de récupération

Emplacement des crochets de remorquage

Les crochets de remorquage sont situés à l'avant et à l'arrière du châssis du véhicule.

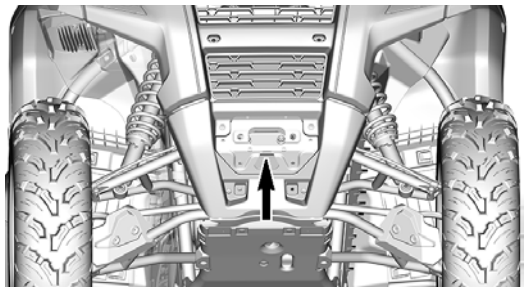

Position du Crochet de récupération avant

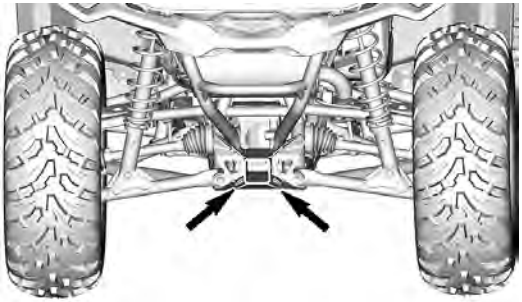

Positions pour le Crochet de récupération arrière

Utilisation des crochets de remorquage

⚠ AVERTISSEMENT

Le levier de vitesses doit être au point mort avant de remorquer le véhicule.

Utilisez les crochets de remorquage avant ou arrière pour dégager le véhicule lorsqu'il est coincé.

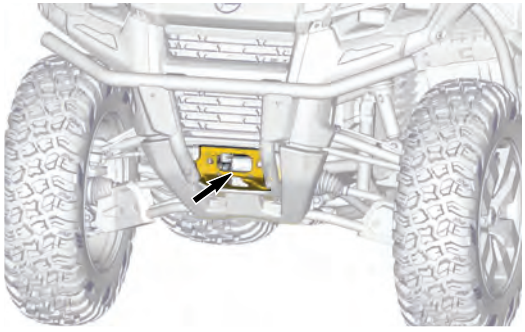

Point de fixation avant

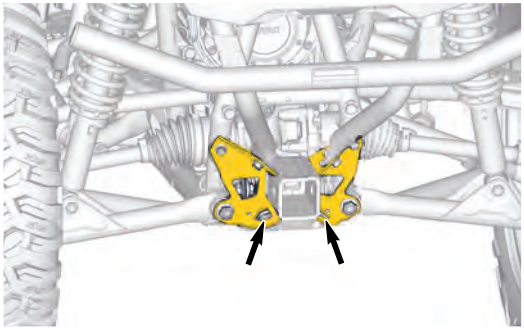

Point de fixation arrière

Trousse d’outils

Emplacement du nécessaire d'outils

Une partie du compartiment situé sous le siège du conducteur est conçue pour ranger les outils.

Ils doivent toujours être rangés dans leur emplacement et être correctement orientés.

La trousse à outils comprend les éléments suivants :

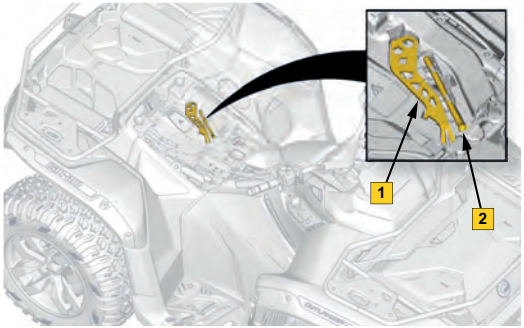

1. Outil multifonction
2. Manomètre pour pneus

Fonctionnement de l'outil multifonction

L'outil multifonction est conçu pour permettre d'effectuer des opérations d'entretien de base telles que le réglage de la suspension et le démontage des fixations.

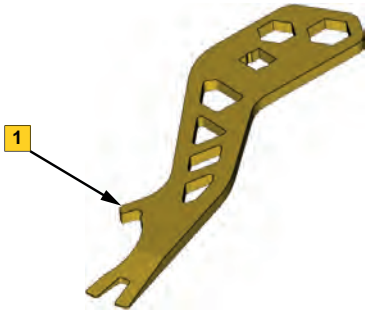

1. Dents de réglage de la suspension.

Crochet d'attelage

Emplacement de l’attelage pour remorque

L’attelage pour remorque est situé à l’arrière du véhicule et boulonné au châssis.

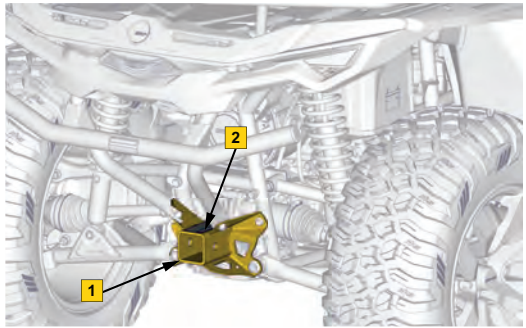

1. Logement du crochet d'attelage
2. Capacité de remorquage et poids en flèche – Étiquette d’avertissement

Utilisation de l’attelage de remorque

Attelage de remorque pratique pour tracter une remorque ou tout autre équipement.

Installez une rotule de la grosseur recommandée par le fabricant de la remorque.

AVERTISSEMENT

Installer la rotule de la grosseur qui convient à l'équipement à remorquer.

Consultez la section **Capacité de remorquage et poids en flèche d'attelage – Étiquette d'avertissement** et la section **Caractéristiques techniques** pour connaître les charges admissibles et les recommandations de remorquage.

Avant de conduire le véhicule, assurez-vous que le faisceau de câbles de la remorque est branché au connecteur du faisceau de câbles de la remorque du véhicule.

MODES DE FONCTIONNEMENT

Modes de traction de la transmission

Avant de passer du mode 2RM au mode 4RM, arrêtez complètement le véhicule.

AVIS
Utiliser le sélecteur de mode 2/4 roues motrices lorsque le véhicule est en mouvement peut causer des dommages au différentiel avant.

Mode 2 roues motrices

Dans ce mode, la puissance du système de propulsion haute tension est transmise uniquement aux roues arrière.

Pour activer le mode 2RM, appuyez sur la partie **INFÉRIEURE** du sélecteur.

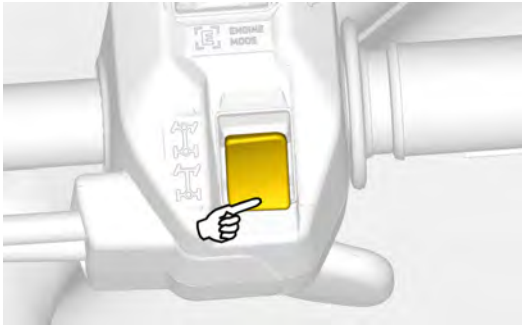

Typique

Mode 4 roues motrices

Dans ce mode, la puissance du système de propulsion haute tension est répartie entre les roues avant et arrière.

Pour activer le mode 4RM, appuyez sur la partie **supérieure** du sélecteur.



Typique

Modes du système de servodirection dynamique (DPS)

Le système de servodirection dynamique (DPS) trimode offre une assistance de direction au conducteur. Le niveau d'assistance s'adapte automatiquement à la vitesse du véhicule et aux besoins du conducteur afin d'offrir une assistance de direction maximale à basse vitesse lorsque le besoin du conducteur est plus élevé. Lorsque la vitesse augmente, l'assistance est réduite progressivement pour maximiser la sensation et la précision de la direction pour le conducteur.

Vous pouvez choisir entre trois modes d'assistance : Minimum, Moyen et Maximum. Chaque mode s'adapte automatiquement à la vitesse du véhicule et aux besoins du conducteur. Il n'est pas nécessaire de modifier le mode pendant la conduite. Ces modes sont utilisés pour régler le niveau d'assistance selon les préférences de chaque conducteur.

Les modes DPS suivants sont préréglés sur le véhicule :

MODES DPS	
DPS MAX	Direction assistée au maximum
DPS MOY.	Direction moyennement assistée
DPS MIN.	Direction assistée au minimum

Pour changer le mode DPS à l'aide du commutateur multifonction, le moteur doit être en marche.

Pour sélectionner un mode DPS :

- Appuyez plusieurs fois sur le bouton Paramètres de conduite jusqu'à ce que le menu DPS (icône de direction) s'affiche sur l'écran multifonction.

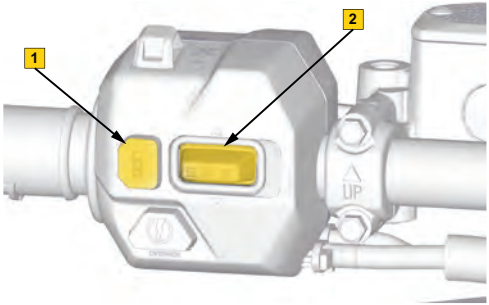

1. Bouton Paramètres de conduite
2. Commande de menu

- Poussez la commande de Menu vers le haut ou le bas pour sélectionner le mode DPS souhaité.



- Appuyez sur **OK** sur le bouton de commande pour confirmer votre sélection, ou attendez simplement que le menu DPS disparaisse de lui-même.

Modes Moteur

Ce véhicule est doté de deux modes spécifiques, autres que le mode **NORMAL**, qui peuvent être sélectionnés :

- **TRAVAILLEZ**
- **SPORT**

Mode TRAVAIL

Le mode **WORK** (TRAVAIL) fournit une réponse plus fluide de l'accélérateur.

Mode SPORT

Le mode **SPORT** fournit une réponse plus directe de l'accélérateur. Ce mode peut être activé avec tous les types de clés et offre la puissance maximale avec la clé utilisée.



Le mode moteur peut être modifié à l'aide du **sélecteur de mode moteur** situé sur le commutateur multifonction droit. Se reporter à Fonctionnement du commutateur multifonction droit, page 3-22.

Fonction Neutralisation de vitesse

Cette fonction permet de contourner temporairement la limitation de vitesse du véhicule lorsque celui-ci est utilisé en marche arrière ou lorsque le mode limiteur de vitesse est activé et que le véhicule est en marche avant.

NOTE :
S'assurer que la zone est sécuritaire avant d'activer le mode Neutralisation.
Le mode Neutralisation ne doit être utilisé qu'à faible vitesse et lorsque le véhicule est pris dans la boue ou autre terrain mou.
Ne pas utiliser le mode Neutralisation lorsque la marche arrière est sélectionnée, car cela risque d'entraîner une vitesse excessive.
N'utilisez pas le mode Neutralisation lorsque vous conduisez normalement en mode 4 roues motrices, sinon vous risquez de perdre le contrôle du véhicule.

Pour activer le mode Neutralisation, procédez comme suit :

1. Appuyez sur le bouton **Start (démarrage)**, puis actionnez progressivement la manette des gaz.

NOTE :
Lorsque vous utilisez la fonction de neutralisation, une notification s'affiche sur l'écran multifonction pour confirmer que la fonction est activée.

2. Pour désactiver la fonction de dérogation, il suffit de relâcher le bouton **Start (démarrage)** et la limitation de vitesse par

défaut ou précédemment définie sera réinitialisée.

AVERTISSEMENT

Ne pas utiliser le mode Neutralisation lorsque la marche arrière est enclenchée, car cela risque d'entraîner une vitesse excessive.

À l'inverse, le mode de neutralisation ne doit être utilisé qu'à faible vitesse lorsque le véhicule est enlisé dans la boue ou sur un terrain meuble. Assurez-vous que la zone autour du véhicule est sûre et dégagée.

Modes Régénération

Lors de l'activation du véhicule, l'avertissement suivant s'affiche. Il doit être lu et accepté :

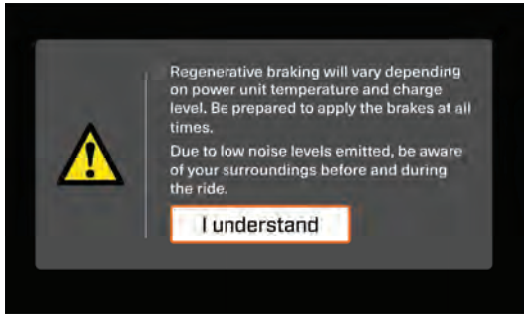

Lors de la décélération, l'énergie est automatiquement renvoyée vers la batterie haute tension. Le niveau d'énergie renvoyée et la décélération dépendent de la température et de l'état de charge de la batterie, mais aussi du mode de régénération sélectionné. Trois modes de régénération sont disponibles (Min, Med et Max) pour ajuster le niveau de décélération selon vos préférences. Le réglage MAX permet une décélération plus importante et un retour d'énergie plus important vers la batterie, ainsi qu'une faible utilisation des freins.



Le freinage à récupération d'énergie est désactivé au-delà de 90 % du niveau de charge et lorsque la température de la batterie est inférieure à 0 °C (32 °F).

NOTE

Lorsque le freinage régénératif n'est pas disponible et que l'on passe de la marche avant **(D)** à la marche arrière **(R)**, le véhicule doit être complètement immobile avant d'appuyer sur le levier d'accélérateur.

Pour plus d’informations sur la manière de préconditionner la batterie afin d’optimiser ses performances à basse température. Reportez-vous à la section Préconditionnement du véhicule, page 3-153.

Il ne remplace donc pas les freins du véhicule, qui doivent être utilisés pour arrêter le véhicule.

PÉRIODE DE RODAGE

Freins

AVERTISSEMENT

Des freins neufs ne fonctionneront à leur pleine capacité qu'après une période de rodage. La performance de freinage peut être réduite, vous devez donc redoubler de prudence.

Appliquez une force de freinage modérée pendant les 40 à 50 premiers freinages.

APERÇU DES VÉHICULES ÉLECTRIQUES (VE)

Composants à haute tension

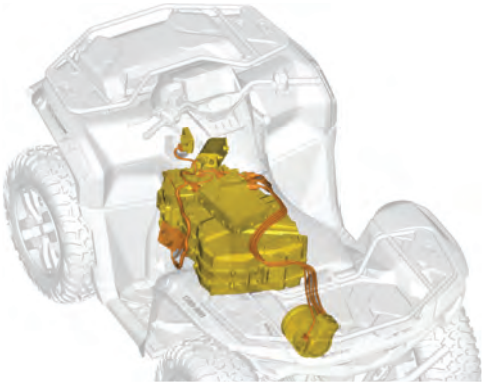

TYPIQUE

DANGER

Ne pas manipuler, couper ou endommager de quelque manière que ce soit les câbles haute tension orange. Traitez toujours les câbles haute tension orange comme s'ils étaient sous tension.

Les câbles haute tension peuvent être identifiés sur le véhicule par leur couleur orange.

Port de recharge

Emplacement du port de charge

Le port de recharge est situé sur le côté droit du véhicule.

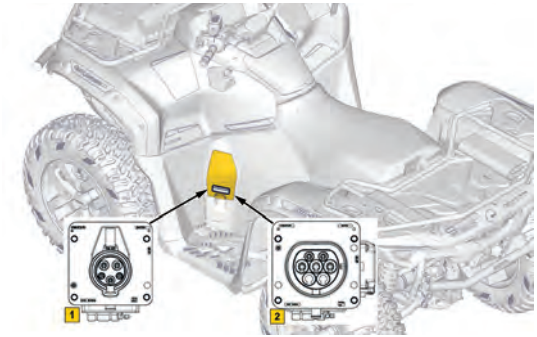

1. Port de charge - Type 1 (SAE J1772)
2. Port de charge - Type 2 (Mennekes)

Fonctionnement du port de charge

Le port de charge est accessible en ouvrant le couvercle du port de charge. Selon la configuration, le véhicule peut être équipé d'un connecteur de câble de charge de type 1 (SAE J1772), couramment utilisé en Amérique du Nord, ou d'un connecteur de câble de charge de type 2 (IEC 62196) utilisé en Europe. Utilisez toujours un connecteur de câble de recharge de l'EAVE compatible avec la configuration du véhicule.

Le port de charge est équipé d'un orifice de drainage pour permettre l'évacuation de l'eau lorsque le couvercle du port de charge est ouvert ou en cours de nettoyage.

Un flux de courant entre la station de charge (EVSE) et le véhicule ne peut se produire que si les conditions suivantes sont réunies :

- Le câble de charge est connecté et verrouillé sur le port de charge du véhicule.
- Les systèmes de refroidissement et de charge du véhicule sont actifs.
- Aucun défaut électrique n'est présent.

AVIS

Le système de charge du véhicule n'accepte que les charges de niveau 1 (120 V) ou de niveau 2 (240 V). Il n'est pas compatible avec la charge rapide de-.Il n'est pas compatible avec la recharge rapide en CC.

NOTE

Si la batterie 12 V est défectueuse, ou si d'autres défauts électriques sont présents, le système de recharge du véhicule ne s'activera pas. Assurez-vous que la batterie est en bon état et rechargez-la selon les recommandation.

Équipement d'alimentation du véhicule électrique (EAVE)

Le câble de l'équipement d'alimentation du véhicule électrique (EAVE) utilisé pour le charger doit être compatible avec un connecteur de port de charge de type 1 (SAE J1772) ou de type 2 (IEC 62196), en fonction de la configuration du véhicule.

AVERTISSEMENT

Les véhicules équipés d'un connecteur de charge de type 1 (J1772) doivent uniquement être rechargés avec une station équipée d'un dispositif de coupure de circuit de charge (CCID) conforme UL2231.

AVERTISSEMENT

Les véhicules équipés d'un connecteur de charge de type 2 (IEC 62196) doivent uniquement être rechargés avec une station équipée d'un dispositif à courant résiduel (conforme IEC61851).

Selon la région, la recharge peut être effectuée à l'aide de stations de recharge 120 V (60 Hz) ou 240 V (50/60 Hz).

AVERTISSEMENT

Débranchez immédiatement le véhicule de l'EVSE si la fiche ou la prise murale est chaude au toucher ou émet des odeurs inhabituelles.

AVERTISSEMENT

N'utilisez pas de rallonges ou d'adaptateurs avec l'EVSE.

AVERTISSEMENT

N’utilisez pas une borne EVSE si la fiche n’a pas une connexion appropriée avec la prise murale ou si la prise murale est rouillée ou endommagée de quelque manière que ce soit.

AVERTISSEMENT

N’utilisez pas un système de charge EVSE si le câble ou le cordon est effiloché, si une isolation est cassée ou autres signes de détérioration.

Batterie de propulsion haute tension au lithium-ion

AVERTISSEMENT

La batterie haute tension ne doit être entretenue que par un technicien autorisé. N’essayez pas d’ouvrir ou d’intervenir sur la batterie de quelque manière que ce soit. Communiquez avec un concessionnaire BRP autorisé pour toute opération d’entretien de la batterie.

AVERTISSEMENT

N'utilisez pas la batterie haute tension comme source d'énergie stationnaire ou à d'autres fins que celles prévues pour ce véhicule.

AVIS
Évitez de décharger complètement la batterie haute tension à 0%. La batterie active un limiteur de puissance et de couple dès que son niveau de charge est faible. En outre, décharger complètement la batterie à 0% peut l'endommager et immobiliser le véhicule. La batterie doit avoir un niveau de charge minimal pour être rechargée, sinon elle en pourra pas être rechargée.

Le système comporte différents circuits électriques.

- Circuit haute tension CC : Il relie la batterie, le chargeur, l'inverseur et le moteur, fournissant de l'énergie au système de propulsion du véhicule.
- Circuit 12 V CC : Il alimente les éléments auxiliaires tels que les modules de commande, les feux et l'infodivertissement.
- Circuit CA 120/240 V : Utilisé pendant le chargement.

Les circuits haute tension et 12 V sont reliés par le convertisseur CC-CC situé à l'intérieur de la batterie de propulsion haute tension (HT).

La batterie HT est composée de plusieurs cellules lithium-ion scellées qui stockent l'énergie utilisée pour propulser le véhicule.

Dans des conditions de fonctionnement normales, la batterie de propulsion haute tension fournit du courant de charge à la batterie auxiliaire de 12 V par l'intermédiaire du convertisseur CC-CC. La batterie 12 V peut aussi être chargée lorsque le véhicule est connecté à une unité d'alimentation.

Toutes les batteries se dégradent avec le temps. Le rendement de la batterie haute tension varie en fonction de la durée d'utilisation, des conditions de fonctionnement et des conditions de température extérieure.

Système de gestion de la batterie (SGB)

La batterie haute tension est équipée d'un système de gestion de batterie (SGB) qui surveille l'état de la batterie de propulsion à haute tension. Le SGB optimise la charge et, dans certaines conditions, intervient pour éviter d'endommager la batterie de propulsion à haute tension. Cette intervention comprend, si nécessaire, une ou plusieurs demandes visant à ralentir ou à interrompre le flux de charge.

Le SGB estime également la puissance disponible qui peut être prélevée ou restituée à la batterie de propulsion HT pendant le fonctionnement. Si nécessaire, il peut limiter cette puissance au besoin.

Effet de la température

Pour bénéficier d'une autonomie et des performances optimales à long terme, évitez le plus possible d'exposer le véhicule à des températures ambiantes supérieures à 40 ° C (104 °F) ou inférieures -20 °C (-4 °F) pendant de longues périodes.

AVERTISSEMENT

Ne pas exposer le véhicule à une température ambiante supérieure à 60° C (140° F).

Des températures extrêmes peuvent réduire la vitesse de recharge de la batterie haute tension. Lorsque la température interne de la batterie sort de la plage des valeurs acceptables, le système de gestion de la batterie (SGB) commande au système de refroidissement de ramener la température à un niveau approprié.

NOTE :
Le chauffage embarqué ne peut être activé que lorsque le véhicule est connecté à une prise appropriée à l'aide d'un EAVE.

La charge optimale sera disponible lorsque la température interne de la batterie haute tension aura atteint la plage appropriée. Le ventilateur du radiateur peut également s'activer pour optimiser la température interne de la batterie pendant la charge et l'utilisation du véhicule.

La conduite à des températures extrêmes peut également affecter les performances générales et l'autonomie du véhicule. Le préchauffage du véhicule améliorera ses performances par temps froid. Reportez-vous à la section Préconditionnement du véhicule, page 3-153 pour consulter d'autres renseignements.

Pendant la conduite, la température interne de la batterie haute tension peut être affichée si cette option est sélectionnée dans **l'indicateur personnalisé**. Reportez-vous à la section Indicateur personnalisé, page 3-34 pour consulter d'autres renseignements.

Renseignements sur la performance de recharge

Température interne Batterie HT	*Notification affichée*	*Performance de recharge*
Supérieure à 50°C (122 °F)	Batterie de propulsion Température élevée – Refroidissement	Réduction modérée des performances La durée de recharge sera plus longue afin de permettre au système de refroidissement d'ajuster sa température.
45°C (113 °F) à 50 °C (122 °F)	Batterie de propulsion Température élevée – Refroidissement	Réduction modérée des performances La durée de recharge sera plus longue afin de permettre au système de refroidissement d'ajuster sa température.
10 °C (50 °F) à 45 °C (113 °F)	S. O.	NORMAL Le système de refroidissement maintien sa température pendant la recharge.
0 °C (32 °F) à 10 °C (50 °F)	Batterie de propulsion Basse température – Mode de préchauffage	Réduction légère des performances La durée de recharge sera légèrement plus longue afin de permettre au système de refroidissement d'ajuster sa température.

Température interne Batterie HT	***Notification affichée***	***Performance de recharge***
Inférieure à 0 °C (32 °F)	Batterie de propulsion Basse température – Mode de préchauffage	Réduction modérée des performances La durée de recharge sera plus longue afin de permettre au système de refroidissement d'ajuster sa température.
Inférieure à –30 °C (–22 °F)	Batterie de propulsion Basse température – Mode de préchauffage	Réduction importante des performances Une batterie 12 V en bon état est nécessaire pour activer le système.

Renseignements sur la performance de conduite

Température interne Batterie HT	*Renseignements sur le véhicule Graphique à barres* *(Indicateur personnalisé, page 3-34)*	*Indicateur*	*Performance*
Supérieure à 55 °C (131 °F)	10 barre	 Clignotant	Surchauffe – Performances extrêmement limitées et véhicule susceptible de ne pas fonctionner (autoprotection interne). Laissez refroidir le véhicule.
50 °C (122 °F) à 55 °C (131 °F)	8 à 9 bars		Température élevée – Réduction modérée de la performance (autoprotection interne). Laissez refroidir le véhicule ou réduisez son utilisation intensive.

Température interne Batterie HT	***Renseignements sur le véhicule Graphique à barres*** ***(Indicateur personnalisé, page 3-34)***	***Indicateur***	***Performance***
0 °C (32 °F) à 50 °C (122 °F)	4 à 7 bars	-	Plage de température de fonctionnement. Performance normale.
-15 °C (5 °F) à 0 °C (32 °F)	2 3 bars		Réduction légère de la performance. La régénération n'est pas disponible. Le véhicule s'échauffe automatiquement pendant son utilisation. Effectuez un préconditionnement pour améliorer vos performances et votre autonomie.
-20 °C (-4 °F) à -15 °C (5 °F)	1 bar		Réduction modérée de la performance. Effectuez un préconditionnement pour améliorer vos performances et votre autonomie.

Température interne Batterie HT	*Renseignements sur le véhicule Graphique à barres* *(Indicateur personnalisé, page 3-34)*	*Indicateur*	*Performance*
-30 °C (-22 °F) à -20 °C (-4 °F)	0 bar		Le véhicule démarre mais ne fonctionne pas. Branchez-le à une borne de recharge et effectuez le préconditionnement à la température souhaitée.
Inférieure à –30 °C (–22 °F)	0 bar		Le véhicule ne démarre pas et ne fonctionne pas. Déplacez-le dans un endroit plus chaud ou branchez-le à une borne de recharge.

État de charge de la batterie haute tension

Le véhicule fonctionne mieux lorsque la batterie est chargée régulièrement. La batterie haute tension n'a pas besoin d'être vide pour être rechargée. Plutôt que d'attendre que le niveau de la batterie soit faible pour la recharger, profitez de chaque occasion pour la recharger dès que le véhicule n'est pas utilisé.

AVIS
Si l'état de charge de la batterie HV est extrêmement faible, celle-ci doit être branchée dans les 24 heures suivant sa décharge afin d'éviter tout dommage potentiel et de préserver sa longévité.

L'état de charge désigne le niveau de charge actuel de la batterie HT (en pourcentage). S'échelonnant de 0 à 100 %, l'état de charge indique la quantité d'énergie disponible dans la batterie HT.

Rouler avec un état de charge entre 20 % et 80 % préserve de manière optimale la longévité de la batterie haute tension.

État de santé de de la batterie haute tension

L'état de santé fait référence à l'état actuel de la batterie haute tension (HT) par rapport à son état initial lorsqu'elle était neuve.

La durée de vie de la batterie HT est directement liée à son état de santé. Lorsqu'elle vieillit, elle perd progressivement ses performances et son autonomie.

Pour préserver son état de santé (SOH) et minimiser sa dégradation :

- Évitez les accélérations brusques et fréquentes ou les vitesses élevées pendant de longues périodes.
- Il est recommandé de charger votre véhicule à un niveau maximal de 80 % de sa capacité afin d'augmenter la longévité de la batterie.

L'utilisation d'un chargeur de niveau 1 (120 V ou 240 V / 16 ampères) ou d'un chargeur lent prend plus de temps, mais est meilleure pour votre batterie HT. La vitesse à laquelle la batterie HT reçoit l'électricité a un impact direct sur ses performances à long terme.

Un chargeur de niveau 2 (240V/30 Amp) est idéal lorsque la recharge doit être rapide pendant un voyage ou en déplacement. Si vous avez le temps d'utiliser un EAVE de niveau 1, votre batterie HT sera moins sollicitée.

Optimisez les meilleures pratiques ci-dessus pour tirer le meilleur parti de votre batterie HT. La dégradation chimique ne peut être stoppée, mais elle peut être réduite afin d'optimiser l'état de santé de la batterie haute tension.

Recharge du véhicule

AVERTISSEMENT

Ne pas utiliser d'adaptateur multiprise ou de rallonge.

AVERTISSEMENT

Les porteurs d'appareils électriques médicaux, tels qu'un stimulateur cardiaque ou un défibrillateur cardio-vasculaire, doivent consulter leur médecin pour obtenir des recommandations concernant les véhicules électriques et les équipements d'alimentation des véhicules électriques (EVSE).

AVIS

En l'absence de raccordement au réseau électrique :

1. Vous devez uniquement utiliser un générateur portable équipé d'un onduleur comme source d'alimentation pour recharger votre véhicule. L'utilisation d'un autre type de générateur peut entraîner une alimentation électrique instable (tension/fréquence) en raison des variations de charge, des fluctuations du niveau de carburant, des conditions thermiques de fonctionnement ou d'autres facteurs, ce qui pourrait endommager le véhicule ou le système de recharge.
2. Seul un générateur à neutre intégré en usine doit être utilisé pour recharger le véhicule. Dans le cas contraire, des dispositifs de sécurité bloqueront la recharge du véhicule.

Assurez-vous que le générateur-onduleur portable est suffisamment puissant pour fournir au moins la puissance de recharge requise et qu'il est conforme aux exigences spécifiées dans les sections

Équipement d'alimentation du véhicule électrique (EAVE), page 3-126 et 6 Caractéristiques techniques, page 6-2.

AVIS

Pour éviter que la saleté et les débris n'endommagent les bornes, assurez-vous que le capuchon de protection et le volet du port de recharge sont fermés et bien fixés lorsque vous ne chargez pas le véhicule. Si la saleté s'accumule sur les bornes/contacts électriques au fil du temps, n'utilisez pas d'outils pour les nettoyer. Utilisez de l'air comprimé, un chiffon doux ou de l'eau à basse pression pour nettoyer.

NOTE

Lorsque le véhicule est branché à une borne de recharge de niveau 1 (120 V), la recharge sera effectuée à des températures supérieures à -10 °C (50 °F) - 10° C (50° F) dans des conditions optimales.

Pour obtenir les meilleures performances, il est recommandé de brancher le véhicule immédiatement après son utilisation. Si vous utilisez un accessoire de recharge BRP de niveau 1, consultez les conseils de recharge figurant dans son mode d'emploi, disponible à l'adresse suivante : https://instructions.brp.com/.

Pour recharger la batterie de propulsion haute tension :

1. Placez le véhicule sur une surface plane.
2. Placez le levier de vitesses sur **P** (stationnement).
3. Verrouillez le levier de frein.

4. Vérifiez que l'interrupteur principal est sur la position **OFF**.
5. Ouvrez le volet du port de recharge.



6. Retirez le capuchon de protection du port de recharge.



7. Assurez-vous que le connecteur du port de recharge est exempt de saleté, de débris et d'eau.

8. Insérez le connecteur du câble de charge de l'unité d'alimentation dans le port de charge du véhicule.



9. Assurez-vous que ce câble de recharge EAVE est correctement verrouillé dans le port de charge du véhicule :

NOTE
Sur les véhicules équipés d'un port de charge de type 2 (Mennekes), le câble de charge se verrouille automatiquement lorsqu'il est détecté par le véhicule.

L'écran du véhicule affiche la page Recharge.



IMPORTANT
Assurez-vous que la limite et/ou le programme de recharge correspondent à vos besoins. La recharge du véhicule ne démarrera qu'en fonction des paramètres de recharge sélectionnés et lorsque la température interne de la batterie est appropriée. Reportez-vous à la section Préconditionnement du véhicule, page 3-153 pour consulter d'autres renseignements.
L'écran s'éteindra lorsque vous retirerez la clé D.E.S.S. et la recharge se poursuivra jusqu'à ce que l'état de charge de la batterie atteigne le niveau sélectionné (80 % ou 100 %) ou que l'EAVE soit déconnecté.

10. Retirez la clé D.E.S.S. du véhicule.

L'état de charge du véhicule peut être surveillé grâce au voyant de la console. Le voyant clignote pendant la charge.



NOTE

Sur les véhicules équipés d'un port de recharge de type 2 (Mennekes), la clé D.E.S.S. doit être insérée dans son emplacement pour déverrouiller le câble de recharge de l'EAVE à l'aide du commutateur multifonction gauche.

Bonnes opportunités pour recharger la batterie

Il peut être utile d'éviter de recharger pendant les heures de pointe si possible. Les heures de pointe sont les périodes où la demande d'électricité est la plus élevée dans l'ensemble du réseau électrique. En règle générale, rechargez la nuit pour éviter les heures de pointe. Recharger le véhicule hors des heures de pointe peut aussi réduire les coûts. Vérifiez auprès de votre compagnie d'électricité pour plus d'informations.

Le programme de recharge du véhicule peut être défini à l'aide du **Réglage du programme** dans le menu **Énergie** de l'écran multifonction.

Configuration de la recharge du véhicule

La configuration de la recharge du véhicule peut être ajustée à l'aide du menu **Énergie** de l'écran multifonction, lorsque les conditions suivantes sont remplies :

- La clé D.E.S.S. du véhicule est sur sa borne.
- Le véhicule est connecté à un EAVE et/ou démarré et à l'arrêt.

Appuyez longuement sur le bouton **Paramètres de conduite** situé sur le commutateur multifonction gauche.



Appuyez sur la **commande de menu** pour sélectionner le menu **Énergie** et cliquez sur **OK** pour confirmer votre choix.





Le menu **Énergie** donne accès aux fonctions et

paramètres suivants liés à la recharge du véhicule :

- Déverrouillez le câble de recharge (véhicule équipé d'un connecteur de recharge de type 2)
- Programme
- Limite de charge

Réglage de la programmation

Le réglage de la programmation permet de démarrer et d'arrêter la recharge du véhicule à un moment prédéfini, en fonction des préférences de l'utilisateur.

Appuyez sur la **commande de menu** pour régler la **programmation** et cliquez sur **OK** pour confirmer votre choix.

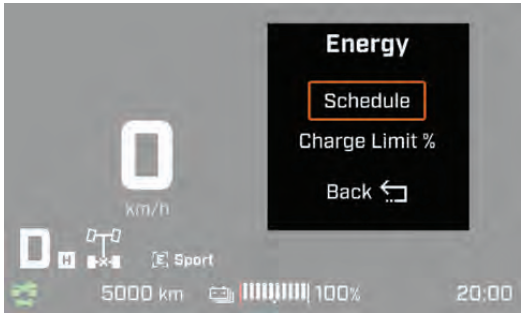

Utilisez la **commande de menu** pour activer ou désactiver la recharge programmée (**Marche/ Arrêt**) et appuyez sur **OK** pour confirmer la sélection.

1. Réglages de la programmation



NOTE :
Activez la charge programmée pour régler les heures de démarrage et d'arrêt à l'aide de la **commande du menu**. Appuyez sur **OK** pour confirmer la sélection.

Réglage de la limite de charge

Le réglage de la limite de charge permet d'arrêter la recharge du véhicule à une capacité prédéfinie en fonction des préférences de l'utilisateur.

Appuyez sur la **commande de menu** pour régler la **limite de charge** et cliquez sur **OK** pour confirmer votre choix.



Réglages de la limite de charge

Appuyez sur la **commande de menu** pour sélectionner la limite de charge du véhicule et cliquez sur **OK** pour confirmer votre choix.

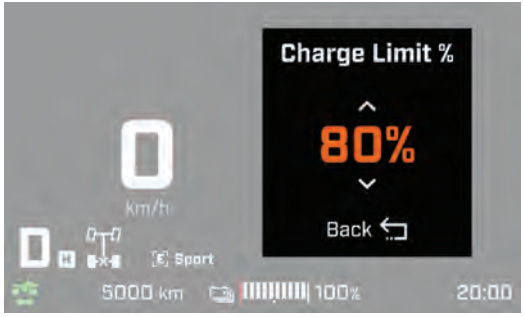

NOTE :
La limite de charge du véhicule peut être réglée à 80 % ou 100 % de l'état de charge.

Retrait du câble de recharge du véhicule (Connecteur Type 1)

Pour retirer le câble de recharge d'un véhicule équipé d'un port de recharge de type 1 (SAE J1772), procédez comme suit :

1. Déverrouillez le câble de recharge EAVE du port de charge du véhicule.



Connecteur de recharge de type 1 SAE J1772 (typique)

1. Appuyez sur le bouton de déverrouillage et maintenez-le enfoncé pendant une seconde.

2. Tirez sur le câble de recharge pour le retirer du port de recharge.

AVERTISSEMENT

Ne retirez pas le pistolet sans l'avoir déverrouillé au préalable.

2. Installez le capuchon de protection sur le port de recharge du véhicule.



3. Fermez le volet du port de recharge.

Retrait du câble de recharge du véhicule (Connecteur Type–2)

Pour retirer le câble de recharge sur un véhicule équipé d'un port de recharge de type 2 (Mennekes), procédez comme suit :

1. Installez la clé D.E.S.S. sur sa borne et appuyez sur le bouton **Démarrage** pour activer l'affichage.
2. Appuyez longuement sur le bouton **Paramètres de conduite** pour accéder au menu **Énergie**.

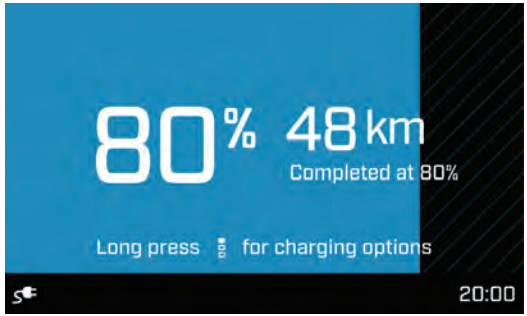

3. Dans le menu **Énergie**, sélectionnez **Déverrouiller le câble de recharge** avec la

commande de Menu.  Appuyez sur **OK** pour confirmer votre choix.

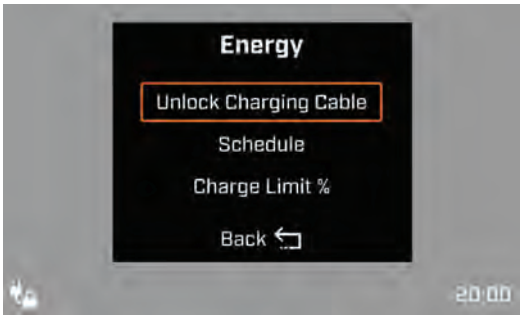

4. Retirez le câble de l'EAVE du port de recharge.



⚠ AVERTISSEMENT

Ne retirez pas le pistolet sans l'avoir déverrouillé au préalable.

5. Installez le capuchon de protection sur le port de recharge du véhicule.



6. Fermez le volet du port de recharge.

UTILISATION DU VÉHICULE

Préconditionnement du véhicule

Lorsque la température interne de la batterie haute tension du véhicule est inférieure à 0 °C (32 °F), il est recommandé de préconditionner le véhicule si vous souhaitez bénéficier de ses performances maximales et augmenter son autonomie.

Le préconditionnement du véhicule peut être effectué comme suit :

1. Branchez le véhicule à une borne de recharge (EAVE). Se reporter à Recharge du véhicule, page 3-138.
2. Appuyez sur le bouton **Start (démarrage)** et relâchez-le pour réveiller le véhicule, ce qui lancera le préconditionnement.

NOTE

Un préconditionnement du véhicule pendant 15 minutes permet de couvrir la plupart des situations lorsqu'il est branché à une borne de recharge de niveau 2 (240 V).

L'utilisation d'une borne de recharge de niveau 1 pour le préconditionnement, bien que possible, n'est pas recommandée car cela pourrait prendre beaucoup de temps et ne permettrait pas d'obtenir un chauffage suffisant.

En cas de froid extrême, le temps nécessaire peut être plus long et le véhicule doit alors être branché à une borne de recharge de niveau 2 (240 V).

3. Attendez jusqu'à ce que la température souhaitée soit atteinte.

NOTE

Pendant le pré-conditionnement, appuyez sur le bouton **Démarrage** ou **Paramètres** pour activer l'affichage et consulter l'état du véhicule.

NOTE

La température interne de la batterie haute tension est affichée dans l'indicateur personnalisé **Indicateur personnalisé** lorsque l'option **Renseignements sur le véhicule** est sélectionnée.

Pour consulter la température interne de la batterie haute tension sur l'écran multifonction, le véhicule doit être en marche et le câble de recharge EVSE doit être débranché du port de recharge.

4. Débranchez le véhicule de la borne de recharge (EAVE).

Démarrage du véhicule

Pour activer le véhicule :

1. Installez la clé D.E.S.S. du véhicule sur sa borne.
2. Assurez-vous que le levier de vitesses est sur **P (stationnement)**.
3. Appuyez sur le bouton **START** (démarrer) pour activer le véhicule.



NOTE :Le système électrique s'éteindra après 10 secondes si la clé D.E.S.S. est retirée. Il s'éteindra après 30 secondes si le contacteur d'**arrêt** est réglé sur la position **STOP**.

4. Lisez et confirmez la lecture de l'avertissement.

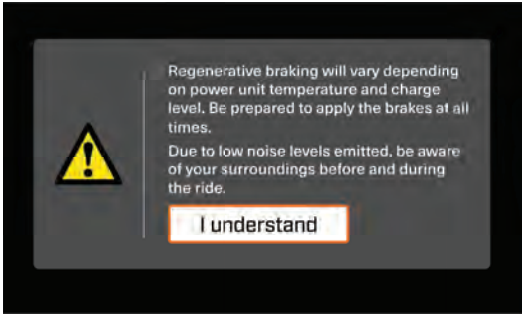

AVERTISSEMENT

Le freinage régénératif varie en fonction de la température de l'unité d'alimentation et du niveau de charge. Soyez prêt à freiner à tout moment.

En raison des faibles niveaux de bruit émis, soyez attentif à votre environnement avant et pendant vos déplacements.

Le véhicule est allumé. La position stationnement (P) s'affiche. L'INTERRUPTEUR D'ARRÊT ACTIVÉ est également affiché.



5. Mettez l'interrupteur d'arrêt sur la position **ON**.

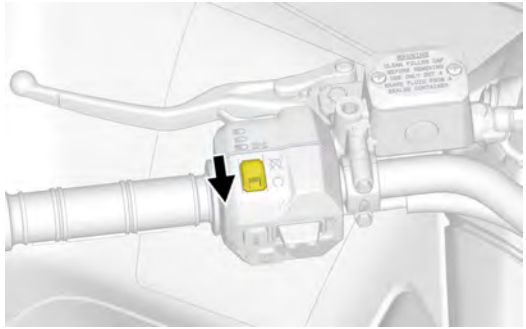

Prêt à partir

Lorsque vous êtes prêt à partir, placez le levier de vitesses en position haute **(H)** ou basse **(L)**. Se reporter à Choisissez une vitesse, page 3-161.

Cela activera le système de propulsion du véhicule et permettra au véhicule de se déplacer lorsque vous appuyez sur la pédale d'accélérateur.

Vous pouvez identifier le système de propulsion à activer lorsque :

- l'icône Véhicule est affichée dans le coin inférieur gauche de l'écran multifonction.
- L'indicateur de la direction de propulsion sélectionnée est affiché : marche avant **(D)** ou marche arrière **(R)**.
- Le témoin circulaire droit émet des pulsations bleues.

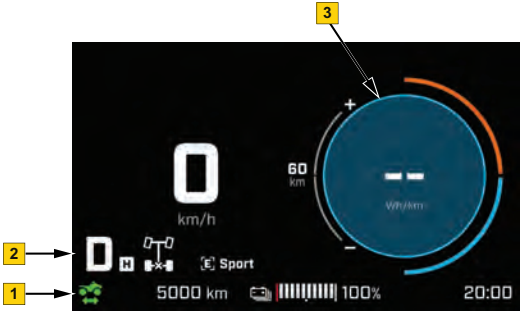

1. Icône de véhicule
2. Sens de propulsion sélectionné
3. Impulsion bleue circulaire à droite

Dès que le véhicule se déplace, les pulsations bleues s'arrêtent, mais l'icône du véhicule et l'indicateur de direction de propulsion sélectionné restent visibles. Lorsque le véhicule est à l'arrêt, le témoin circulaire droit s'allume en bleu clair pour indiquer que le véhicule est toujours prêt à rouler.

AVERTISSEMENT

Évitez tout mouvement imprévu du véhicule. Un mouvement accidentel de la poignée d'accélérateur peut entraîner des blessures graves, voire mortelles, pour vous ou les personnes présentes. N'oubliez pas que ce véhicule est silencieux et qu'aucun bruit n'indique que son système de propulsion est activé.

Recherchez toujours l'icône du véhicule, la jauge circulaire de droite et le sens de conduite (marche avant **[D]** ou marche arrière **[R]**) sur l'écran multifonction avant d'actionner la manette d'accélérateur.

Si l'utilisateur n'interagit pas avec le véhicule pendant quatre-vingt-dix (90) secondes, un signal sonore retentit et le système de propulsion du véhicule se désactive automatiquement. Pour maintenir le système de propulsion actif, appuyez sur la pédale ou le levier de frein afin de réinitialiser l'inactivité pour quatre-vingt-dix (90) secondes supplémentaires.

Lorsque le système de propulsion du véhicule a été désactivé automatiquement, le véhicule s'éteindra automatiquement au bout de dix (10) minutes d'inactivité. Si vous avez besoin que le véhicule reste activé plus longtemps, appuyez sur la pédale de frein pour réinitialiser le compteur et ajouter dix (10) minutes supplémentaires de temps en temps.

Lorsque le système de propulsion est désactivé, l'icône ON apparaît dans le coin inférieur gauche de l'affichage multifonction et aucune icône de direction de conduite n'est affichée. Le système de propulsion peut être activé à l'aide de l'une des options suivantes :

- Lorsque le véhicule est à l'arrêt, placez le levier de vitesses sur la position « Park » (stationnement), puis ramenez-le à la position sélectionnée.Remarque :
  Lorsque vous changez de vitesse, arrêtez toujours complètement le véhicule et assurez-vous qu'il est immobilisé; utilisez le frein si nécessaire. Sinon, la boîte de vitesses pourrait être endommagée.
- Maintenez le levier de frein enfoncé, puis appuyez sur le bouton de démarrage.

Pour désactiver le système de propulsion du véhicule lorsque celui-ci est à l'arrêt, procédez comme suit :

- Placez le levier de vitesses sur la position **P (stationnement)** Fonctionnement du levier d'embrayage, page 3-25.
- Mettez le contacteur de **marche/arrêt** sur **Stop (arrêt)**. Reportez-vous à la section Commutateur multifonction gauche, page 3-17; ou

AVERTISSEMENT

NE JAMAIS laisser le véhicule avec le système de propulsion activé, car toute pression sur la manette d'accélérateur entraînera le déplacement du véhicule. Lorsque vous n'avez pas besoin de vous déplacer, placez TOUJOURS le levier de vitesses en position P et le contacteur **Marche/Arrêt** en position STOP (arrêt).

Passage de la marche arrière

Le mode marche arrière peut être enclenché lorsque le levier de vitesses est en position haute **(H)** ou basse **(L)** et que le mode conduite **(D)** s'affiche sur l'écran multifonction.

Pour enclencher le mode marche arrière, relâchez complètement le levier d'accélérateur, puis appuyez sur le bouton **Start (Démarrer)** pendant une demie seconde et relâchez-le. Le mode marche arrière **(R)** s'affiche alors sur l'écran multifonction. Assurez-vous que le mode marche arrière **(R)** est activé avant d'appuyer sur le levier d'accélérateur.

Pour enclencher le mode marche avant, appuyez à nouveau sur le bouton **Start (Démarrer)** et relâchez-le. Le mode conduite **(D)** (marche avant) s'affiche alors sur l'écran multifonction. Assurez-vous que le mode conduite **(D)** (marche avant) est activé avant d'appuyer sur le levier d'accélérateur.

Le changement de direction (marche avant à marche arrière ou marche arrière à marche avant) est possible lorsque le véhicule roule à une vitesse inférieure à 20 km/h (12 mi/h), à condition que la pédale d'accélérateur soit complètement relâchée pendant que le bouton de démarrage **Start** est enfoncé puis relâché.

NOTE

Lors des manœuvres en marche arrière, le nombre de révolutions du moteur est limité de manière à réduire la vitesse du véhicule.

NOTE

Lorsque le freinage régénératif n'est pas disponible et que l'on passe de la marche avant **(D)** à la marche arrière **(R)**, le véhicule doit être complètement immobile avant d'appuyer sur le levier d'accélérateur.

AVERTISSEMENT

Lorsqu'on recule dans une pente, la gravité peut faire augmenter la vitesse du véhicule au-delà de la vitesse maximale en marche arrière.

Choisissez une vitesse

1. Freinez et immobiliser le véhicule.
2. Une fois le véhicule immobilisé, sélectionnez la position souhaitée du levier de vitesses.

AVIS

Lorsque vous changez de vitesse, arrêtez toujours complètement le véhicule et assurez-vous qu'il est immobilisé; utilisez le frein si nécessaire. Sinon, la boîte de vitesses pourrait être endommagée.

Mode Limiteur de vitesse

Ce véhicule est équipé d'un mode limiteur de vitesse qui permet au conducteur de régler la vitesse maximale souhaitée.

Après avoir réglé la limite de vitesse sur sa valeur fixée, l'opérateur doit maintenir l'accélérateur enfoncé pour conserver une vitesse inférieure ou égale à cette valeur. La vitesse ne dépassera pas la valeur fixée.

Lorsqu'il roule à vitesse constante, l'opérateur doit rester vigilant et conserver une bonne conscience de la situation.

Pour ralentir, il suffit de relâcher la manette d'accélérateur.

Activation du mode Limiteur de vitesse

1. Sélectionnez le menu Limiteur de vitesse à l'aide du bouton **Paramètres de conduite**

situé sur le commutateur multifonction gauche.



2. Pour sélectionner la limite de vitesse requise pour votre tâche, deux options sont disponibles :

- Déplacez le commutateur à bascule vers le haut jusqu'à atteindre la valeur souhaitée, puis appuyez sur le bouton **OK** et maintenez-le enfoncé pendant 1 seconde. L'icône devient verte pour confirmer votre sélection.
- Appuyez sur la manette d'accélérateur et déplacez-la jusqu'à la vitesse souhaitée. Une fois que vous avez atteint ou presque atteint la vitesse souhaitée, appuyez sur le bouton **OK** et maintenez-le enfoncé pendant 1 seconde. L'icône devient verte pour confirmer votre sélection. Déplacez ensuite le commutateur à bascule vers le haut ou vers le bas pour régler la vitesse souhaitée.

Désactivation du mode Limiteur de vitesse

1. Sélectionnez le menu Limiteur de vitesse à l'aide du bouton **Paramètres de conduite**

situé sur le commutateur multifonction gauche.



2. Appuyez sur le bouton **OK** pour désactiver la limitation de vitesse.



Stationnement du véhicule

AVERTISSEMENT

Tirez toujours le frein de stationnement lorsque le véhicule n'est pas utilisé en engageant le levier de blocage du frein **et** en déplaçant le levier de vitesses sur la position P (stationnement).

Cette précaution est particulièrement importante pour le stationnement en pente. En pente raide ou, si le véhicule transporte une charge, bloquez les roues du véhicule avec des roches ou des briques (idéalement, des cales de roue).

AVERTISSEMENT

Évitez de garer le véhicule sur une pente raide, car il pourrait rouler tout seul.

AVERTISSEMENT

Évitez de vous stationner dans un endroit où les pièces brûlantes peuvent déclencher un incendie.

1. Stationnez le véhicule sur le terrain le plus plat possible.
2. Relâchez la pédale d'accélérateur et immobilisez le véhicule en freinant.
3. Placez le levier de vitesses sur « P » (stationnement).
4. Engagez le levier de verrouillage du frein.
5. Coupez le contact en poussant le contacteur marche/arrêt en position STOP et/ou retirez la clé DESS de son emplacement.

OPÉRATIONS SPÉCIALES

Mode limitation de puissance

Le mode limitation de puissance est activé automatiquement pour limiter la puissance du moteur haute tension, mais il permet de poursuivre le trajet en cas de dysfonctionnement d'un composant ou dans certaines conditions.

Ce mode est activé en cas de défaillance électrique ou d'un capteur.

Lorsque le mode limitation de puissance est activé, la lampe témoin s'allume uniquement en cas de dysfonctionnement du système et s'affiche dans la partie supérieure de l'écran numérique.

En mode limitation de puissance, la puissance disponible est limitée, tout comme la vitesse du véhicule.

Si vous continuez à utiliser votre véhicule en mode limitation de puissance pendant une période prolongée, avec un faible niveau de charge, la vitesse du véhicule diminuera progressivement jusqu'à l'arrêt complet. L'épuisement de l'énergie de la batterie haute tension peut affecter sa longévité. Vous devez donc éviter que cela arrive. Faites transporter le véhicule jusqu'à l'équipement d'alimentation pour véhicule électrique (EAVE) le plus proche.

Si le mode puissance limitée est toujours actif après avoir rechargé le véhicule, faites transporter celui-ci chez votre concessionnaire BRP agréé afin de le faire réparer avant de le conduire ou de le recharger à nouveau.

Véhicule capoté

Lorsque le véhicule a capoté ou reste incliné d'un côté, remettez-le sur ses roues.

Vérifiez si le véhicule présente des dommages.

AVERTISSEMENT

Ne jamais utiliser un véhicule endommagé.

Adressez-vous à un concessionnaire Can-Am autorisé.

Si le véhicule n'est pas endommagé, reportez-vous aux Procédures d'entretien, page 4-26 et inspectez les éléments suivants :

- Vérifiez le niveau du liquide de refroidissement et complétez si nécessaire.
- Vérifiez le niveau d'huile du différentiel avant et faites l'appoint au besoin.
- Vérifiez le niveau d'huile de la boîte de vitesses et faites l'appoint au besoin.
- Vérifiez le niveau d'huile de l'entraînement final arrière et faites l'appoint au besoin.
- Démarrer le véhicule. Si un ou des codes d'erreur ou des messages s'affichent sur l'écran multifonction, consultez un concessionnaire Can-Am agréé.

Lorsque le véhicule a capoté, il devrait être inspecté par un concessionnaire Can-Am autorisé.

Véhicule submergé

Si la batterie haute tension du véhicule est immergée pendant une période prolongée, n'essayez pas de démarrer le véhicule immédiatement. Laissez le véhicule à l'extérieur dans une zone sécurisée pendant au moins 48 heures, après avoir retiré la clé DESS du contact.

Restez attentif à des signes d'incendie d'une batterie au lithium, tels que fumée, bruit d'éclatement, sifflement, odeur de brûlé émanant d'une batterie haute tension.

Après cette période, prenez des précautions supplémentaires lors du démarrage du véhicule.

Les véhicules électriques BRP sont dotés d'un système de surveillance qui indique si le système haute tension est défectueux. Dans ce cas, des icônes et des messages d'avertissement apparaissent sur l'affichage multifonction, comme décrit dans Témoins et avertisseurs lumineux, page 3-41.

Si des notifications ou des voyants d'avertissement s'affichent, garez votre véhicule à l'extérieur dans un endroit sûr, retirez la clé DESS et conduisez le véhicule chez un concessionnaire BRP agréé dès que possible.

DANGER

La batterie de propulsion haute tension lithium-ion ou les composants à haute tension peuvent provoquer des chocs électriques et/ou un incendie lorsqu'ils sont endommagés. Ne déconnectez pas et ne touchez pas les connexions exposées et/ou les composants endommagés avec les mains nues, des outils non isolés ou d'autres objets métalliques. Le contact avec un courant haute tension peut provoquer des blessures graves, voire mortelles. Se reporter à Composants à haute tension, page 3-122.

Une batterie haute tension lithium-ion endommagée peut perdre de l'électrolyte et/ou générer du gaz inflammable. Tout contact avec l'électrolyte cause des blessures graves. Rincez la zone touchée avec beaucoup d'eau et consultez immédiatement un médecin.

Ce véhicule électrique doit uniquement être soulevé ou manipulé par des personnes ayant reçu la formation technique appropriée, portant l'équipement adapté et ayant pris connaissance des avertissements sur les risques de haute tension que pose ce type de véhicule.

Contactez le service d'urgence local pour une assistance immédiate Se reporter à En cas d'urgence, page 3-172.

Des informations supplémentaires sont disponibles dans le *Guide des mesures d'urgence* du véhicule, disponible à cette adresse :

- https://operatorsguides.brp.com/

En cas d'accident

Selon la gravité de la situation, des précautions doivent être prises, surtout si des composants haute tension ont été endommagés, car ils créent un risque de choc électrique et/ou d'incendie. Reportez-vous à la section Composants à haute tension, page 3-122 pour en savoir plus sur l'emplacement des composants.

Les véhicules électriques BRP sont dotés d'un système de surveillance qui indique si le système haute tension est défectueux. Dans ce cas, des icônes et des messages d'avertissement apparaissent sur l'affichage multifonction.

- Restez attentif à des signes d'incendie d'une batterie au lithium, tels que fumée, bruit d'éclatement, sifflement, odeur de brûlé émanant d'une batterie haute tension.
- Évitez de manipuler inutilement le véhicule.

Retirez la clé D.E.S.S. de sa borne et laissez le véhicule se mettre hors tension (l'affichage multifonction s'éteint).

Si le véhicule a capoté, remettez-le sur ses roues.

Inspectez visuellement les composants haute tension directement accessibles pour détecter des bosses ou des fissures, les câbles haute tension pour détecter des déchirures ou des coupures, etc.

DANGER

Évitez tout contact direct avec les composants haute tension endommagés.

Si vous constatez des dommages, les composants haute tension peuvent être compromis et tout contact direct avec le courant haute tension peut entraîner des blessures graves, voire mortelles. N'essayez pas de manipuler le véhicule. Contactez le service d'urgence local pour une assistance immédiate Se reporter à En cas d'urgence, page 3-172.

Si aucun dommage externe n'est constaté sur les composants haute tension, mettez la clé D.E. S.S sur sa borne et démarrez le véhicule.

Si un code d'erreur ou un message s'affiche sur l'écran multifonction et/ou si cet écran ne s'allume pas, retirez la clé D. E. S. S. de son support et consultez un concessionnaire Can-Am agréé. Se reporter à En cas d'urgence, page 3-172.

Si aucun code ou message ne s'affiche, procédez comme suit.

Reportez-vous à la section Procédures d'entretien, page 4-26 et inspectez les éléments suivants :

- Vérifiez le niveau du liquide de refroidissement et complétez si nécessaire. Évitez de conduire votre véhicule s'il y a une fuite, car le système à haute tension nécessite un système de refroidissement opérationnel.
- Vérifiez le niveau d'huile du différentiel avant et faites l'appoint au besoin. Évitez de conduire votre véhicule s'il y a une fuite.
- Vérifiez le niveau d'huile de l'entraînement final arrière et faites l'appoint au besoin. Évitez de conduire le véhicule en cas de fuite.
- Procédez à une vérification de préutilisation intégrale. Se reporter à Liste de vérification de préutilisation, page 2-52.

Le véhicule doit être inspecté et réparé si nécessaire dès que possible par un concessionnaire Can-Am agréé, si nécessaire. En toutes circonstances, le véhicule doit être garé/entreposé à l'extérieur jusqu'à ce qu'une inspection soit effectuée.

AVERTISSEMENT

Vous devez toujours supposer que le système haute tension d'un véhicule endommagé est chargé et sous tension. Les composants à haute tension du véhicule ne doivent être entretenus que par un technicien autorisé. Ne jamais intervenir sur les composants haute tension en aucune façon.

AVERTISSEMENT

Contactez le service d'urgence local pour une assistance immédiate si des signes d'incendie ou de fumée apparaissent.

En cas d’urgence

Pour votre protection, les véhicules électriques BRP sont équipées de dispositifs de sécurité. En cas d’incident, d’accident ou d’immersion dans l’eau, des précautions supplémentaires doivent être prises pour vous protéger contre les risques liés à la haute tension qui pourraient résulter de dommages externes et/ou internes aux composants haute tension.

Si un tel événement se produit, cessez d'utiliser le véhicule. Le véhicule doit être inspecté par un concessionnaire BRP avant sa prochaine utilisation. Contactez le service d'urgence local pour une assistance immédiate

DANGER

La batterie de propulsion haute tension lithium-ion ou les composants à haute tension peuvent provoquer des chocs électriques et/ou un incendie lorsqu’ils sont endommagés. Ne déconnectez pas et ne touchez pas les connexions exposées et/ou les composants endommagés avec les mains nues, des outils non isolés ou d’autres objets métalliques. Le contact avec un courant haute tension peut provoquer des blessures graves, voire mortelles.

Une batterie haute tension lithium-ion endommagée peut perdre de l’électrolyte et/ou générer du gaz inflammable. Tout contact avec l’électrolyte cause des blessures graves. Rincez la zone touchée à grande eau et consultez immédiatement un médecin.

Le système haute tension du véhicule doit être désactivé à l'aide de la boucle de coupure pour premier intervenant (FRCL) disponible dans plusieurs emplacements. Vous pouvez y accéder en retirant le siège du conducteur. Reportez-vous à **l'étiquette FRCL** et Pour retirer le siège, page 3-95.

L'utilisation de la boucle de coupure d'urgence (FRCL) est réservée au personnel d'urgence ou premiers intervenants. Ce véhicule électrique doit uniquement être soulevé ou manipulé par des personnes ayant reçu la formation technique appropriée, portant l'équipement adapté et ayant pris connaissance des avertissements sur les risques de haute tension que pose ce type de véhicule.

Des informations supplémentaires sont disponibles dans le *Guide des mesures d'urgence* du véhicule, disponible à cette adresse :

- operatorsguides.brp.com

TRANSPORT DU VÉHICULE

Lorsque vous communiquez avec un service de remorquage ou de transport, assurez-vous de demander si une remorque à plateau, une rampe de chargement ou une rampe hydraulique est disponible pour soulever le véhicule et attacher les sangles de façon sécuritaire. Assurez-vous que le véhicule est transporté comme spécifié dans cette section.

AVIS

Ne jamais remorquer ce véhicule derrière une voiture ou tout autre véhicule — cela peut sérieusement endommager la transmission du véhicule.

AVIS

Évitez l'utilisation de chaînes pour attacher le véhicule — elles peuvent endommager la finition de surface ou les composants en plastique.

AVERTISSEMENT

Pour éviter des blessures graves ou mortelles ou des dommages à des composants importants.

- N'utilisez jamais le câble/ corde du treuil pour retenir un véhicule pendant le remorquage.
- Ne roulez jamais avec le câble/corde du treuil attaché à une charge ou à un autre véhicule.
- N'utilisez le treuil que pour aider un véhicule enlisé (neige, boue, etc.).
- Consultez toujours les instructions du fabricant du treuil avant de tracter des charges.

AVERTISSEMENT

Assurez-vous que le siège, les accessoires et le chargement sont correctement fixés. Retirez tout objet qui pourrait tomber sur la route et créer un risque pour les autres véhicules.

AVERTISSEMENT

Transportez toujours le véhicule orienté vers l'avant afin d'éviter d'endommager le pare-brise ou d'autres composants. Des pièces risquent de se détacher pendant le transport.

AVERTISSEMENT

Avant de tenter de monter le véhicule sur une plateforme ou une remorque, veillez à respecter les précautions de sécurité suivantes.

CONSIGNES DE SÉCURITÉ	
Équipement de transport	Le dispositif de transport (plateforme, remorque ou plateau) doit posséder les dimensions et la capacité de charge adéquates pour supporter et transporter le véhicule en toute sécurité.
Véhicule de remorquage	Ne dépassez jamais la capacité et les spécifications de remorquage du véhicule. Assurez-vous que la remorque ou la plateforme est correctement accrochée à l'attelage du véhicule de remorquage.

CONSIGNES DE SÉCURITÉ	
Visibilité	Veillez à disposer d'une bonne visibilité pendant la totalité de la manœuvre.
Terrain	Le véhicule de remorquage et la remorque doivent se trouver sur une surface de niveau. Utilisez des cales de roues au niveau de la remorque et du véhicule de remorquage pour éviter qu'ils ne bougent.
Rampes	Utilisez des rampes aux spécifications requises et fixez les rampes au niveau

CONSIGNES DE SÉCURITÉ	
	de la remorque ou de la plateforme. Évitez les rampes trop inclinées.
Personnes à proximité	Vérifiez toujours que personne ne se tient trop près du véhicule ou de l'équipement de remorquage pendant la montée.

CONSIGNES DE SÉCURITÉ	
Sièges et accessoires	Assurez-vous que le siège, les accessoires et le chargement sont correctement fixés. Retirez tout objet qui pourrait tomber sur la route et créer un risque pour les autres véhicules.

Utilisation de la motorisation du véhicule pour monter sur l'équipement de transport

Lorsque le véhicule peut monter par lui-même, procédez comme suit :

1. Portez des vêtements de protection.
2. Activez le mode à 4 roues motrices.
3. Lorsque vous conduisez, restez toujours assis.
4. Veillez à bien vous aligner sur les rails ou la plateforme.
5. Commencez à une distance suffisante de la plateforme, ou de la remorque, pour aligner le véhicule en ligne droite avec les rampes. Ne tentez jamais de tourner tandis que vous vous rapprochez de la rampe. Les roues arrière pourraient ne pas être alignées lorsque vous parvenez à la rampe et le véhicule risque de chuter.
6. Montez en douceur les roues avant sur la rampe pour vérifier l'alignement.
7. Reculez le véhicule, vérifiez que les rampes sont toujours solidement fixées, puis effectuez la manœuvre à une vitesse appropriée.
8. Faites rouler avec précaution le véhicule sur la plateforme ou la remorque. Utilisez une

vitesse suffisante pour monter sans patinage ni accélération intempestive. Évitez d'accélérer sur les rampes pour ne pas que les rampes bougent.

9. Si la remorque est inclinée vers l'avant, permettez tout simplement au véhicule de rouler sans accélérer.
10. Une fois le véhicule monté, placez le levier de vitesses en position de stationnement et engagez le levier de blocage du frein.

Lorsque le véhicule ne peut pas se déplacer par lui-même, ou s'il risque d'aller trop loin, ou encore si certaines conditions dangereuses empêchent que le véhicule monte par lui-même, utilisez un treuil.

Utilisation d'un treuil pour tirer le véhicule sur un équipement de transport

Lorsque le véhicule ne peut pas monter par lui-même, procédez comme suit :

AVERTISSEMENT

Demandez l'aide d'une deuxième personne. L'un d'entre vous doit se trouver dans le véhicule pour actionner le guidon, les freins et l'interrupteur de treuil, et l'autre doit surveiller les alentours et veiller à la sécurité de la manœuvre.

AVERTISSEMENT

Vérifiez que le crochet de treuil peut être solidement fixé à un point d'ancrage approprié. Utilisez des câblages adaptés.

1. Placez le levier d'embrayage au point mort (N).
2. Si le véhicule est équipé d'un treuil et que vous pouvez le démarrer en toute sécurité, utilisez le treuil pour faire rouler le véhicule sur la plateforme ou la remorque.

NOTE

Le véhicule s'éteint automatiquement après 3,5 minutes d'inactivité. Lorsque le véhicule est encore en position neutre, appuyez sur le bouton **Démarrer (Start)** pour maintenir le véhicule en veille afin d'éviter de décharger la batterie 12 V.

3. Si le véhicule n'est pas équipé d'un treuil, procédez comme suit :
    1. Attachez la sangle à l'ancrage inférieur du pare-chocs avant.
    2. Attachez les sangles au câble du treuil du véhicule de remorquage.
    3. Tirez le véhicule sur la plateforme ou la remorque à l'aide du treuil.
4. Placez le levier de vitesses en position de stationnement et engagez le levier de blocage du frein.

Immobilisation du véhicule pour le transport

AVERTISSEMENT

Pour éviter des blessures graves ou mortelles ou des dommages à des composants importants.

- N'utilisez jamais le câble/ corde du treuil pour retenir un véhicule pendant le remorquage.
- Ne roulez jamais avec le câble/corde du treuil attaché à une charge ou à un autre véhicule.
- N'utilisez le treuil que pour aider un véhicule enlisé (neige, boue, etc.).
- Consultez toujours les instructions du fabricant du treuil avant de tracter des charges.

AVERTISSEMENT

Ne jamais remorquer ce véhicule derrière une voiture ou tout autre véhicule. Utiliser une remorque. Ne jamais basculer ce véhicule pour le transporter. Le véhicule doit être dans sa position normale de conduite (sur ses roues).

Lorsque vous transportez ce véhicule, fixez-le sur une plateforme, une remorque ou dans une boîte pick-up à l'aide d'attaches appropriées. L'emploi de cordes ordinaires est déconseillé.

1. Videz les porte-bagages avant de transporter le véhicule.
2. Vérifiez que le(s) siège(s) est/sont correctement verrouillé(s) en le(s) tirant plusieurs fois vers l'arrière et vers le haut.
3. Placez le levier d'embrayage sur la position « P » (stationnement).
4. Engagez le levier de verrouillage du frein.

5. Sécurisez le véhicule à l'aide de points d'ancrage à l'avant et à l'arrière, en utilisant des sangles d'arrimage adaptées.

⚠ AVERTISSEMENT

Assurez-vous que tous les sièges, les accessoires et le chargement sont correctement fixés. Retirez tout ce qui pourrait tomber sur la route et créer un danger pour les autres véhicules.

AVIS

L'emploi d'autres points d'arrimage risquerait d'endommager le véhicule.

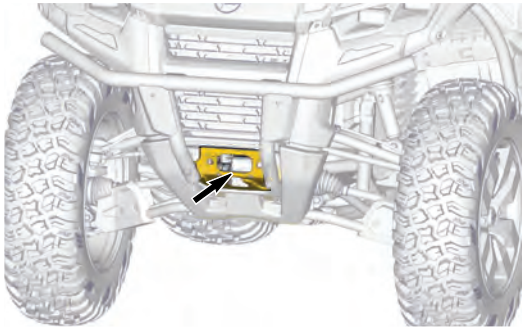

Point de fixation avant

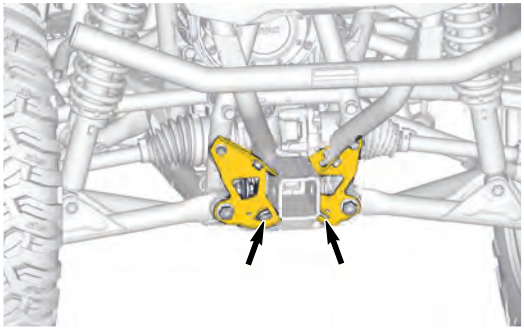

Point de fixation arrière

Retrait du véhicule de la remorque

AVERTISSEMENT

Il faut parfois déplacer le véhicule en cours de transport. Vérifiez que le véhicule est bien aligné sur les rampes avant de procéder à la manœuvre.

AVERTISSEMENT

La visibilité sera fortement limitée lorsque vous reculez pour descendre de la remorque. Demandez à une autre personne de vous aider pour assurer l'alignement correct et veiller à ce que les alentours soient sécurisés.

Pousser ou tirer le véhicule

AVERTISSEMENT

Ne transportez jamais ce véhicule avec le levier de vitesses en position haute (H) ou basse (L); le levier de vitesses doit être au point mort (N). Si le point mort (N) ne peut être enclenché et que le levier de vitesses est bloqué en position haute (H) ou basse (L), ne laissez jamais le système de propulsion du véhicule tourner à une vitesse supérieure à 10 km/h (6 mi/h). Le moteur peut alors générer une tension électrique et causer des dommages importants, entraîner une surchauffe du moteur et un comportement imprévisible. Dans des cas rares, une surchauffe extrême peut enflammer les composants environnants.

Si le véhicule ne peut pas être soulevé sur la plate-forme, ou si aucune plate-forme n'est disponible et que le véhicule doit être récupéré, il peut être treuillé ou remorqué temporairement à faible vitesse en plaçant le levier de vitesses au **point mort (N)** et en utilisant une corde de remorquage fixée au crochet de remorquage avant. Se reporter à Emplacement des crochets de remorquage, page 3-106.

LEVAGE DU VÉHICULE

AVERTISSEMENT

Ne soulevez jamais l'avant ET l'arrière du véhicule sans sécuriser les points d'appui.

Ne soulevez jamais le véhicule uniquement par les points d'appui.

1. Activez le mode à 4 roues motrices (si disponible).

NOTE :
Le mode 4 RM est activé lorsque le véhicule est mis en marche et a parcouru environ un mètre.

2. Placez le levier d'embrayage sur « P » (stationnement).
3. Verrouillez les freins.

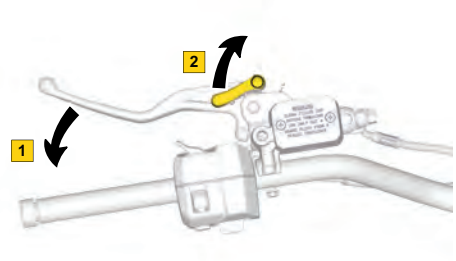

1. Actionnez les freins
2. Bloquez les freins

4. Soulevez le véhicule à l'aide d'un dispositif de levage adapté et les zones appropriées.

AVERTISSEMENT

S'assurer que les roues sont bloquées avant de soulever le véhicule. Ne pas dépasser la capacité maximale de l'appareil de levage. Utiliser uniquement un appareil approuvé pour soulever ce véhicule. Ne pas déplacer le véhicule à l'aide d'un appareil de levage. Se reporter aux avertissements et aux instructions avant l'utilisation.

5. Soutenez le véhicule avec des supports sur les points d'appui recommandés.

L'icône suivante  est estampillée sur la plaque de protection pour indiquer l'emplacement des points d'appui recommandés.

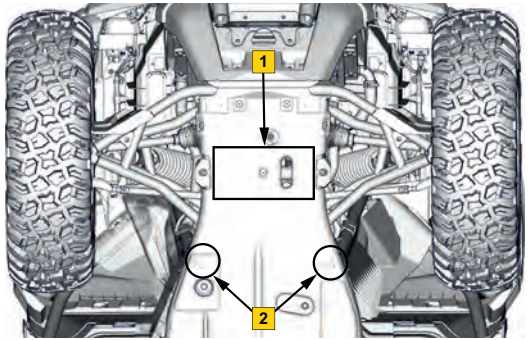

Avant du véhicule

1. Zone de levage
2. Points de levage

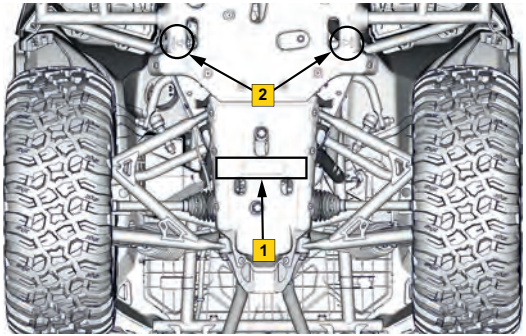

Arrière du véhicule

1. Zone de levage
2. Points de levage

PERSONNALISEZ VOTRE CONDUITE

AVERTISSEMENT

Le réglage de la suspension peut influencer la maniabilité du véhicule.
Toujours prendre le temps de se familiariser avec le comportement du véhicule après tout réglage de la suspension.

Le réglage de la suspension dépend du poids du conducteur, du chargement, de votre préférence personnelle, de la vitesse de conduite et de l'état du terrain.

AVERTISSEMENT

Avant de régler les suspensions, rappelez-vous les consignes suivantes :

- Garez-vous dans un endroit sûr.
- Retirez le capuchon du cordon coupe-circuit qui est sur l'interrupteur d'arrêt du véhicule.
- Utilisez un appareil de levage approprié.
- Soutenez l'avant du véhicule au-dessus du sol à l'aide d'un dispositif approprié avant de régler la suspension.
- Soutenez l'avant du véhicule au-dessus du sol à l'aide d'un dispositif approprié avant de régler la suspension.
- Vérifiez si le support est stable et sûr.

Voyez ci-dessous pour régler la suspension avec précision. Employez l'outil de réglage de la suspension fourni dans le kit d'outils.

Réglages de la suspension

Réglages d'usine de la suspension

Les réglages d'usine conviennent à la plupart des conditions.

Tenez compte du fait qu'une augmentation du dégagement au sol peut influencer la tenue de route du véhicule.

Suspension avant

Précharge du ressort
Position de came 3 (souple)

Suspension arrière

Précharge du ressort
Position de came 3 (souple)

Directives de réglage de la suspension

La maniabilité et le confort du véhicule sont directement liés aux réglages de la suspension.

AVERTISSEMENT
Le réglage de la suspension peut influencer la maniabilité du véhicule. Prenez toujours le temps de vous familiariser avec le comportement du véhicule après tout réglage de la suspension.

Les choix de réglage de la suspension varient en fonction de la charge du véhicule, de la préférence personnelle, de la vitesse de conduite et de l'état du terrain.

Le meilleur moyen de régler la suspension consiste se baser les réglages d'usine, puis à personnaliser chacun des réglages, un à la fois.

Les réglages avant et arrière sont liés. Par exemple, il est possible que vous ayez à régler de nouveau les amortisseurs arrière après avoir réglé les amortisseurs avant.

Effectuez un essai du véhicule dans les mêmes conditions de terrain, vitesse, charge, etc. Modifiez un réglage et refaites le test. Procédez de façon méthodique jusqu'à l'obtention du réglage voulu.

Réglage de la précharge à ressort

La précharge du ressort d'amortisseur affecte la garde au sol du véhicule.

Raccourcissez le ressort pour avoir une conduite plus ferme, pour rouler sur des terrains difficiles, ou pour tracter une remorque.

Allongez le ressort pour une conduite plus douce et des conditions de conduite douces.

1. Placez le levier d'embrayage sur la position « P » (stationnement).
2. Engagez le levier de verrouillage du frein.
3. Soulevez le véhicule à l'aide d'un appareil approprié. Se reporter à Levage du véhicule, page 3-184.

4. À l'aide d'un outil multifonction, tournez la came de réglage pour ajuster la précharge du ressort.

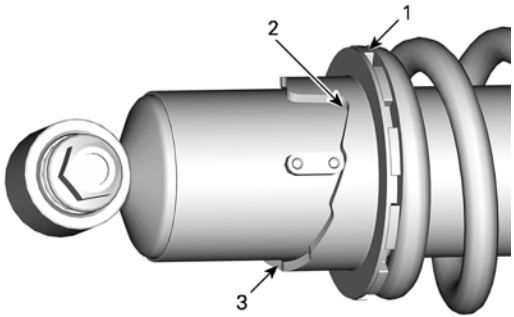

1. Tournez la came de réglage
2. Réglage souple
3. Réglage ferme

AVERTISSEMENT

Le réglage des amortisseurs droit et gauche des suspensions avant ou arrière doit toujours être à la même position.

Ne réglez jamais un seul amortisseur.

Un réglage inégal aurait un effet néfaste sur la maniabilité et la stabilité, pouvant entraîner un accident.

5. Abaissez le véhicule.
6. Faites un tour pour vous assurer que le réglage est bon.
7. Réajustez la suspension selon les besoins.

4 ENTRETIEN – TABLE DES MATIÈRES

PROGRAMME D'ENTRETIEN PÉRIODIQUE 4-2

Calendrier d'entretien 4-4

Dossiers d'entretien 4-10

PROCÉDURES D'ENTRETIEN. 4-26

Entretien et maintenance du système du châssis 4-27

Entretien et maintenance du système de refroidissement 4-35

Entretien et maintenance du système d'entraînement 4-48

Entretien et maintenance du système électrique à basse tension 4-69

Entretien et maintenance du système électrique à haute tension. 4-85

SOIN DU VÉHICULE 4-86

Soins d'après-utilisation 4-86

Nettoyage et protection du véhicule. 4-86

ENTREPOSAGE ET PRÉPARATION PRÉSAISONNIÈRE 4-90

Rangement 4-90

Préparation présaisonnière. 4-92

PROGRAMME D'ENTRETIEN PÉRIODIQUE

L’entretien est très important pour maintenir le véhicule en bon état de marche.

Le véhicule doit être entretenu conformément au programme d’entretien.

L'entretien approprié est la responsabilité du propriétaire. Une réclamation au regard de la garantie pourra être rejetée si, entre autres, le propriétaire ou le conducteur a causé l’apparition de problèmes du fait d’un entretien ou d’une utilisation inapproprié(e).

Effectuez des vérifications périodiques et suivez le programme d’entretien. **Le programme d’entretien ne dispense pas de faire l’inspection avant randonnée.**

AVERTISSEMENT
Si le véhicule n’est pas entretenu correctement conformément au programme et aux procédures d’entretien, celui-ci pourrait devenir dangereux à conduire.

Types d'utilisation

Si votre véhicule est utilisé dans le cadre des activités suivantes, reportez-vous aux intervalles d'entretien pour **usage normal**.

- Pour une utilisation normale et légère.

Si votre véhicule est utilisé dans les conditions suivantes, reportez-vous aux intervalles d'entretien pour **usage intensif**.

- Transport ou remorquage répété de charges lourdes, ou environnement difficile.
  - L'augmentation de la charge appliquée au système d'entraînement accélère l'usure de l'huile dans les différentiels, la boîte de vitesses et réduit sa durée de vie La longévité des composants internes sera donc réduite si l'huile n'est pas remplacée plus fréquemment.

IMPORTANT
Les éléments marqués d'un astérisque (*) indiquent les points d'inspection applicables aux intervalles d'utilisation intensive. Les opérations d'entretien doivent être effectuées à la moitié de l'intervalle d'utilisation normale.

Une utilisation utilitaire ou professionnelle supérieure à la moyenne nécessite un remplacement plus fréquent des fluides et des composants d'usure qu'une utilisation récréative ou utilitaire occasionnelle.

Calendrier d’entretien

IMPORTANT

En cas d’utilisation intensive du véhicule (exemple : immersion dans la boue, l’eau ou le sable, remorquage, utilisation par temps froid, escalade de rochers, etc.), l’entretien doit être effectué à 50 % des intervalles habituels.

Assurez-vous d’effectuer l’entretien approprié aux intervalles recommandés comme indiqué dans les tableaux.

Les intervalles des tableaux d'entretien sont basés sur les facteurs suivants :

- Durée au calendrier
- Lecture du kilométrage.

Tenir compte de la première éventualité pour déterminer le seuil de maintenance.

Vos habitudes de conduite déterminent les facteurs auxquels vous devrez adhérer. Par exemple :

- Une personne qui utilise son véhicule rarement au cours de l'année ou seulement à quelques occasions (chasse, camping) suivra très probablement le **calendrier** pour déterminer l'intervalle d'entretien.
- Une personne qui utilise son véhicule tous les jours ou toutes les semaines pendant de longues périodes, par exemple dans le cadre de l'agriculture ou du travail, suivra probablement le **compteur kilométrique** pour déterminer l'intervalle d'entretien.

PREMIER 3 000 km (1 900 mi)	
Boîte de vitesses, différentiel avant et transmission finale	• Remplacez l'huile.

CHAQUE ANNÉE ou 3 000 km (1 900 mi)	
Batterie (système 12 V)	• Vérifiez les connexions et leur état ; nettoyez-les si nécessaire.
Composants et fonctions Freinage*	• Contrôlez le niveau de liquide, les plaquettes de frein, les disques de frein, les étriers, les tuyaux et le maître-cylindre. • Nettoyez et lubrifiez les composants. • Remplacez les composants si nécessaire.
Port de charge	• Inspectez pour déceler des signes de corrosion. Nettoyez l'orifice d'évacuation..
Composants du refroidissement*	• Contrôlez la concentration du liquide de refroidissement, le niveau du liquide de refroidissement, l'état des tuyaux, les colliers de serrage et les fuites.

CHAQUE ANNÉE ou 3 000 km (1 900 mi)	
	• Parfaire le niveau du liquide de refroidissement au besoin.
Composants et fonctions Transmission*	• Contrôlez les pièces desserrées ou usées. • Vérifiez qu'il n'y a pas de fuites d'huile au niveau du différentiel, de la boîte de vitesses et de la transmission finale. • Vérifiez le niveau d'huile du différentiel, de la boîte de vitesses et de la transmission finale. Complétez si nécessaire. • Vérifiez si de l'huile ou du liquide de refroidissement s'écoule par l'orifice de purge.
Modules électroniques (codes d'erreur et mises à jour logicielles applicables)	• Connectez le véhicule à la toute dernière du logiciel de diagnostic de BRP (B.U.D.S.).

CHAQUE ANNÉE ou 3 000 km (1 900 mi)	
	• Recherchez les codes d’erreur et prenez les mesures nécessaires pour résoudre le problème. • Vérifiez si des mises à jour sont disponibles.
Faisceau électrique (système 12 V)	• Vérifiez qu'aucun câble n'est pincé, mal positionné ou endommagé.
Cadre	• Vérifiez si des fissures ou des déformations sont présentes.
Câbles haute tension	• Inspectez les passages des câbles pour détecter tout signe d'usure, de frottement ou de décoloration..

CHAQUE ANNÉE ou 3 000 km (1 900 mi)	
Composants et fonctions Direction*	• Vérifiez s'il y a des pièces desserrées, endommagées ou usées. Remplacez-les si nécessaire.
Composants de la suspension*	• Vérifiez s'il y a des pièces desserrées ou usées. Remplacez-les si nécessaire.
* Pour une liste exhaustive des procédures d'entretien à effectuer, consultez votre concessionnaire local.	

INTERVALLES D'ENTRETIEN SUPPLÉMENTAIRES		
Une fois tous les 2 ans/6000 km (3700 mi)	Boîte de vitesses, différentiel avant et transmission finale	• Remplacez l'huile.

INTERVALLES D'ENTRETIEN SUPPLÉMENTAIRES		
	Demi-entretoises de la colonne de direction	• Inspectez, nettoyez et lubrifiez les bagues des demi-arbres de colonne.
Tous les 2 ans	Liquide de frein	• Remplacez le fluide.
	Points de mise à la masse	• Vérifiez les connexions.
Une fois tous les 5 ans/12 000 km (7500 mi)	Liquide de refroidissement	• Changez le liquide de refroidissement.
* Pour une liste exhaustive des procédures d'entretien à effectuer, consultez votre concessionnaire local.		

Dossiers d'entretien

Envoyez une copie du dossier d'entretien à BRP si nécessaire.

Prélivraison	
Numéro de série :	Signature :
Kilométrage/ Mileage :	
Heures :	
Date :	
Numéro du concessionnaire :	
Remarques :	
Référez-vous au bulletin de prélivraison du véhicule pour les procédures d'installation détaillées	

Première inspection	
Kilométrage/ Mileage : _____ Heures : _____ Date : _____ Numéro du concessionnaire : _____ Remarques : _____	Signature :
Pour le programme d'entretien, voir la section Informations sur l'entretien du présent guide du conducteur	

Service	
Kilométrage/ Mileage :	Signature :
Heures :	
Date :	
Numéro du concessionnaire :	
Remarques :	
Pour le programme d'entretien, voir la section Informations sur l'entretien du présent guide du conducteur	

Service	
Kilométrage/ Mileage :	Signature :
Heures :	
Date :	
Numéro du concessionnaire :	
Remarques :	
Pour le programme d'entretien, voir la section Informations sur l'entretien du présent guide du conducteur	

Service	
Kilométrage/ Mileage : Heures : Date : Numéro du concessionnaire : Remarques :	Signature :
Pour le programme d'entretien, voir la section Informations sur l'entretien du présent guide du conducteur	

Service	
Kilométrage/ Mileage :	Signature :
Heures :	
Date :	
Numéro du concessionnaire :	
Remarques :	
Pour le programme d'entretien, voir la section Informations sur l'entretien du présent guide du conducteur	

Service	
Kilométrage/ Mileage :	Signature :
Heures :	
Date :	
Numéro du concessionnaire :	
Remarques :	
Pour le programme d'entretien, voir la section Informations sur l'entretien du présent guide du conducteur	

Service	
Kilométrage/ Mileage :	Signature :
Heures :	
Date :	
Numéro du concessionnaire :	
Remarques :	
Pour le programme d'entretien, voir la section Informations sur l'entretien du présent guide du conducteur	

Service	
Kilométrage/ Mileage :	Signature :
Heures :	
Date :	
Numéro du concessionnaire :	
Remarques :	
Pour le programme d'entretien, voir la section Informations sur l'entretien du présent guide du conducteur	

Service	
Kilométrage/ Mileage :	Signature :
Heures :	
Date :	
Numéro du concessionnaire :	
Remarques :	
Pour le programme d'entretien, voir la section Informations sur l'entretien du présent guide du conducteur	

Service	
Kilométrage/ Mileage :	Signature :
Heures :	
Date :	
Numéro du concessionnaire :	
Remarques :	
Pour le programme d'entretien, voir la section Informations sur l'entretien du présent guide du conducteur	

Service	
Kilométrage/ Mileage :	Signature :
Heures :	
Date :	
Numéro du concessionnaire :	
Remarques :	
Pour le programme d'entretien, voir la section Informations sur l'entretien du présent guide du conducteur	

Service	
Kilométrage/ Mileage :	Signature :
Heures :	
Date :	
Numéro du concessionnaire :	
Remarques :	
Pour le programme d'entretien, voir la section Informations sur l'entretien du présent guide du conducteur	

Service	
Kilométrage/ Mileage :	Signature :
Heures :	
Date :	
Numéro du concessionnaire :	
Remarques :	
Pour le programme d'entretien, voir la section Informations sur l'entretien du présent guide du conducteur	

Service	
Kilométrage/ Mileage :	Signature :
Heures :	
Date :	
Numéro du concessionnaire :	
Remarques :	

Pour le programme d'entretien, voir la section Informations sur l'entretien du présent guide du conducteur

PROCÉDURES D'ENTRETIEN

Cette section comprend des consignes d'entretien de base.

En raison de la complexité de certaines procédures d'entretien, de bonnes compétences mécaniques sont requises.

Certaines procédures doivent être effectuées par un concessionnaire Can-Am agréé, un atelier de réparation ou une personne de votre choix.

Si la mécanique n'est pas votre domaine, contactez de préférence un concessionnaire Can-Am agréé, un atelier de réparation ou une personne de votre choix.

DANGER

Risque de BLESSURES GRAVES ou MORTELLES par CHOC ÉLECTRIQUE, ÉCLAT D'ARC ou INCENDIE.

Le système de propulsion haute tension du véhicule est un système autonome.

- Ne jamais intervenir sur les composants haute tension en aucune façon.
- La sécurité de l'utilisateur est assurée tant que les composants haute tension ne sont pas manipulés et/ou modifiés pendant que le système du véhicule est activé.
- BRP recommande fortement que les tâches impliquant le système de propulsion à haute tension soient effectuées par un concessionnaire BRP autorisé.

AVERTISSEMENT

Pendant des inspections, des travaux d'entretien ou des procédures de réglage, vous devez prendre toutes les précautions pour éviter les chocs électriques pouvant entraîner des blessures graves, voire mortelles.

- Les procédures qui ne sont pas décrites dans les sections suivantes nécessitent des outils spéciaux et une connaissance approfondie de la technologie concernée.
- N'effectuez pas de tâches différentes de celles décrites dans ce Guide du conducteur.
- Sauf indication contraire, effectuez toujours les tâches d'inspection, d'entretien et/ou de réglage décrites dans les sections suivantes après avoir débranché le câble de charge du véhicule, mis l'interrupteur d'arrêt sur la position OFF et retiré la clé du véhicule.
- L'utilisation d'équipements de protection individuelle (EPI), tels que des lunettes et des chaussures de sécurité, est recommandée.

Entretien et maintenance du système du châssis

Pour maintenir le système d'entraînement en bon état, les tâches suivantes doivent être effectuées conformément au Calendrier d'entretien, page 4-4.

- Nettoyez et lubrifiez les pivots, les loquets et les charnières.
- Inspectez et serrez les fixations des panneaux de carrosserie et des pièces métalliques.
- Inspectez les poignées passagers, le cas échéant.
- Inspectez le châssis pour détecter tout dommage ou fissure.
- Inspectez et nettoyez les plaques de protection.
- Inspectez le crochet de remorquage.

Consultez un concessionnaire BRP autorisé pour l'entretien et la maintenance du système de châssis.

Entretien et maintenance du système de freins

Pour maintenir le système de freins en bon état, les tâches suivantes doivent être effectuées conformément au Calendrier d'entretien, page 4-4.

L'inspection, l'entretien et la réparation du système de freinage doivent être effectués par un concessionnaire Can-Am agréé, un atelier de réparation ou une personne de votre choix.

Vérifiez ce qui suit entre les visites suivantes à votre concessionnaire Can-Am agréé:

- Le niveau de liquide de frein
- Le système de freinage ne présente aucune fuite
- L'usure des plaquettes de frein
- Si les freins sont propres.

AVERTISSEMENT

Adressez-vous à un concessionnaire Can-Am agréé pour la vidange du liquide de frein ou tout entretien du système de freinage.

Liquide de frein recommandé

Utilisez toujours un liquide de frein qui répond à la norme DOT 4.

AVIS

Pour éviter que le système de freinage soit gravement endommagé, n'utilisez pas de liquide autre que celui recommandé et ne mélangez pas différents liquides pour le remplissage.

N'utilisez pas de liquide provenant d'un vieux contenant ou d'un contenant déjà ouvert.

Vérification du niveau de liquide de frein avant

1. Orientez les roues droit devant pour faire en sorte que le réservoir soit de niveau.
2. Vérifiez le niveau du liquide de frein. Le réservoir est plein lorsque le liquide atteint la partie supérieure de la fenêtre.

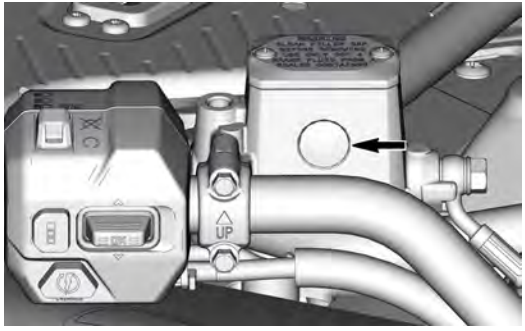

Fenêtre du réservoir

3. Vérifiez visuellement l'état du soufflet du levier.

4. Recherchez toute fissure, déchirure, etc. Remplacez au besoin.

Vérification du niveau de liquide de frein arrière

1. Enlevez le panneau latéral droit.
2. Le véhicule étant sur une surface plane, le liquide doit se trouver entre les repères UPPER (haut) et LOWER (bas) du réservoir de liquide de la pédale de frein.

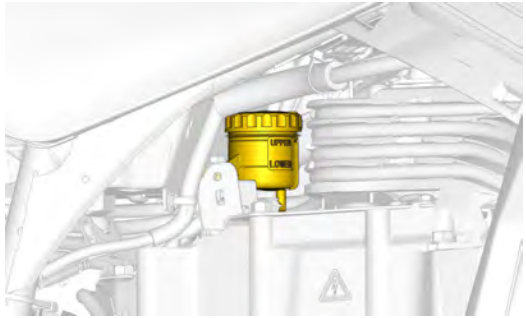

Ajout de liquide de frein

1. Nettoyez le bouchon de réservoir d'essence

AVERTISSEMENT

Nettoyez le bouchon du réservoir avant de le retirer pour éviter toute contamination du système de freinage.

2. Retirez le bouchon de réservoir.
3. Ajoutez du liquide au besoin au moyen d'un entonnoir propre. **Évitez tout remplissage excessif.**

AVIS

Le liquide de frein peut endommager les surfaces peintes ou de plastique. Essuyez tout liquide répandu.

4. Réinstallez le bouchon du réservoir.

AVIS

Assurez-vous que le diaphragme du bouchon de remplissage est poussé au fond avant de fermer le bouchon du réservoir de liquide de frein.

5. Serrez les vis au couple prescrit.

Couple de serrage	
Vis de réservoir du fluide de frein avant	1.3 ± 0.1 Nm (12 ± 1 lbf-po)
Vis de réservoir du fluide de frein arrière	0.75 ± 0.25 Nm (7 ± 2 lbf-po)

Entretien et maintenance du système de direction

Pour maintenir le système de direction en bon état, les tâches suivantes doivent être effectuées conformément au Calendrier d’entretien, page 4-4.

- Inspectez la colonne de direction.
- Inspectez les embouts de biellettes pour détecter tout signe de déformation.
- Inspectez les extrémités des embouts de biellettes pour détecter tout jeu anormal.
- Nettoyez et lubrifiez les demi-douilles de la colonne de direction.

Pour des raisons de sécurité, BRP recommande fortement que les tâches d'entretien du système d'entraînement soient effectuées par un concessionnaire Can-Am agréé. L’exécution de toutes les tâches de maintenance et d’entretien nécessite des outils spéciaux et une connaissance approfondie du système d’entraînement de ce véhicule.

Inspection des biellettes de direction

1. Placez le véhicule sur une surface de niveau.
2. Mettez le sélecteur sur la position P (stationnement).
3. Actionnez le levier de blocage du frein.
4. Soulevez et stabilisez le véhicule sur des supports.
5. Vérifiez l'absence de fissures dans les soufflets des biellettes.

6. Poussez et tirez la roue par le rebord avant ou arrière pour sentir le jeu.

AVERTISSEMENT

L'embout de biellette doit être remplacé si le soufflet est fissuré ou s'il présente un jeu anormal.

7. Au besoin, réparez ou remplacez les pièces endommagées.

Consultez un concessionnaire Can-Am agréé pour toutes les opérations de réparation ou de remplacement.

Entretien et maintenance de la suspension

Pour maintenir le système de suspension en bon état, les tâches suivantes doivent être effectuées conformément au Calendrier d'entretien, page 4-4.

- Inspectez les joints à rotule pour tout jeu anormal.
- Inspectez les bagues d'amortisseur pour détecter tout desserrage.
- Inspectez les amortisseurs pour vérifier qu'ils ne présentent pas de fuites ou d'autres dommages.
- Inspectez toutes les bagues de la barre stabilisatrice.
- Vérifiez que les bagues des bras de suspension ne présentent pas d'usure.

- Vérifiez que les bras de suspension ne sont pas fissurés ou pliés.
- Inspectez les bagues de la barre stabilisatrice pour détecter tout signe de délamination ou d'usure.

Voir un concessionnaire BRP autorisé pour l'entretien et la maintenance de la suspension.

Inspection des amortisseurs

1. Vérifiez si les amortisseurs présentent des fuites d'huile, de l'usure de la butée de suspension ou tout autre dommage.

Inspection des bras de suspension avant

1. Vérifiez que les bras de suspension ne présentent pas de fissures, de déformations ou d'autres signes d'usure excessive ou de dommages.

Inspection des bras de suspension arrière

1. Vérifiez si les bras de suspension sont fissurés, pliés ou endommagés.

Entretien et maintenance du système de refroidissement

Pour maintenir le système de refroidissement en bon état, les tâches suivantes doivent être effectuées conformément au Calendrier d'entretien, page 4-4 :

- Nettoyez le radiateur et la grille ;
- Inspectez les composants du système de refroidissement (colliers, tuyaux et état du radiateur, fuites) ;
- Vérifiez le niveau du liquide de refroidissement et complétez et/ou remplacez si nécessaire.

Consultez un concessionnaire BRP autorisé pour l'entretien et la maintenance du système de refroidissement.

Liquide de refroidissement recommandé

Le liquide de refroidissement XPS est spécialement formulé pour répondre aux exigences du système de refroidissement et de ses composants. BRP recommande fortement d'utiliser son liquide de refroidissement XPS.

Liquide de refroidissement XPS recommandé
XPS COOL-X LT
Si le liquide de refroidissement XPS recommandé n'est pas disponible
Utilisez un liquide de refroidissement conforme ou supérieur à la norme ASTM D3306 Sans NAPS (nitrite, amine, phosphate, silicate) sans acide 2-EH

AVIS
Utilisez toujours un antigel prémélangé à base d'éthylène-glycol et contenant des inhibiteurs de corrosion.

Vérification du niveau de liquide de refroidissement

AVIS
Un système de refroidissement qui nécessite fréquemment du liquide de refroidissement indique la présence de fuites. Adressez-vous à un concessionnaire Can-Am autorisé.

1. Placez le véhicule sur une surface de niveau.

2. Enlevez la console. Se reporter à Pour retirer la console, page 3-74.

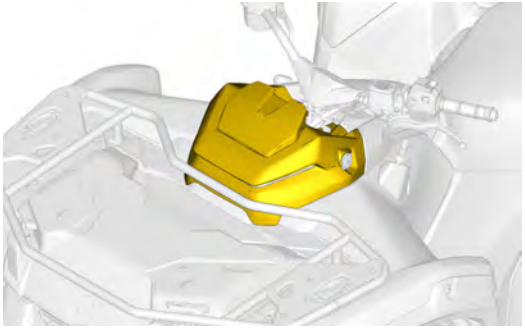

3. Vérifiez le niveau du liquide de refroidissement. Il doit se situer entre les repères de niveau MIN et MAX du réservoir de liquide de refroidissement.

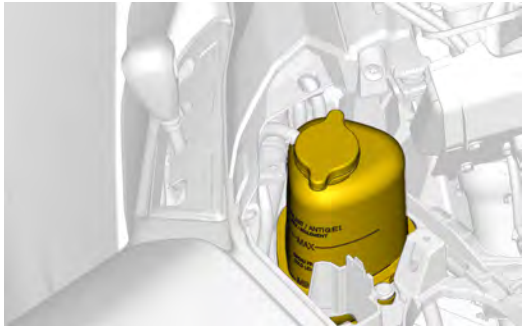

AVIS
Lorsqu'on vérifie le niveau à une température inférieure à 20 °C (68 °F), celui-ci peut être légèrement plus bas que la marque MIN.

4. Si nécessaire, retirez le bouchon du réservoir pour ajouter du liquide de refroidissement.

⚠ AVERTISSEMENT

Ne retirez pas le bouchon du réservoir de liquide de refroidissement si celui-ci est chaud.



NOTE :
Utilisez un entonnoir pour éviter de renverser du liquide. **Évitez tout remplissage excessif.**

5. Remettez en place et vissez bien le bouchon du réservoir.
6. Remettre la console. Se reporter à Installation de la console, page 3-78.

Remplissage du réservoir de liquide de refroidissement

AVIS

Utilisez toujours un antigel prémélangé à base d'éthylène-glycol et contenant des inhibiteurs de corrosion.

1. Enlevez la console. Reportez-vous à la section Pour retirer la console, page 3-74.

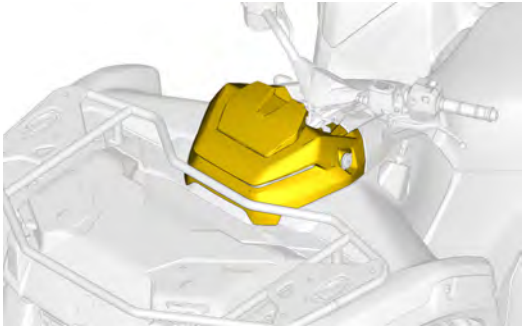

2. Assurez-vous que liquide de refroidissement du véhicule est froid.

3. Retirez le bouchon du réservoir de liquide de refroidissement.

AVERTISSEMENT

Ne retirez pas le bouchon du réservoir de liquide de refroidissement si celui-ci est chaud.

4. Remplissez le réservoir de liquide de refroidissement jusqu'à ce que son niveau atteigne le repère MIN.

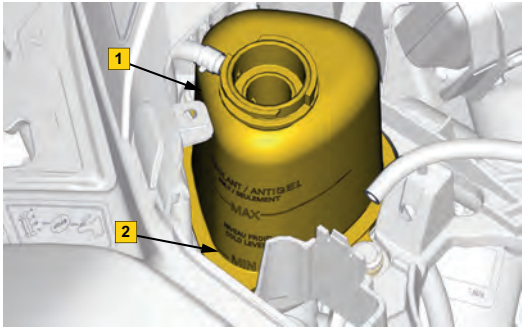

1. Réservoir de liquide de refroidissement.
2. Repère de niveau MIN.

5. Remettez en place le bouchon du réservoir de liquide de refroidissement.

6. Installez la console. Reportez-vous à la section Installation de la console, page 3-78.

RADIATEUR

Inspection du radiateur

Vérifiez périodiquement la propreté de la zone du radiateur. Retirez les débris, si nécessaire.

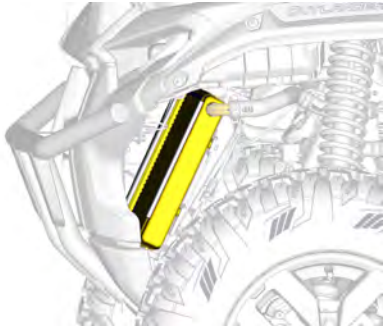

1. Retirez le rivet en plastique des déflecteurs d'air avant situés de chaque côté du radiateur.

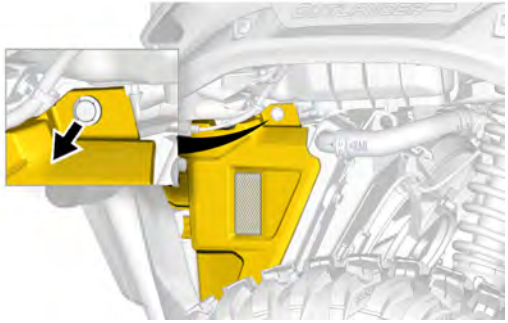

2. Retirez les déflecteurs d'air avant.

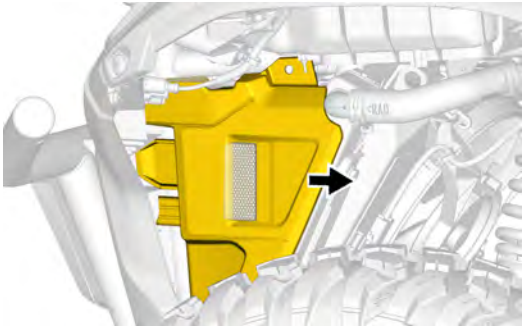

3. Vérifiez si le radiateur et les boyaux présentent des fuites ou s'ils sont endommagés.
4. Examinez les ailettes du radiateur. Elles doivent être propres, sans traces de boue, de saleté, de feuilles ni d'autres dépôts pouvant empêcher le radiateur d'assurer un bon refroidissement.
5. Nettoyez le radiateur, si nécessaire.

Adressez-vous à un concessionnaire agréé Can-Am, un atelier de réparation ou une personne de votre choix pour vérifier le fonctionnement du système de refroidissement.

Nettoyage du radiateur

Pour nettoyer les ailettes du radiateur, procédez comme suit :

1. Retirez le rivet en plastique des déflecteurs d'air avant situés de chaque côté du radiateur.

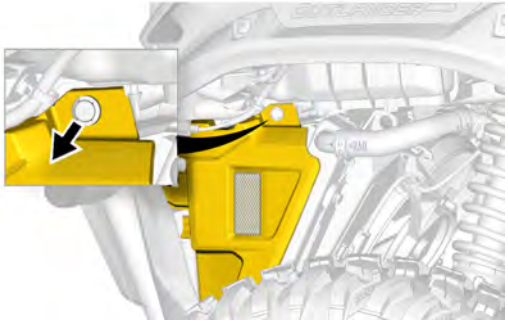

2. Retirez les déflecteurs d'air avant.

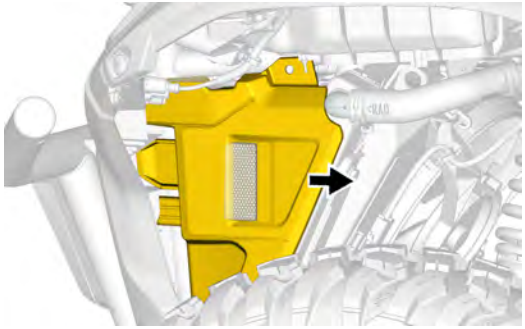

3. À l'aide de vos mains, éliminez le plus de dépôts possible.

Si vous disposez d'eau, essayez de rincer les ailettes du radiateur.

⚠ ATTENTION

Ne nettoyez jamais le radiateur avec vos mains lorsqu'il est chaud.

Laissez-le d'abord refroidir.

AVIS

Vous devez être prudent quand il s'agit de nettoyer les ailettes du radiateur.

N'utilisez aucun objet ou outil pouvant les endommager.

Les ailettes sont des pièces très minces conçues pour favoriser un refroidissement efficace.

Si vous utilisez un tuyau d'arrosage, assurez-vous que la pression est faible.

N'utilisez jamais un nettoyeur HAUTE PRESSION.

4. Dans certains cas, la dépose du ventilateur du radiateur peut être nécessaire pour nettoyer soigneusement le radiateur.

1. Retirez les quatre vis et rondelles qui fixent le ventilateur du radiateur au radiateur.



Côté gauche représenté

2. Débranchez le connecteur du ventilateur du radiateur.



3. Tirez le ventilateur du radiateur vers la gauche du véhicule.

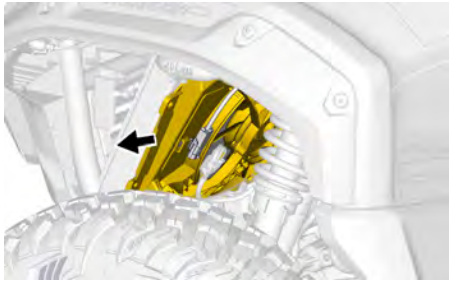

5. Après avoir nettoyé le radiateur, installez le ventilateur du radiateur, s'il a été retiré.

   1. Insérez le ventilateur du radiateur par le côté gauche du véhicule.

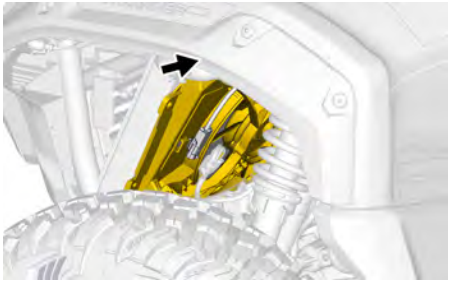

2. Branchez le connecteur du ventilateur du radiateur.



3. Installez les quatre vis et les rondelles qui fixent l'ensemble du ventilateur sur le radiateur. Serrez au couple recommandé.

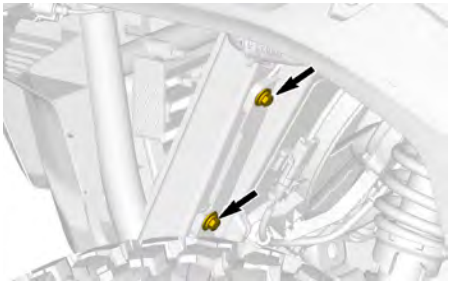

Côté gauche représenté

Couple de serrage	
Vis de fixation du ventilateur de radiateur	7,5 ± 1 Nm (66 ± 9 lbf- po)

6. Installez les déflecteurs d'air avant. Engagez les languettes avant dans le panneau avant.

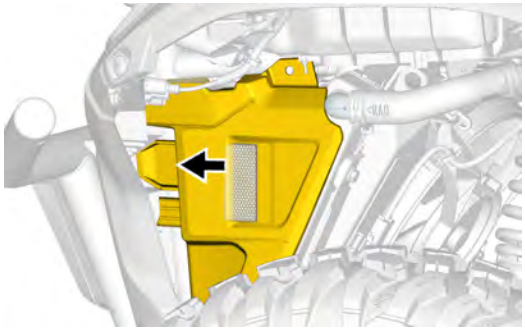

7. Installez le rivet en plastique pour fixer les déflecteurs d'air avant de chaque côté du radiateur.

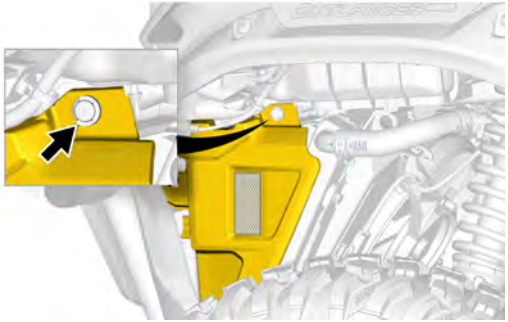

Adressez-vous à un concessionnaire agréé Can-Am, un atelier de réparation ou une personne de votre choix pour vérifier le fonctionnement du système de refroidissement.

Entretien et maintenance du système d'entraînement

Pour maintenir le système d'entraînement en bon état, les tâches suivantes doivent être effectuées conformément au Calendrier d'entretien, page 4-4.

DANGER

Ne déconnectez pas et ne touchez pas les connexions exposées et/ou les composants endommagés avec les mains nus, des outils non isolés ou d'autres objets métalliques. Le contact avec un courant haute tension peut provoquer des blessures graves, voire mortelles.

- Inspectez l'état des joints homocinétiques, des soufflets et des protections de l'arbre de transmission (vérifiez qu'il n'y a pas de jeu anormal dans les joints homocinétiques et de coupures dans les soufflets).
- Inspectez le jeu du joint de l'arbre de transmission.
- Inspectez le niveau d'huile du différentiel avant et vérifier qu'il n'y a pas de contamination. Remplacez-les au besoin.
- Inspectez le niveau d'huile de la transmission finale et vérifiez qu'il n'y a pas de contamination. Remplacez-les au besoin.
- Inspectez le niveau d'huile de la boîte de vitesses et vérifiez qu'il n'y a pas de contamination. Remplacez-les au besoin.
- Inspectez le trou d'évacuation de la boîte de vitesses pour détecter toute trace de fuite.
- Inspecter les joints de l'arbre d'entrée et de sortie (différentiel, boîte de vitesses et entraînement final)
- Inspectez les zones d'aération, assurez-vous que les tuyaux d'aération ne sont pas obstrués (différentiel, boîte de vitesses et transmission finale).
- Inspectez l'usure des pneus, ajustez la pression des pneus.

- Inspectez l’état des roulements de roue.
- Serrez les boulons de la roue au couple indiqué.

Pour des raisons de sécurité, BRP recommande fortement que les tâches d'entretien du système d'entraînement soient effectuées par un concessionnaire BRP agréé. L'exécution de toutes les tâches de maintenance et d'entretien nécessite des outils spéciaux et une connaissance approfondie du système d'entraînement de ce véhicule.

Protecteur et soufflet d’arbre de transmission

Inspectez le soufflet et le protecteur de l’arbre d’entraînement

1. Placez le véhicule sur une surface de niveau.
2. Placez le levier de vitesses sur la position P (Park).
3. Actionnez le levier de blocage du frein.
4. Inspectez visuellement l’état des protecteurs et des soufflets d’arbre de transmission.
5. Vérifiez l'état des protecteurs, qui doivent être bon état et ne doivent pas frotter contre les arbres.
6. Vérifiez si les soufflets présentent des fissures, des déchirures, des fuites de graisse, etc.

7. Au besoin, réparez ou remplacez les pièces endommagées.

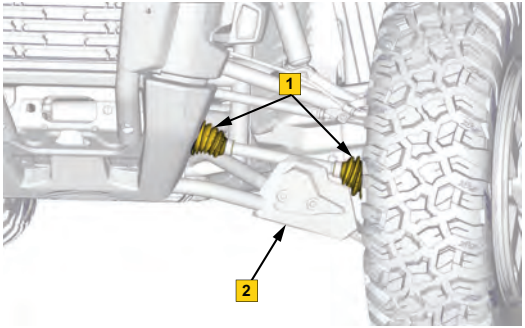

Suspension avant

1. Soufflets d'arbre de transmission
2. Protecteur

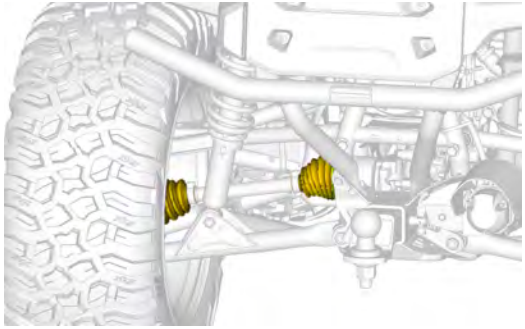

Suspension arrière

Consultez un concessionnaire Can-Am agréé pour toutes les opérations de réparation ou de remplacement.

Différentiel avant

Inspection du différentiel avant

1. Placez le véhicule sur une surface de niveau.
2. Placez le levier de vitesses sur la position P (Park).
3. Actionnez le levier de blocage du frein.
4. Inspectez les joints des arbres d’entrée et de sortie.
5. Inspectez le carter du différentiel avant pour détecter tout dommage ou fuite de liquide.
6. Inspectez le niveau d’huile du différentiel avant et vérifiez qu’il n’y a pas de contamination. Remplacez-les au besoin.

Pour des raisons de sécurité, BRP recommande fortement que les tâches d'entretien du système d'entraînement soient effectuées par un concessionnaire BRP agréé. L'exécution de toutes les tâches de maintenance et d'entretien nécessite des outils spéciaux et une connaissance approfondie du système d'entraînement de ce véhicule. Si un problème est détecté, consultez rapidement votre concessionnaire Can-Am agréé pour effectuer la réparation nécessaire.

Vérification du niveau d’huile du différentiel avant

1. Stationnez le véhicule sur une surface de niveau.

2. Du côté avant gauche, nettoyez la zone du bouchon de remplissage avant de vérifier le niveau d'huile.

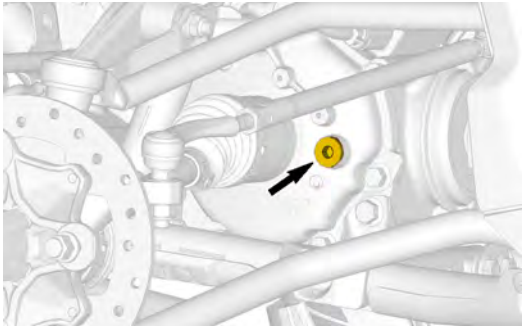

Typique – jante retirée pour plus de clarté

3. Retirez le bouchon de remplissage.
4. Vérifiez le niveau d'huile. L'huile doit être atteindre le bas de l'orifice de niveau d'huile.
5. Si nécessaire, ajoutez l'huile de différentiel recommandée.
6. Réinstallez le bouchon de remplissage.

Couple de serrage	
Bouchon de remplissage	16 ± 3 m (142 ± 27 lbf-**po**)

Huile de différentiel avant recommandée

L'huile XPS est spécialement formulée pour répondre aux exigences de ce différentiel. BRP recommande l'utilisation de son huile XPS.

AVIS
N'utilisez pas d'autre huile que celle recommandée.

Huile de différentiel avant XPS recommandée
Huile synthétique pour engrenage 75W90
Produit alternatif, ou de remplacement si un produit XPS n'est pas disponible
Huile synthétique pour engrenages 75W 90 API GL-5

Changement de l'huile du différentiel avant

1. Placez le véhicule sur une surface de niveau.
2. Mettez le levier de vitesses sur la position « P » (stationnement).
3. Sous le véhicule, nettoyez la zone du bouchon de vidange.

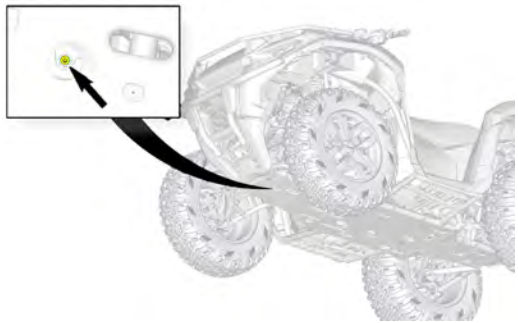

4. Placez un bac de récupération sous le différentiel avant.
5. Enlevez le bouchon de vidange.

6. Retirez le bouchon de remplissage situé sur le côté gauche du différentiel avant.

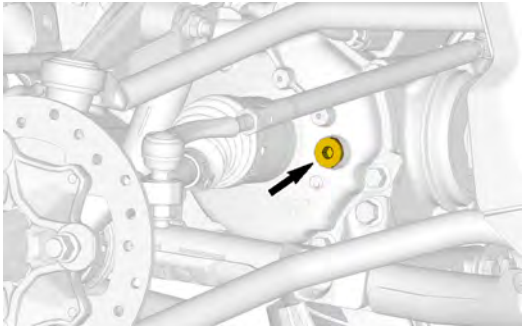

Typique – jante retirée pour plus de clarté

7. Attendez que la vidange soit terminée.

8. Installez le bouchon de vidange.

Couple de serrage	
Bouchon de vidange	2,5 ± 0,5 m (24 ± 4 lbf-**po**)

9. Remplissez le différentiel avec l'huile recommandée pour une performance optimale.
10. Pour connaître la capacité de l'huile à moteur, reportez-vous à la 6 Caractéristiques techniques, page 6-2.
11. Réinstallez le bouchon de remplissage.

Couple de serrage	
Bouchon de remplissage	16 ± 3 m (142 ± 27 lbf-**po**)

Boîte de vitesses

Inspection de la boîte de vitesses

1. Stationnez le véhicule sur une surface de niveau.
2. Mettez le sélecteur sur la position « P » (stationnement).
3. Actionnez le levier de blocage du frein.
4. Inspectez le joint d'étanchéité de l'arbre d'entrée.
5. Inspectez le carter de boîte de vitesses pour détecter tout dommage ou fuite de liquide.
6. Inspectez le trou d'évacuation pour détecter toute fuite.

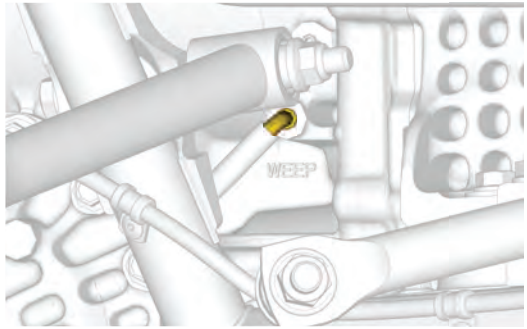

Arc de la roue arrière droite

7. Vérifiez le niveau d'huile de la boîte de vitesses et regardez s'il y a contamination Remplacez-les au besoin.

Pour des raisons de sécurité, BRP recommande fortement que les tâches d'entretien du système d'entraînement soient effectuées par un concessionnaire Can-Am agréé. L'exécution de toutes les tâches de maintenance et d'entretien nécessite des outils spéciaux et une connaissance approfondie du système d'entraînement de ce véhicule. Si un problème est détecté, consultez rapidement votre concessionnaire Can-Am agréé pour effectuer la réparation nécessaire.

Vérification du niveau d'huile de la boîte de vitesses

1. Stationnez le véhicule sur une surface de niveau.
2. Placez le levier de vitesses sur la position « P » (stationnement).
3. Nettoyez la zone autour du bouchon du filtre à huile de la boîte de vitesses.
4. Retirez le bouchon de niveau d'huile de la boîte de vitesses et mettez au rebut le joint torique.

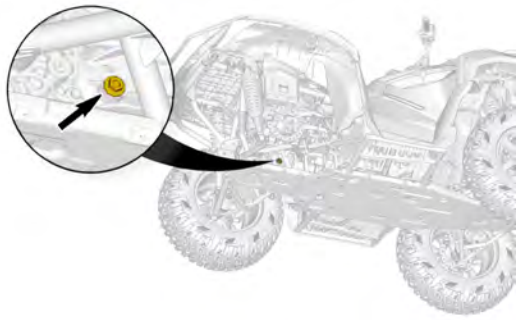

Typique – jante retirée pour plus de clarté

NOTE :Le bouchon de niveau d'huile de la boîte de vitesses est marqué GB sur le carter de la boîte de vitesses.

5. Vérifiez le niveau d'huile. L'huile doit atteindre le bas du col de ravitaillement.

AVIS
Un niveau d'huile inapproprié risque d'endommager sérieusement la boîte de vitesses.

6. Installez le bouchon de niveau d'huile avec le joint torique. Serrez au couple recommandé.

Couple de serrage	
Bouchon de niveau d'huile	5 ± 0.6 Nm (44 ± 5 lbf-po)

Huile de boîte de vitesses recommandée

L'huile XPS est spécialement formulée et testée pour répondre aux exigences de cette boîte de vitesses. BRP recommande l'utilisation de son huile XPS.

AVIS
N'utilisez pas d'autre huile que celle recommandée.

Huile de boîte de vitesses XPS recommandée
Huile synthétique XPS pour transmission DCT
Produit de remplacement, ou si non disponible
Adressez-vous à un concessionnaire Can-Am agréé

Remplacez l'huile de la boîte de vitesses

1. Stationnez le véhicule sur une surface de niveau.

2. Placez le sélecteur sur la position P (stationnement).
3. Nettoyez la zone autour du bouchon de vidange.

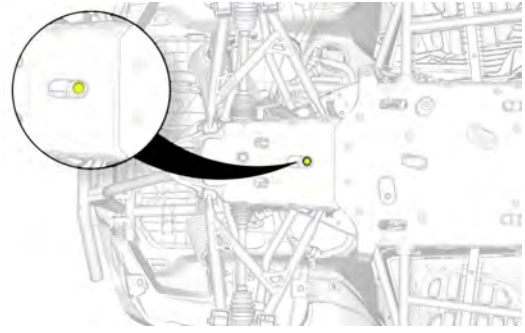

4. Placez un bac de récupération sous le bouchon de vidange du moteur.
5. Enlevez le bouchon de vidange et le joint d'étanchéité. Mettez le joint d'étanchéité au rebut.
6. Retirez le bouchon de niveau d'huile de la boîte de vitesses et mettez au rebut le joint torique.

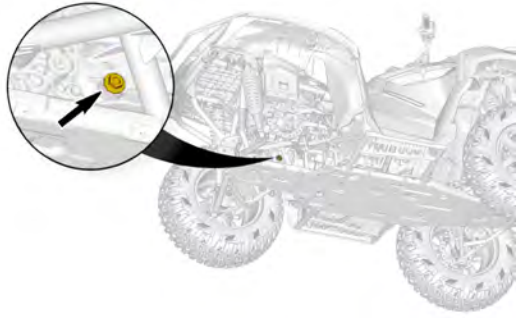

Typique – jante retirée pour plus de clarté

NOTE :Le bouchon de niveau d'huile de la boîte de vitesses est marqué GB sur le carter de la boîte de vitesses.

7. Laissez l'huile s'écouler complètement de la boîte de vitesses.
8. Nettoyez le bouchon de vidange afin de retirer les particules métalliques.
9. Réinstallez le bouchon de vidange avec un joint d'étanchéité **NEUF**.

Couple de serrage	
Bouchon de vidange	30 ± 3 Nm (22 ± 2 lbf-pi)

10. Remplissez l'huile de la boîte de vitesses. L'huile doit être atteindre le bas de l'orifice de niveau d'huile.

AVIS
N'utilisez que l'huile recommandée.

11. Installez le bouchon de niveau d'huile avec un joint torique.
12. Serrez le bouchon de niveau d'huile selon les spécifications.

Couple de serrage	
Bouchon de niveau d'huile	5 ± 0.6 Nm (44 ± 5 lbf-po)

13. Essuyez tout fluide renversé.

Entraînement final arrière

Inspection de l'entraînement final arrière

1. Placez le véhicule sur une surface de niveau.
2. Placez le levier de vitesses sur la position P (Park).
3. Actionnez le levier de blocage du frein.
4. Inspectez les joints des arbres d’entrée et de sortie.
5. Vérifiez que le carter de la transmission finale arrière n’est pas endommagé et ne présente pas de fuite d’huile.
6. Contrôlez le niveau d’huile de la transmission finale arrière et recherchez toute contamination. Remplacez-les au besoin.

Pour des raisons de sécurité, BRP recommande fortement que les tâches d'entretien du système d'entraînement soient effectuées par un concessionnaire Can-Am agréé. L'exécution de toutes les tâches de maintenance et d'entretien nécessite des outils spéciaux et une connaissance approfondie du système d'entraînement de ce véhicule. Si un problème est détecté, consultez rapidement votre concessionnaire Can-Am agréé pour effectuer la réparation nécessaire.

Vérification du niveau d’huile de l'entraînement final arrière

1. Stationnez le véhicule sur une surface de niveau.
2. Placez le sélecteur sur la position P (stationnement).

3. Nettoyez la zone autour de la vis de remplissage d'huile de la transmission finale arrière.
4. Retirez la vis de remplissage d'huile et le joint d'étanchéité. Mettez le joint d'étanchéité au rebut.

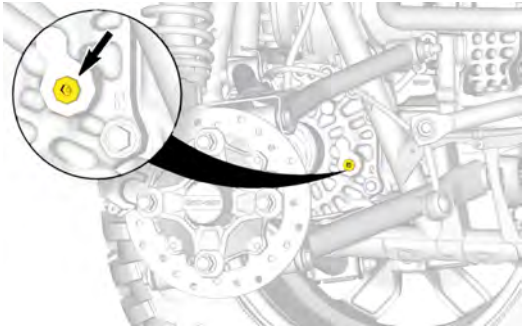

Typique – jante retirée pour plus de clarté

NOTE
Le bouchon de remplissage d'huile de la transmission finale arrière est marqué FD sur le carter.

5. Vérifiez le niveau d'huile. L'huile doit atteindre le bas du col de ravitaillement.

AVIS
Un niveau d'huile inapproprié risque d'endommager sérieusement la boîte de vitesses.

6. Réinstallez la vis de remplissage d'huile avec un joint d'étanchéité **NEUF**. Serrez au couple recommandé.

Couple de serrage	
Bouchon de niveau d'huile	12 ± 1 Nm (106 ± 5 lbf-po)

Huile d'entraînement finale arrière recommandée

L'huile XPS est spécialement formulée et testée pour répondre aux exigences de cette transmission. BRP recommande l'utilisation de son huile XPS.

AVIS
N'utilisez pas d'autre huile que celle recommandée.

Huile de transmission finale XPS recommandée
Huile synthétique pour engrenage 75W140
Produit alternatif, ou de remplacement si un produit XPS n'est pas disponible
Huile synthétique pour engrenages 75W140 (API GL-5)

Remplacement de l'huile de l'entraînement final arrière

1. Stationnez le véhicule sur une surface de niveau.
2. Placez le sélecteur sur la position P (stationnement).

3. Sous le véhicule, nettoyez la zone du bouchon de vidange.

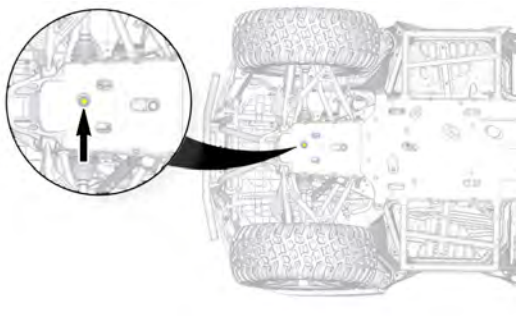

4. Placez un bac de récupération sous l'entraînement final arrière.
5. Enlevez le bouchon de vidange. Mettez le joint d'étanchéité au rebut.
6. Retirez le bouchon, identifié par FD sur le boîtier.

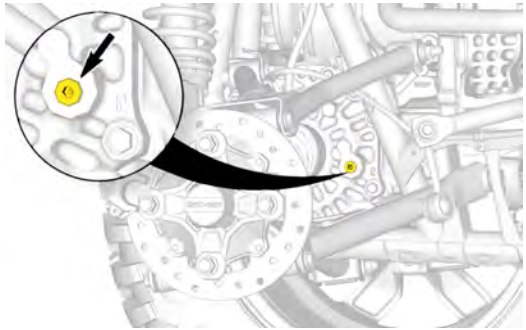

Typique – jante retirée pour plus de clarté

7. Laissez l’huile s’écouler complètement.

8. Réinstallez le bouchon de vidange avec un joint d'étanchéité **NEUF**.

Couple de serrage	
Bouchon de vidange	30 ± 3 Nm (22 ± 2 lbf-pi)

9. Remplissez la transmission finale avec l'huile recommandée pour des performances optimales.
10. Pour connaître la capacité d'huile, reportez-vous à la 6 Caractéristiques techniques, page 6-2.
11. Réinstallez le bouchon de remplissage avec une **NOUVELLE** bague d'étanchéité.

Couple de serrage	
Bouchon de remplissage	12 ± 1 m (106 ± 9 lbf-**po**)

ROULEMENT DE ROUE

Inspection d'un roulement de roue

1. Placez le véhicule sur une surface de niveau.
2. Placez le levier de vitesses sur la position P (Park).
3. Actionnez le levier de blocage du frein.
4. Soulevez et stabilisez le véhicule sur des supports.

5. Saisissez le haut et le bas du pneu et poussez et secouez la roue pour si elle a du jeu sur son axe.

Si vous constatez un jeu anormal, adressez-vous à un concessionnaire Can-Am autorisé.

Roues et pneus

Vérification de la pression des pneus

AVERTISSEMENT

La pression des pneus influence grandement la maniabilité et la stabilité du véhicule.

Un pneu trop mou risque de se dégonfler et de tourner sur la jante.

Un pneu trop dur risque d'éclater. Respectez toujours les pressions recommandées.

NE laissez JAMAIS la pression des pneus sous le minimum. Le pneu pourrait se déloger de la jante.

1. Vérifiez la pression lorsque les pneus sont **froids**, c'est-à-dire avant d'utiliser le véhicule. La pression des pneus varie selon la température et l'altitude. Revérifiez la pression si une de ces conditions a changé.
2. Consultez l'étiquette **Pression des pneus et charge maximale** pour sélectionner la pression appropriée.

NOTE

Bien que les pneus soient prévus spécialement pour tout type de terrain, une crevaison reste possible. C'est pourquoi il est recommandé d'emporter un manomètre pour pneus, une pompe et un nécessaire de réparation.

Inspection du pneu

1. Vérifiez si les pneus sont endommagés ou usés. Remplacez-les au besoin.

AVERTISSEMENT

Ne permutez pas les pneus. Les pneus avant et arrière sont de taille différente. Les pneus gauche et droit ont des sens de rotation unidirectionnels différents.

Remplacement des pneus

Le remplacement de pneus doit être effectué par un concessionnaire agréé Can-Am, un atelier de réparation ou une personne de votre choix.

AVERTISSEMENT

Ne remplacez les pneus qu'avec des pneus de même type et de même taille que les pneus originaux.

Installez les pneus unidirectionnels dans leur sens de rotation.

Les pneus doivent être montés par quelqu'un d'expérience, conformément aux méthodes de montage reconnues, en se servant de l'équipement d'installation et des outils appropriés.

Dépose de la roue

1. Placez le véhicule sur une surface de niveau.
2. Placez le levier de vitesses sur la position P (Park).
3. Actionnez le levier de blocage du frein.
4. Desserrez les écrous de la roue.

5. Soulevez et stabilisez le véhicule sur des supports.
6. Retirez les écrous de roue, puis retirez la roue.

Installation de la roue.

1. Si les pneus sont unidirectionnels, veillez à bien les installer dans leur sens de rotation.
2. Serrez avec précaution les écrous de roue en alternance, puis serrez selon la fiche technique.

AVIS
Utilisez toujours les écrous de roue recommandés pour le type de roue. L'utilisation d'écrous de roue différents peut endommager la jante ou les goujons.

Couple de serrage	
Écrou de roue	80 ± 5 Nm (59 ± 4 lbf-pi)

Entretien et maintenance du système électrique à basse tension

Pour maintenir le système basse tension en bon état, les tâches suivantes doivent être effectuées conformément au manuel Calendrier d'entretien, page 4-4.

- Inspectez l'état et les connexions de la batterie 12 V.
- Vérifiez le fonctionnement des feux stop.
- Vérifiez le fonctionnement des feux de route et des feux de croisement.
- Vérifiez le réglage des feux de route. Ajustez selon les besoins.
- Vérifiez le bon fonctionnement du contacteur Marche/Arrêt.
- Inspectez le cheminement du faisceau électrique basse tension pour détecter tout signe d'usure ou de frottement.
- Vérifiez le bon fonctionnement de la clé D.E.S.S. (mettez l'unité en mode Drive (conduite) et retirez la clé).

BRP recommande vivement de confier les tâches d'entretien du système basse tension à un concessionnaire Can-AM agréé. L'exécution de toutes les tâches de maintenance et d'entretien nécessite des outils spéciaux et une connaissance approfondie du système électrique basse tension de ce véhicule.

Batterie 12 V

Emplacement de la batterie 12 V

La batterie 12 V est située sous le garde-boue arrière, sur le côté droit du véhicule.

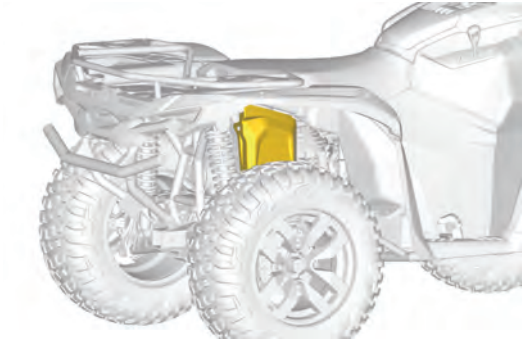

Description de la batterie 12 V

Le véhicule est équipé d'une batterie complètement scellée qui ne nécessite aucun entretien. Il n'est pas nécessaire d'ajouter de l'eau pour ajuster le niveau d'électrolyte. Il sera peut-être nécessaire de charger la batterie si le véhicule demeure inutilisé pendant au moins un mois.

AVERTISSEMENT

N'utilisez pas de batterie conventionnelle au plomb-acide. De l'acide pourrait couler par l'orifice de ventilation d'une batterie conventionnelle au plomb-acide. De l'acide pourrait également s'écouler si le bac de la batterie est fissuré ou endommagé, ce qui pourrait causer de graves brûlures.

La batterie permet de démarrer le véhicule d'activer le système électrique à haute tension. Lorsque le véhicule est démarré ou pendant son utilisation, la batterie de 12 V est rechargée via la batterie haute tension.

Si la batterie basse tension est trop déchargée pour démarrer le véhicule, vous pouvez le démarrer avec une batterie de voiture ou la recharger à l'aide d'un chargeur de batterie. Reportez-vous à la section Batterie 12 V déchargée, page 7-2 ou Pour recharger la batterie 12 V, page 4-73.

Pour les recharges chez vous, vous pouvez utiliser un chargeur d'appoint qui chargera lentement la batterie de 12 V. Ce type de chargeur peut rester branché pendant une longue période sans que cela endommage la batterie. Respectez toujours le temps de charge recommandé dans les instructions qui accompagnent le chargeur.

Démontage de la batterie 12 V

1. Retirez les rivets en plastique qui fixent le couvercle de la batterie basse tension.

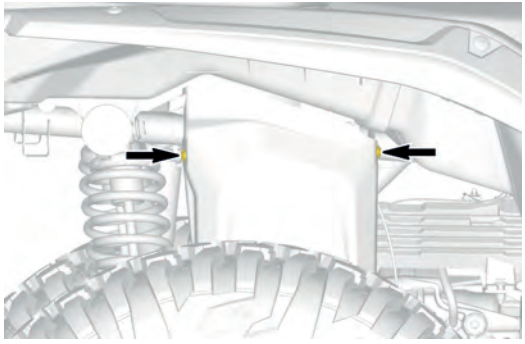

2. Retirez le couvercle de la batterie.

3. Débranchez le câble négatif NOIR (–) en premier, puis le câble positif ROUGE (+).

AVIS
Respectez toujours cette séquence de démontage. Débranchez d'abord le câble négatif NOIR (–).



4. Retirez la sangle de fixation de son crochet, puis retirez la batterie basse tension du châssis.

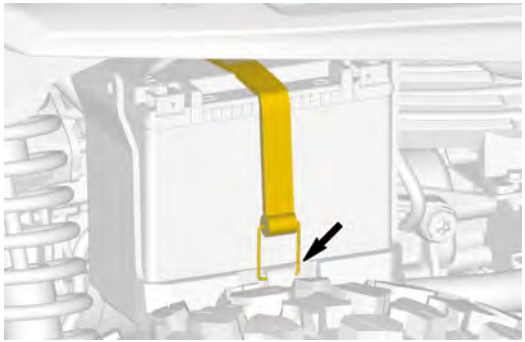

Nettoyage de la batterie 12 V

1. Retirez la batterie du véhicule.

2. Nettoyez la batterie, son boîtier et ses bornes avec une brosse souple, et un mélange de bicarbonate de soude et d'eau.
3. Éliminez la corrosion des bornes et des cosses du câble de la batterie 12 V à l'aide d'une brosse métallique dure.
4. Rincez les bornes et les cosses du câble de la batterie 12 V à l'eau claire, puis séchez-les soigneusement.
5. Rechargez la batterie 12 V, si nécessaire.
6. Installez la batterie chargée sur le véhicule.

Pour recharger la batterie 12 V

AVIS
Suivez les instructions qui accompagnent le chargeur de batterie. Une charge inadéquate pourrait endommager la batterie.

Pour charger la batterie, procédez comme suit :

1. Retirez la batterie du véhicule.
2. Connectez d'abord la borne positive, puis la borne négative.

AVIS
Le câble négatif de la batterie doit toujours être déconnecté en premier et connecté en dernier.

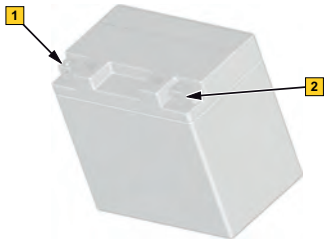

1. Borne Négatif
2. Borne Positif

3. Mettez le chargeur de batterie en marche. La durée de la charge dépend du régime de charge.

Une fois la batterie chargée :

4. Débranchez d'abord le câble négatif, puis le câble positif.

5. Installez la batterie sur le véhicule.

S'il n'est pas possible de rétablir la charge de la batterie à basse tension, contactez un concessionnaire BRP autorisé pour obtenir une batterie de rechange.

Installation de la batterie 12 V

1. Insérez la batterie basse tension dans son logement.

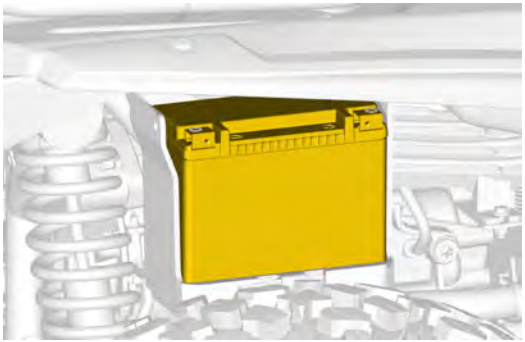

2. Fixez la batterie basse tension avec sa sangle de maintien.

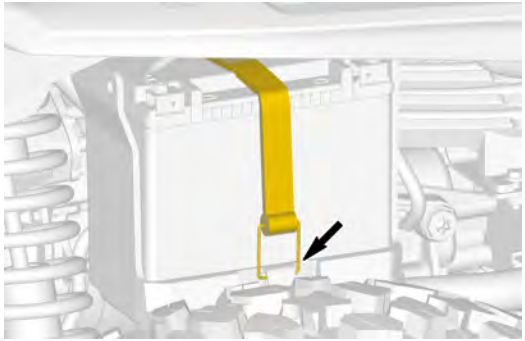

3. Connectez d'abord le câble ROUGE (+) de la batterie, puis le câble NOIR (-).

AVIS
Branchez le câble positif ROUGE (+) d'abord, puis le câble négatif NOIR (-).



4. Serrez les vis des piliers selon les spécifications

Couple de serrage	
Vis des bornes de batterie	4,5 ± 0,5 Nm·m (40 ± 4 lbf-po)

5. Positionnez le couvercle de la batterie basse tension comme indiqué.

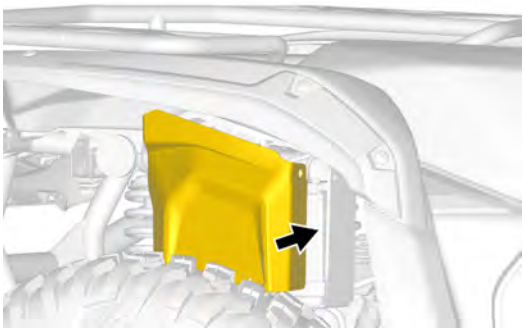

6. Fixez-le avec les rivets en plastique précédemment retirés.

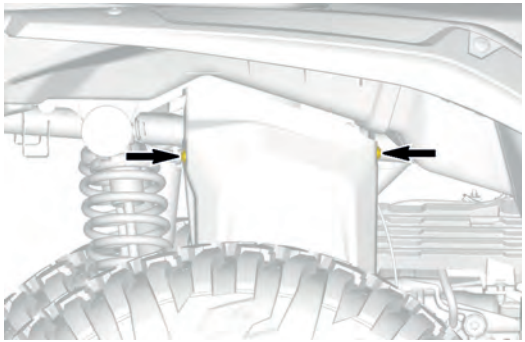

Fusibles

Emplacement des fusibles et des relais

Les fusibles et les relais de ce véhicule sont situés à deux endroits distincts.

Boîte à fusibles principale

Le fusible principal est situé sous la console. Se reporter à Pour retirer la console, page 3-74.

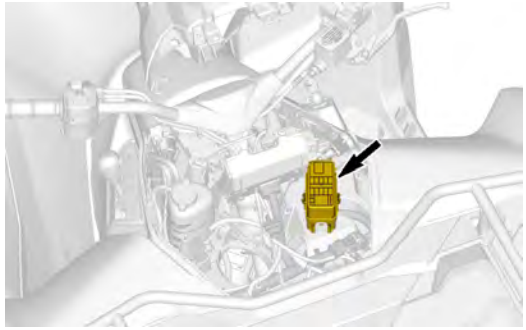

Porte-fusibles auxiliaire

Le porte-fusible auxiliaires est située sous le siège. Se reporter à Pour retirer le siège, page 3-95.

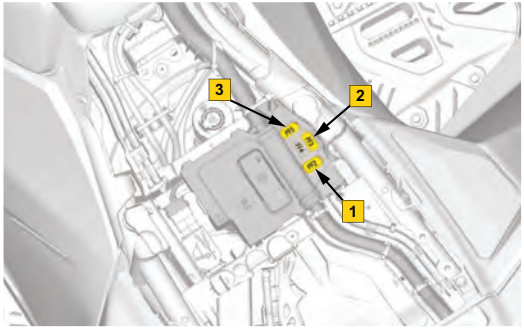

1. Fusibles principale (PF2)
2. Fusible DPS (PF3)
3. Onduleur/Fusible SGB (PF5)

Description des fusibles et relais

La boîte à fusibles regroupe différents fusibles et relais qui assurent le bon fonctionnement et la protection du système électrique basse tension et des composants du véhicule.

AVIS
Les positions des fusibles et les valeurs nominales correspondantes doivent être respectées lors de l'inspection ou du remplacement des fusibles ou des relais.

Le couvercle de la boîte à fusibles principale et le porte-fusibles auxiliaire permettent de positionner correctement tous les fusibles et relais.

Consultez le manuel de votre véhicule pour connaître la puissance nominale des fusibles.

Boîte à fusibles principale

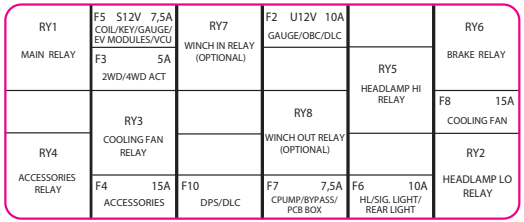

Porte-fusibles auxiliaires

Position	Description	Calibre
PF2	Fusible principal	40A
PF3	Fusible DPS	40 A
PF4	Non utilisé	-
PF5	Onduleur/ SGB	40 A

Contrôle d'un fusible

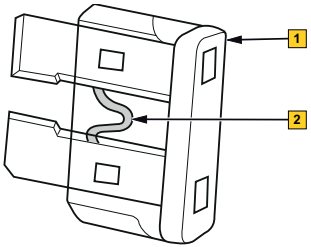

1. Fusible
2. Élément de fusible

1. Retirez la console pour accéder au boîtier à fusibles principal et/ou le siège pour accéder au porte-fusibles auxiliaire.
2. Retirez le couvercle du boîtier à fusibles principal et/ou le porte-fusibles du véhicule pour accéder aux fusibles, selon le cas.
3. Retirez le fusible de son logement.
4. Vérifiez si l'élément du fusible est fondu ou non. Si un remplacement est nécessaire, Reportez-vous à la section Remplacer un fusible, page 4-81.

AVERTISSEMENT

Si un fusible est grillé, déterminez la cause et réparez avant de redémarrer.

Contactez un concessionnaire BRP autorisé pour effectuer la réparation.

Remplacer un fusible

1. Retirez la console pour accéder au boîtier à fusibles principal et/ou le siège pour accéder au porte-fusibles auxiliaire.
2. Retirez le couvercle du boîtier à fusibles principal et/ou le porte-fusibles du véhicule pour accéder aux fusibles, selon le cas.
3. Sortez le fusible défectueux de son emplacement dans la boîte à fusibles.
4. Installez un nouveau fusible dans le même emplacement.

AVERTISSEMENT

Ne pas utiliser de fusible d'une valeur supérieure.

AVERTISSEMENT

Si un fusible est grillé, déterminez la cause et réparez avant de redémarrer.

Contactez un concessionnaire BRP autorisé pour effectuer la réparation.

Feux

Remplacement des ampoules

Aucun remplacement d'ampoule n'est nécessaire pour ce véhicule.

Il est équipé de feux DEL (diodes électroluminescentes). Cette technologie a prouvé sa fiabilité.

Dans le cas peu probable où une DEL ne fonctionnerait pas, faites-la vérifier par un concessionnaire autorisé Can-Am, un atelier de réparation ou une personne de votre choix.

Réglage du faisceau des phares

1. Chargez le véhicule selon l'utilisation normale.
2. Placez le véhicule sur une surface plane, à 7,6 m (25 pi) devant une surface verticale (mur ou écran), comme indiqué sur la première illustration.
3. Mesurez la distance entre le centre de chaque phare et le sol (feux de route et feux de croisement).
4. Tracez sur la surface de test une ligne parallèle au sol à chaque hauteur mesurée (une pour les feux de route et une pour les feux de croisement).

La visée du faisceau de croisement est correcte lorsque le haut du faisceau coupe la ligne centrale horizontale sur la surface de contrôle.

La visée du faisceau de route est correcte lorsque son centre (point focal) se trouve à 33 mm (1-5/16 po) **en dessus** de la ligne centrale horizontale correspondante, tracée sur la surface de test, conformément aux spécifications.

NOTE :
Les phares ne peuvent être réglés que verticalement.

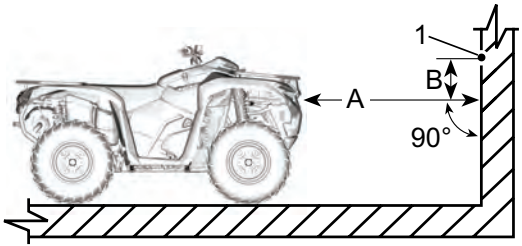

1. Point cible des feux de route
A. Distance entre les projecteurs et la surface de mesure
B. Spécification de la visée du faisceau

5. Réglez d'abord l'orientation du faisceau de route.

6. Terminez le réglage en orientant le faisceau de croisement.

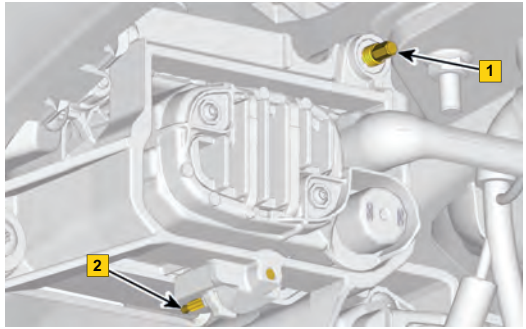

1. Vis de réglage des feux de route
2. Vis de réglage des feux de croisement

Entretien et maintenance du système électrique à haute tension

Pour maintenir le système électrique à haute tension en bon état, les tâches suivantes doivent être effectuées conformément au manuel Calendrier d'entretien, page 4-4.

DANGER

Ne déconnectez pas et ne touchez pas les connexions exposées et/ou les composants endommagés avec les mains nus, des outils non isolés ou d'autres objets métalliques. Le contact avec un courant haute tension peut provoquer des blessures graves, voire mortelles.

- Inspectez le port de recharge pour y déceler des signes de corrosion. Nettoyez l'orifice d'évacuation.
- Inspectez les mises à la masse.
- Inspectez visuellement les passages des câbles haute tension pour détecter tout signe d'usure, de friction ou de décoloration.
- Inspectez les composants haute tension à la recherche de fuites de liquide de refroidissement.

Pour des raisons de sécurité, BRP recommande fortement que les travaux d'entretien touchant le système électrique à haute tension soient effectués par un concessionnaire Can-Am agréé. L'exécution de toutes les tâches de maintenance et d'entretien nécessite des outils spéciaux et une connaissance approfondie du système d'entraînement de ce véhicule.

SOIN DU VÉHICULE

Soins d'après-utilisation

Enlevez la poussière et les débris sur les suspensions avant et arrière, le mécanisme de direction, la pédale de frein et les roues.

Maintenez la propreté du véhicule pour améliorer l'état et le fonctionnement de ses composants.

AVERTISSEMENT

Vérifiez que la clé D.E.S.S. a été retirée avant de vous placer devant le véhicule, de vous approcher de la roue arrière, ou des composants de la suspension.

Couvrez toujours votre véhicule avec une housse lorsque vous la laissez à l'extérieur pendant la nuit ou de longues périodes d'inactivité. Elle sera ainsi protégée de la pluie, du soleil et des UV, du gel et de la neige, et gardera son aspect.

Évitez de laisser votre véhicule à des températures supérieures à 40° C (104° F) ou inférieures à -20° C (-4° F). Ne laissez jamais la batterie se décharger complètement après une utilisation. Un état de charge minimal de 30 % doit être maintenu pour éviter d'épuiser complètement l'énergie de la batterie haute tension.

Nettoyage et protection du véhicule

AVIS

N'utilisez jamais un nettoyeur à haute pression pour nettoyer le véhicule. **NETTOYEZ-LE UNIQUEMENT À BASSE PRESSION (avec un tuyau d'arrosage par exemple).**

Une pression élevée pourrait causer des dommages aux composantes électriques ou mécaniques.

Vérifiez les zones où l'eau salée, la boue ou les débris peuvent s'accumuler et causer :

- Usure
- Interférences
- Corrosion.

La liste inclut, mais sans limitation :

- Radiateur
- Amortisseurs
- Autour des différentiels avant et arrière
- Autour et sous les joints homocinétiques, l'arbre et la boîte de vitesses
- Intérieur des roues
- Sur la partie supérieure des plaques de protection.

Lorsque le véhicule est utilisé dans un environnement d'eau salée, il est nécessaire de le rincer à l'eau douce pour éviter la corrosion de ses composants après chaque journée d'utilisation.

BRP recommande fortement de lubrifier les pièces métalliques.

Utilisez un lubrifiant anti-corrosif ou un équivalent.

Utilisez un lubrifiant XPS anti-corrosif .

Pour nettoyer le véhicule :

1. Rincez le véhicule à fond avec de l'eau pour déloger la saleté.

2. À l'aide d'un chiffon doux et propre, lavez le véhicule à l'eau chaude et au savon (utilisez uniquement un détergent doux).

AVIS
Ne nettoyez jamais les pièces de plastique avec un détergent concentré, un dégraissant, un diluant à peinture, de l'acétone, etc.

3. Tout en lavant le véhicule, vérifiez s'il y a des traces de graisse ou d'huile. Vous pouvez utiliser un produit d'entretien ou un dégraissant doux pour automobiles. Suivez rigoureusement les instructions du fabricant.
4. Séchez le véhicule à l'aide d'un chamois ou d'une serviette douce.
5. Appliquez une cire non abrasive.

AVIS
Pour les **finis mats**, ne pas utiliser de cire, d'aérosol vendu au détail, ou d'autres produits utilisés sur de la peinture ordinaire. Ne pas nettoyer avec des substances abrasives. Ne pas utiliser de cireuses ni de nettoyeurs mécaniques, et ne pas frotter les surfaces rigoureusement.

Les pièces peintes endommagées doivent être repeintes correctement pour prévenir la rouille.

Produits nettoyants incompatibles

Type de matériau	*Produits nettoyants incompatibles*
Toutes les surfaces en plastique, vinyle, acier peint et aluminium.	NETTOYANT POUR PIÈCES ET FREIN OU TOUT AUTRE PRODUIT DE NETTOYAGE À BASE DE PÉTROLE

Produits nettoyants compatibles

Type de matériau	*Produit de nettoyage*
Tous les plastiques, vinyle, acier peint et aluminium.	Savon à l'eau conçu pour l'automobile Nettoyant spray XPS et Polish Nettoyant tous usages XPS

Pour obtenir d'autres informations et des produits, visitez le site internet Produits XPS : www.xpslubricants.com

ENTREPOSAGE ET PRÉPARATION PRÉSAISONNIÈRE

Rangement

Un entreposage adéquat est nécessaire lorsqu'un véhicule n'est pas utilisé pendant plus de trois mois. Si vous prévoyez d'entreposer le véhicule pendant plus de 90 jours, vous pouvez prendre certaines mesures pour préserver la longévité de la batterie haute tension.

Il est préférable de ne pas commencer un entreposage à long terme lorsque la batterie haute tension est à 100 % de son état de charge. Essayez plutôt de commencer avec un niveau de charge d'environ 60 %. N'oubliez pas que la batterie se décharge lentement lorsqu'elle n'est pas utilisée. Pendant l'entreposage, vérifiez le niveau de charge tous les mois pour vous assurer qu'il n'est pas en dessous de 20 %. Dans ce cas, chargez la batterie.

AVIS
Le véhicule doit être garé dans un endroit frais et sec et recouvert d'une bâche opaque, mais ventilée. Cela permet d'éviter que les rayons du soleil et la saleté n'affectent les composants en plastique et la finition du véhicule. La température d'entreposage recommandée est de -20° C à 45° C (-4° F à 113° F). Pour une durée de vie optimale de la batterie, la température d'entreposage recommandée est comprise entre 0° C et 25° C (32° F et 77° F).

Rangement
Vérifiez les niveaux du liquide de refroidissement, de l'huile de différentiel et de boîte de vitesses.
Gonflez tous les pneus à la pression recommandée
Inspectez le levier de frein et le pivot de la pédale de frein; lubrifiez-les si nécessaire.
Fermez et enclenchez tous les compartiments de rangement.
Nettoyage du véhicule
Chargez la batterie de propulsion haute tension une fois par mois pour la maintenir à plus de 20 % pendant son entreposage.
Chargez la batterie 12 V tous les mois pour la maintenir complètement chargée pendant l'entreposage (cela peut être fait avec un chargeur de maintien si nécessaire).
Remisez le véhicule dans un endroit sec, à l'abri du soleil et où la température ambiante varie peu quotidiennement.
Recouvrez le véhicule d'une bâche imperméable. Évitez le plastique, les tissus enduits qui ne respirent pas ou les tissus analogues qui restreignent la circulation d'air et qui retiennent la chaleur et l'humidité.

Préparation présaisonnière

Une préparation adéquate du véhicule est nécessaire lorsqu'un véhicule n'a pas été utilisé pendant plus de trois mois.

Lorsque la période d'entreposage est terminée, il est conseillé de recharger le véhicule à 70% au minimum, avant la première utilisation.

Si un véhicule est stocké à des températures très basses, il pourrait nécessiter une période de recharge plus longue avant de rouler.

Effectuez les éléments comme indiqué dans le programme d’entretien.

Allez chez votre concessionnaire BRP pour plus d'informations.

5 RENSEIGNEMENTS TECHNIQUES – TABLE DES MATIÈRES

IDENTIFICATION DU VÉHICULE 5-2

Numéro d'identification du véhicule (NIV) 5-3

Numéro d'identification de la batterie haute tension 5-6

ÉTIQUETTE DE CONFORMITÉ 5-8

Certificat de conformité 5-8

BRP RF DESS POST GEN3 (CAN) 5-9

DÉCLARATION DE CONFORMITÉ - CE 5-22

DÉCLARATION DE CONFORMITÉ - R. U. 5-24

DÉCLARATION DE CONFORMITÉ - COMMUNAUTÉ ÉCONOMIQUE EURASIATIQUE 5-26

IDENTIFICATION DU VÉHICULE

Les principaux composants de votre véhicule (batterie haute tension, moteur et châssis) sont identifiés à l'aide de différents numéros de série.

Il sera utile de les avoir en mains lors d'une réclamation de garantie ou pour retracer le véhicule en cas de perte.

Le concessionnaire Can-Am autorisé a besoin de ces numéros pour bien remplir les réclamations de garantie.

On recommande fortement de noter les numéros de série de votre véhicule et de les transmettre à votre compagnie d'assurances.

Numéro d'identification du véhicule (NIV)

La plaque d'identification du véhicule se trouve sur le côté droit du véhicule, sur le châssis avant, à côté du différentiel avant.

Modèles nord-américains



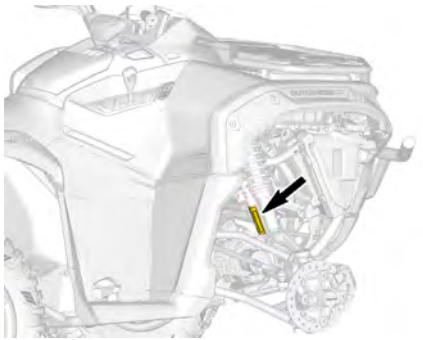

Étiquette NIV

Modèles européens

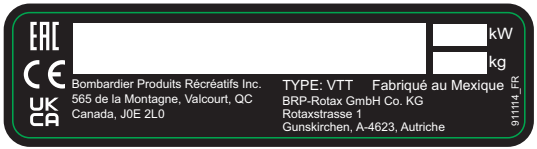

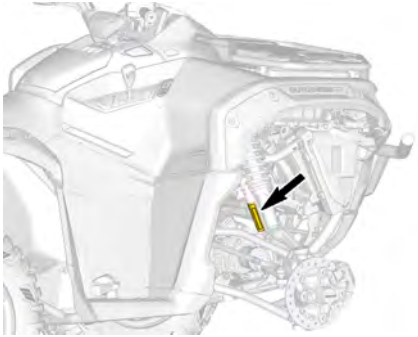

Étiquette NIV

Le numéro d'identification du véhicule est estampillé sur le membre avant du côté droit du véhicule.

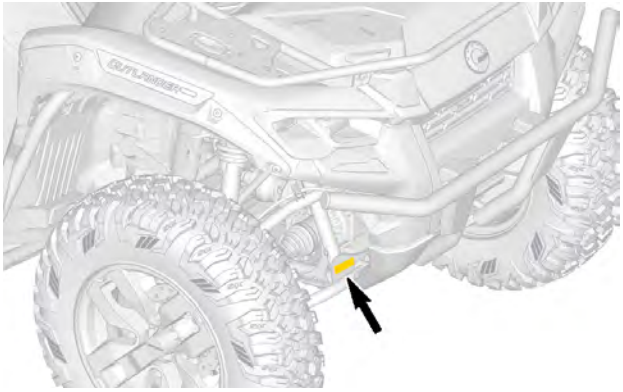

Position du NIV estampillé

Numéro d'identification de la batterie haute tension

Le numéro d’identification de la batterie haute tension se trouve sur les étiquettes suivantes de la batterie :



Étiquette d’identification de la batterie haute tension



Batterie haute tension

N/S :

Test de fin de ligne (EOL) OK

Étiquette Numéro de série Batterie à haute tension

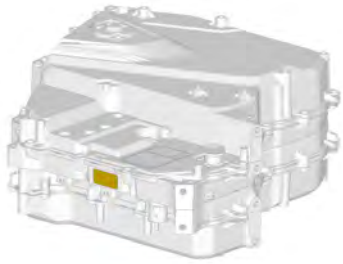

Batterie haute tension

ÉTIQUETTE DE CONFORMITÉ

Certificat de conformité

CERTIFICATION DE CONFORMITÉ GÉNÉRALE US CPSC (GCC)

1. Produit :	Réf. :
2. Conforme à :	16 CFR 1420 « Véhicules tout terrain », ANSI / SVIA-1 : 2023, plan d'action sur les VTT.
3. Importeur ou Fabricant :	BRP US Inc., 10101 Science Dr., Sturtevant, WI 53177, USA, Tél. : 262-884-5500
4. Contact pour obtenir les résultats des tests :	CPSC@brp.com ou Assistance client, BRP US Inc., 10101 Science Dr., Sturtevant, WI 53177, USA Tél. : 888-272-9222
5. Date de fabr. :	Lieu de fabr. : Juarez, Mexique
6. Date du test :	Lieu du test : Valcourt, Canada

704910581_FR

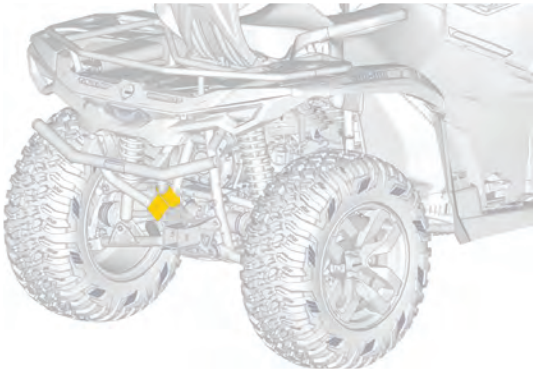

BRP RF DESS POST GEN3 (CAN)

États-Unis et Canada

Ce dispositif est conforme aux normes de la FCC partie 15 et aux CNR applicables aux appareils radio exempts de licence d'Industrie Canada. Le fonctionnement est soumis aux deux conditions suivantes :

1. ce dispositif ne doit pas provoquer d'interférences, et
2. cet appareil doit accepter toute interférence, y compris les interférences susceptibles de provoquer un fonctionnement indésirable de l'appareil.

Cet équipement a été testé et déclaré conforme aux limites imposées aux appareils numériques de classe B, conformément à la section 15 de la réglementation de la FCC. Ces limites sont conçues pour fournir une protection raisonnable contre les interférences nuisibles dans une installation résidentielle. Cet équipement génère, utilise et peut émettre des fréquences radio. S'il n'est pas installé et utilisé conformément aux instructions, il peut causer des interférences nuisibles aux communications radio. Cependant, il n'y a aucune garantie que des interférences ne se produiront pas dans une installation particulière. Si cet équipement provoque des interférences nuisibles à la réception de la radio ou de la télévision, ce qui peut être déterminé en éteignant et en allumant l'équipement, l'utilisateur peut essayer de corriger les interférences avec une ou plusieurs des mesures suivantes :

- Réorienter ou déplacer l’antenne de réception;
- Augmenter la distance entre l’équipement et le récepteur;
- Brancher l'appareil sur une prise de courant appartenant à un circuit où le récepteur n'est pas branché.
- Consultez le revendeur ou un technicien radio/TV expérimenté pour obtenir de l’aide.

Le dispositif a été évalué et déclaré conforme aux exigences générales de l’exposition aux radiofréquences. L’appareil peut être utilisé dans des conditions d’exposition mobiles sans restriction.

Le dispositif a été évalué et déclaré conforme aux exigences générales de l’exposition aux radiofréquences. L’appareil peut être utilisé dans des conditions d’exposition mobiles sans restriction.

L'émetteur/récepteur exempt de licence contenu dans le présent appareil est conforme aux CNR d'Innovation, Sciences et Développement économique Canada applicables aux appareils radio exempts de licence.

1. l'appareil ne doit pas produire de brouillage, et
2. l'appareil doit accepter tout brouillage radioélectrique subi, même si le brouillage est susceptible d'en compromettre le fonctionnement.

Tout changement ou modification effectuée sans l'autorisation expresse de la partie responsable de la conformité peut annuler le droit d'usage de l'équipement.

IC : 12006A-1001317030 Pour les variantes 1001316154 (CAN)

ID FCC : 2ACER 1001317030 Pour les variantes 1001316154 (CAN)

Mexique



IFETEL

Marca: BRP Megatech

Número : BRME1023-28186

Numéro de certificat BRP Megatech : 1450978

Modelo : 1001316154

NOM-208-SCFI-2016 (Disposición Técnica IFT-008-2015)

La operación de este equipo está sujeta a las siguientes dos condiciones:

1. Es posible que este equipo o dispositivo no cause interferencia perjudicial y
2. Este equipo o dispositivo debe aceptar cualquier interferencia, incluyendo la que pueda causar su operación no deseada.

Brésil



Número : 05254-23-15603
Numéro de certificat BRP Megatech : 1450991
Modelo : 1001316154

Este equipamento não tem direito à proteção contra interferência prejudicial e não pode causar interferência em sistemas devidamente autorizados. Para maiores informações, consulte o site da ANATEL.

Japon

Ce dispositif est autorisé conformément à la loi japonaise sur la radio (電波法) et à la loi japonaise sur le commerce des télécommunications (電気通信事業法). Ce dispositif ne doit pas être modifié (sinon le numéro de désignation attribué deviendra invalide).

Europe

Déclaration de conformité

Déclaration de conformité simplifiée de l'UE selon la directive relative aux équipements hertziens 2014/53/EU

CE

DE

Hiermit erklärt BRP Megatech, dass der Funkanlagentyp 1001316154 der Richtlinie 2014/53/EU entspricht. Der vollständige Text der EU-Konformitätserklärung ist unter der folgenden Internetadresse verfügbar: https://www.brp.com/en/corporatesocialresponsibility/productsafety.html

FR

Le soussigné, BRP Megatech, déclare que l'équipement radioélectrique du type 1001316154 est conforme à la directive 2014/53/UE. Le texte complet de la déclaration UE de conformité est disponible à l'adresse internet suivante: https://www.brp.com/en/corporatesocialresponsibility/productsafety.html

BG

С настоящото BRP Megatech декларира, че този тип радиосъоръжение 1001316154 е в съответствие с Директива 2014/53/ЕС.

Цялостният текст на ЕС декларацията за съответствие може да се намери на следния интернет адрес: https://www.brp.com/en/corporatesocialresponsibility/productsafety.html

EL

Με την παρούσα ο/η BRP Megatech, δηλώνει ότι ο ραδιοεξοπλισμός 1001316154 πληροί την οδηγία 2014/53/ΕΕ.Το πλήρες κείμενο της δήλωσης συμμόρφωσης ΕΕ διατίθεται στην ακόλουθη ιστοσελίδα στο διαδίκτυο: https://www.brp.com/en/corporatesocialresponsibility/productsafety.html

CS

Tímto BRP Megatech prohlašuje, že typ rádiového zařízení 1001316154 je v souladu se směrnicí 2014/53/EU. Úplné znění EU prohlášení o shodě je k dispozici na této internetové adrese: https://www.brp.com/en/corporatesocialresponsibility/productsafety.html

DA

Hermed erklærer BRP Megatech, at radioudstyrstypen 1001316154 er i overensstemmelse med direktiv 2014/53/EU.

EU-overensstemmelseserklæringens fulde tekst kan findes på følgende internetadresse: https://www.brp.com/en/corporatesocialresponsibility/productsafety.html

ET

Käesolevaga deklareerib BRP Megatech, et käesolev raadioseadme tüüp 1001316154 vastab direktiivi 2014/53/EL nõuetele.

ELi vastavusdeklaratsiooni täielik tekst on kättesaadav järgmisel internetiaadressil: https://www.brp.com/en/corporatesocialresponsibility/productsafety.html

ES

Por la presente, BRP Megatech declara que el tipo de equipo radioeléctrico 1001316154 es conforme con la Directiva 2014/53/UE.

El texto completo de la declaración UE de conformidad está disponible en la dirección Internet siguiente: https://www.brp.com/en/corporatesocialresponsibility/productsafety.html

FI

BRP Megatech vakuuttaa, että radiolaitetyyppi 1001316154 on direktiivin 2014/53/EU mukainen. EU-vaatimustenmukaisuusvakuutuksen täysimittainen teksti on saatavilla seuraavassa internetosoitteessa: https://www.brp.com/en/corporatesocialresponsibility/productsafety.html

EN

Hereby, BRP Megatech declares that the radio equipment type 1001316154 is in compliance with Directive 2014/53/EU. The full text of the EU declaration of conformity is available at the following internet address: https://www.brp.com/en/corporatesocialresponsibility/product-safety.html

HR

BRP Megatech ovime izjavljuje da je radijska oprema tipa 1001316154 u skladu s Direktivom 2014/53/EU. Cjeloviti tekst EU izjave o sukladnosti dostupan je na sljedećoj internetskoj adresi: https://www.brp.com/en/corporate-social-responsibility/productsafety.html

HU

BRP Megatech igazolja, hogy a 1001316154 típusú rádióberendezés megfelel a 2014/53/EU irányelvnek. Az EU-megfelelőségi nyilatkozat teljes szövege elérhető a következő internetes címen: https://www.brp.com/en/corporate-socialresponsibility/productsafety.html

IT

Il fabbricante, BRP Megatech, dichiara che il tipo di apparecchiatura radio 1001316154 è conforme alla direttiva 2014/53/UE.

Il testo completo della dichiarazione di conformità UE è disponibile al seguente indirizzo Internet: https://www.brp.com/en/corporate-socialresponsibility/productsafety.html

LT

Aš, BRP Megatech, patvirtinu, kad radijo įrenginių tipas 1001316154 atitinka Direktyvą 2014/53/ES. Visas ES atitikties deklaracijos tekstas prieinamas šiuo interneto adresu: https://www. brp. com/en/corporate-social-responsibility/productsafety.html

LV

Ar šo BRP Megatech deklarē, ka radioiekārta 1001316154 atbilst Direktīvai 2014/53/ES. Pilns ES atbilstības deklarācijas teksts ir pieejams šādā interneta vietnē: https://www.brp.com/en/corporate-social-responsibility/productsafety.html

MT

B'dan, BRP Megatech, niddikjara li dan it-tip ta' tagħmir tar-radju 1001316154 huwa konformi mad-Direttiva 2014/53/UE. It-test kollu tad-dikjarazzjoni ta' konformità tal-UE huwa disponibbli f'dan l-indirizz tal-Internet li ġej: https://www.brp.com/en/corporatesocialresponsibility/productsafety.html

NL

Hierbij verklaar ik, BRP Megatech, dat het type radioapparatuur 1001316154 conform is met Richtlijn 2014/53/EU.

De volledige tekst van de EU-conformiteitsverklaring kan worden geraadpleegd op het volgende internetadres: https://www.brp.com/en/corporatesocialresponsibility/productsafety.html

PL

BRP Megatech niniejszym oświadcza, że typ urządzenia radiowego 1001316154 jest zgodny z dyrektywą 2014/53/UE. Pełny tekst deklaracji zgodności UE jest dostępny pod następującym adresem internetowym: https://www.brp.com/en/corporatesocialresponsibility/productsafety.html

PT

O (a) abaixo assinado (a) BRP Megatech declara que o presente tipo de equipamento de rádio 1001316154 está em conformidade com a Diretiva 2014/53/UE.

O texto integral da declaração de conformidade está disponível no seguinte endereço de Internet: https://www.brp.com/en/corporatesocialresponsibility/productsafety.html

RO

Prin prezenta, BRP Megatech declară că tipul de echipamente radio 1001316154 este în conformitate cu Directiva 2014/53/UE. Textul integral al declaratiei UE de conformitate este disponibil la următoarea adresă internet: https://www.brp.com/en/corporatesocialresponsibility/productsafety.html

SV

Härmed försäkrar BRP Megatech att denna typ av radioutrustning 1001316154 överensstämmer med direktiv 2014/53/EU. Den fullständiga texten till EU-försäkran om överensstämmelse finns på följande webbadress: https://www.brp.com/en/corporatesocialresponsibility/productsafety.html

SL

BRP Megatech potrjuje, da je tip radijske opreme 1001316154 skladen z Direktivo 2014/53/EU. Celotno besedilo izjave EU o skladnosti je na voljo na naslednjem spletnem naslovu: https://www. brp. com/en/ corporatesocialresponsibility/productsafety.html

SK

BRP Megatech týmto vyhlasuje, že rádiové zariadenie typu 1001316154 je v súlade so smernicou 2014/ 53/EÚ. Úplné EÚ vyhlásenie o zhode je k dispozícii na tejto internetovej adrese: https://www.brp.com/en/ corporatesocialresponsibility/productsafety.html

IS

BRP Megatech lýsir því hér með yfir að þráðlausi fjarskiptabúnaðurinn 1001316154 er í samræmi við tilskipun 2014/53/ESB. Óstyttan texta ESB-samræmisyfirlýsingarinnar er að finna á veffanginu: https:// www.brp.com/en/corporatesocialresponsibility/productsafety.html

Liechtenstein

Hiermit erklärt BRP Megatech, dass der Funkanlagentyp 1001316154 der Richtlinie 2014/53/EU entspricht. Der vollständige Text der EU-Konformitätserklärung ist unter der folgenden Internetadresse verfügbar: https://www.brp.com/en/corporatesocialresponsibility/productsafety.html

NO

Hermed erklærer BRP Megatech at radioutstyrstypen 1001316154 er i samsvar med direktiv 2014/53/EU. Hele teksten i EU-samsvarserklæringen finnes på følgende internettadresse: https://www. brp. com/en/ corporatesocialresponsibility/productsafety.html

RU

Компания BRP Megatech настоящим заявляет, что радиотехническое оборудование категории 1001316154 отвечает требованиям Директивы 2014/53/EU.

Полный текст декларации соответствия ЕС доступен на сайте : https://www. brp. com/en/ corporatesocialresponsibility/productsafety.html

DÉCLARATION DE CONFORMITÉ - CE

Déclaration de conformité UE

Représentant autorisé : BRP-Rotax GmbH Co. KG, Rotaxstrasse 1, Gunskirchen, A-4623, Autriche

Cette déclaration de conformité est présentée sous la seule responsabilité du fabricant.

Le soussigné, représentant le fabricant, déclare par la présente que les véhicules tout-terrain (VTT) de l'année 2027 portant la marque CE et un numéro d'identification du véhicule à 17 caractères dans le format 3JBFxxxxxVxxxxxxx sous le nom commercial Can-Am Outlander sont conformes à toutes les dispositions pertinentes des directives et règlements suivants :

Réglement	Réglement sur les machines (EU) 2023/1230	Réglement (EU) No. 167/2013
Catégorie	Catégorie Trail hors tracteurs	Catégorie Tracteurs

Directive 2006/42/CE relative aux machines et le règlement (UE) 2023/1230 sur les machines	ISO 12100:2010 & EN 15997:2011 (Catégorie Trail hors tracteurs)
Directive 2014/30/UE sur la compatibilité électromagnétique (CEM), modifiée jusqu'au règlement (UE) 2018/1139 inclus	CISPR 12:2007/A1:2009 et IEC 61000-6-1:2016 ou UN R10.05 ou version plus récente
Directive sur les batteries 2023/1542 modifiée jusqu'à et y compris la directive (UE) 2025/1561 et, Règlement (UE) 1103/2010 sur l'étiquetage de la capacité des batteries	EN 50342-7:2015 UNECE R136-01:2023 (Partie II)
La directive 2014/53/CE sur les équipements radio, telle que modifiée jusqu'à la directive 2024/2839 incluse. (si doté d'une clé avec radiofréquence D.E.S.S.)	Art. 3.1b: CISPR 25:2016 & ISO 11452-2:2004 Art. 3.2: ETSI EN 300 330 V2.1.1:2017

Directive 2014/35/UE relative à la basse tension (LVD), modifiée jusqu'au règlement (UE) 2006/0095 inclus	IEC 62368-1:2014

Renald Plante, Ing.
Directeur, Développement de produit, VTT Can-Am
Bombardier Produits Récréatifs Inc.

Valcourt, QC, Canada
17 mars 2026

ski-doo LYNX SEA-DOO can-am ROTAX

DÉCLARATION DE CONFORMITÉ - R.U.

Déclaration de conformité pour le Royaume-Uni

Représentant autorisé : BRP UK Ltd., (BWM Accountants Limited), Suite 5.1, 12 Tithebarn Street, Liverpool, L2 2DT

Cette déclaration de conformité est présentée sous la seule responsabilité du fabricant.

Le soussigné, représentant le fabricant, déclare par la présente que les véhicules tout-terrain (VTT) de l'année 2027 portant la marque UKCA et un numéro d'identification du véhicule à 17 caractères dans le format 3JBFxxxxVxxxxxxx sous le nom commercial Can-Am Outlander sont conformes à toutes les dispositions pertinentes des directives et règlements suivants :

Réglement	Réglement sur les machines (EU) 2023/1230	Réglement (EU) No. 167/2013
Catégorie	Catégorie Trail hors tracteurs	Catégorie Tracteurs

Règlement de 2008 sur la fourniture de machines (Sécurité), UK SI 2008/1597, modifié jusqu'à SI 2024/696 inclus	ISO 12100:2010 & EN 15997:2011 (Catégorie Trail hors tracteurs)
Règlement sur la compatibilité électromagnétique de 2016, UK SI 2016/1091 tel que modifié jusqu'à et y compris SI 2024/696	CISPR 12:2007/A1:2009 et IEC 61000-6-1:2016 ou UN R10.05 ou version plus récente
Règlement de 2008 sur les batteries et accumulateurs (mise sur le marché), UK SI 2008/2164, modifié jusqu'à et y compris UK SI 2025/82	EN 50342-7:2015
Réglementation sur les équipements radioélectriques de 2017, UK SI 2017/1206 tel que modifié jusqu'à et y compris SI 2025/1280 (si doté d'une clé avec radiofréquence D.E.S.S.)	Art. 3.1a: IEC 62368-1:2014 Art. 3.1b: CISPR 25:2016 & ISO 11452-2:2004 Art. 3.2: ETSI EN 300 330 V2.1.1:2017

Réglement sur les équipements électriques (Sécurité) 2016, UK SI 2016/1101, telle que modifié jusqu'à SI 2024/696 incluse.	IEC 62368-1:2014

Renald Plante, Ing.
Directeur, Développement de produit, VTT Can-Am
Bombardier Produits Récréatifs Inc.

Valcourt, QC, Canada
17 mars 2026

DÉCLARATION DE CONFORMITÉ - COMMUNAUTÉ ÉCONOMIQUE EURASIATIQUE

Laisser vide pour le marquage de conformité eurasiatique

le cas échéant

6 CARACTÉRISTIQUES TECHNIQUES – TABLE DES MATIÈRES

CARACTÉRISTIQUES TECHNIQUES 6-2

CARACTÉRISTIQUES TECHNIQUES

Série Outlander/Outlander Max électrique

Unité d'alimentation haute tension			
Connecteur du port de charge		Amérique du Nord	Type 1 J1772 avec un feu DEL intégré
		Europe	Type 2 IEC 62196 avec un feu DEL intégré
Moteur électrique	Type de moteur		ROTAX® E-POWER, refroidi par liquide
	Gestion de la chaleur		Refroidi par liquide
	Actuel		Alternatif, triphasé haute tension
	Puissance	Visière	35 kW

Unité d'alimentation haute tension			
		Amélioration	20 kW
	Couple	Visière	72 Nm (53 lb-pi)
		Amélioration	28 Nm (21 lb-pi)
	Vitesse maximale	Haute vitesse	80 km/h (45 mi/h)
		Basse vitesse	45 km/h (28 mi/h)
		Marche arrière (sans neutralisation)	14 km/h (9 mi/h)
Chauffage haute tension	Gestion de la chaleur		Refroidi par liquide
	Tension d'entrée selon la puissance		120 V CA à 300 W 240 V CA à 1 200 W

Unité d'alimentation haute tension		
Batterie haute tension	Type de batterie	Lithium-Ion intégrée
	Gestion de la chaleur	Refroidi par liquide
	Énergie	8,9 kWh
Onduleur	Gestion de la chaleur	Refroidi par liquide
	Courant d'entrée – Moteur électrique (Regen)	Alternatif, triphasé haute tension
	Courant d'entrée – Batterie haute tension	Courant continu haute tension
	Courant de sortie – Moteur électrique	Alternatif, triphasé haute tension
	Courant de sortie – Batterie haute tension (Regen)	Courant continu haute tension
Chargeur intégré	Gestion de la chaleur	Refroidi par liquide
	Tension d'alimentation	120 et 240 V CA

Unité d'alimentation haute tension			
	Puissance		6,6 kW
	Durée de recharge*	120 V – 12 A	3 h 10 min pour 20-80% 5 h 15 min pour 0-100%
		240 V – 30 A	50 min pour 20-80% 1 h 30 min pour 0-100%
	* Les durées indiquées correspondent à des conditions optimales. Lorsque la température interne de la batterie est trop basse ou trop élevée, la durée de recharge peut être plus longue.		

Circuit de refroidissement			
Liquide de refroidissement	Type		Se reporter à Liquide de refroidissement recommandé, page 4-35.
	Contenance	Modèles 1 places	5,3 l (1,4 gal [liq., [É.-U.]]

Circuit de refroidissement			
		Modèles 2 places	5,5 l (1,5 gal [liq., [É.-U.]]

Système électrique de 12 V		
Batterie	Type	Sans entretien – plomb-acide à régulation par soupape (VRLA)
	Tension	12 volts
	Capacité nominale	20 Ah
Voyant du port de recharge		LED
Voyant de la console		LED
Phare		LED

Système électrique de 12 V	
Feu arrière	LED
Fusibles	Voir la rubrique *Fusibles* dans la section *Entretien*

Système d'entraînement		
Type de système d'entraînement	Tous les modèles	2 roues ou 4 roues motrices sélectionnables
Huile de différentiel avant	Type	Reportez-vous à Huile de différentiel avant recommandée, page 4-53 dans la section Entretien
	Contenance	350 ml (11,8 oz liq. (É.-U.))
Entraînement avant	Tous les modèles	Différentiel avant à verrouillage automatique Visco-Lok QE
Rapport d'entraînement avant		3,6:1

Système d'entraînement	
Graisse pour joint homocinétique	Graisse pour joint CV (bottes) Graisse pour cannelures XPS (cannelures)
Graisse pour arbre de transmission (graissez les cannelures de l'arbre de l'hélice)	Graisse pour cannelures XPS

Boîte de vitesses			
Type			Deux gammes (Haute et Basse), avec Stationnement « P » et Marche arrière « R »
Huile de boîte de vitesses	Unité de transmis-sion finale	Type	Reportez-vous à Huile d'entraînement finale arrière recommandée, page 4-63 dans la section
		Contenance	± 0,2 l (0,21 pinte [liquide É.-U.])

Boîte de vitesses			
	Boîte de vitesses	Type	Reportez-vous à Huile de boîte de vitesses recommandée, page 4-58 dans la section Entretien
		Contenance	± 0,3 l (0,32 pinte [liquide É.-U.])
Rapport d'engrenages de la boîte de vitesses		Haut (marche avant et marche arrière)	17,83:1
		Bas (marche avant et marche arrière)	30,635:1
Unité de transmission finale			Entraînement final/ engrenage conique spirale
Rapport de l'unité d'entraînement final			3,6:1

Suspension avant		
Type de suspension		Bras triangulaire double
Course		24,8 cm (9,75 po)
Amortisseur	quantité	2
	Type	Bi-tube
Type de réglage de la précharge		Came à 5 positions

Suspension arrière	
Type de suspension	Bras triangulaire double
Course	26 cm (10,25 po)

Suspension arrière		
Amortisseur	quantité	2
	Type	Bi-tube
Type de réglage de la précharge		Came à 5 positions

Freins		
Type	Tous les modèles	Freins à disque hydrauliques
Frein avant	Qté	2
	Type	Double disque de frein de 214 mm (8,4 po) avec étriers hydrauliques à deux pistons
Frein arrière	Qté	1
	Type	Frein à disque 214 mm (8,4 po) avec étriers à deux pistons hydrauliques

Freins		
Liquide de frein	Type	DOT 4
	Contenance	Approximativement 260 ml (8,8 oz liq [É.-U.])
Étrier		Flottant
Matériau de la plaquette de frein		Métallique
Épaisseur minimale des plaquettes de frein		0,5 mm (0,02 po)
Épaisseur minimale des disques de frein		4 mm (0,157 po)
Gauchissement maximal des disques de frein		0,2 mm (0,01 po)

Pneus		
Pression	La pression de gonflage recommandée est indiquée sur **l'étiquette des pneus**. Reportez-vous à la section **Étiquettes importantes sur les produits** pour connaître son emplacement.	
Dimensions du pneu	Avant	XPS Recon Force 26x8R14
	Arrière	XPS Recon Force 26x10R14
Hauteur minimum des blocs de la bande de roulement		3 mm (0,118 po)

Jantes			
Type		Tous les modèles	Aluminium coulé
Dimensions de la jante	Avant	Tous les modèles	35,6 x 16,5 cm (14 x 6,5 po)
	Arrière	Tous les modèles	35,6 x 21,6 cm (14 x 8,5 po)

Jantes		
Couple de serrage des écrous de roue		80 ± 5 Nm (59 ± 4 lbf-pi)
Déport de la roue	Avant	41,2 mm (1,6 po)
	Arrière	51,2 mm (2 po)

Châssis	
Cadre	Acier tubulaire à haute résistance

Dimensions		
Longueur hors tout	Modèles 1 places	228,4 cm (89,9 po)
	Modèles 2 places	248,8 cm (98 po)

Dimensions		
Largeur hors tout		122,3 cm (48,1 po)
Hauteur hors tout	Modèles 1 places	126 cm (49,6 po)
	Modèles 2 places	142,2 cm (56 po)
Empattement	Modèles 1 places	134,5 cm (53 po)
	Modèles 2 places	154,2 cm (60,7 po)
Largeur de chenille	Avant	987 cm (38,9 po)
	Arrière	955cm (37,6 po)

Dimensions		
Garde au sol	Modèles 1 places	30,5 cm (12 po)
	Modèles 2 places	30,5 cm (12 po)

POIDS ET CAPACITÉ DE CHARGE		
Poids à sec	Modèles 1 places	398 kg (875 lb)
	Modèles 2 places	415 kg (915 lb)
Capacité porte-bagages avant		54,4 kg (120 lb)
Capacité de chargement du Compartiment de rangement avant		34 l (9 gal [liq., [É.-U.]]
Capacité porte-bagages arrière		109 kg (240 lb)

POIDS ET CAPACITÉ DE CHARGE		
Charge totale admissible (y compris le poids du conducteur, du passager, des autres charges et des accessoires ajoutés)	Modèles 1 places	234 kg (517 lb)
	Modèles 2 places	272 kg (600 lb)
Capacité de remorquage (non freinée)		394 kg (870 lb)
Capacité de remorquage (freinée)		830 kg (1830 lb)
Capacité du timon		83 kg (183 lb)

NOTES

7 DÉPANNAGE – TABLE DES MATIÈRES

QUE FAIRE DANS LES CIRCONSTANCES SUIVANTES. 7-2

Clés perdues. 7-2

Batterie 12 V déchargée 7-2

Câble de recharge de l'EAVE verrouillé sur le véhicule (connecteur de type 2) 7-5

DIRECTIVES DE DIAGNOSTIC DES PANNES. 7-7

Assistance du système de servodirection réduite. 7-7

Le véhicule ne charge pas 7-7

Le véhicule ne peut atteindre sa vitesse maximale. 7-9

Le véhicule s'est éteint.. 7-10

Le véhicule manque d'accélération ou de puissance 7-10

Surchauffe du système de propulsion du véhicule. 7-11

QUE FAIRE DANS LES CIRCONSTANCES SUIVANTES

Clés perdues

Si vous perdez les clés D. E. S. S. de votre véhicule, vous pouvez commander une clé vierge supplémentaire et la programmer pour votre véhicule.

Adressez-vous à votre concessionnaire Can-Am agréé pour obtenir une nouvelle clé D. E. S. S. pour votre véhicule.

Batterie 12 V déchargée

Si la batterie basse tension est à plat ou trop faible pour lancer le moteur, vous pouvez utiliser les méthodes suivantes.

AVERTISSEMENT

Les batteries peuvent émettre des gaz explosifs qui peuvent s'enflammer en cas de mauvaise connexion des câbles de démarrage.

Connectez les câbles de raccordement comme indiqué dans la procédure suivante.

AVIS

Ne débranchez pas la batterie à plat.

1. Stationnez le véhicule dans un espace sécurisé. Se reporter à Stationnement du véhicule, page 3-164.
2. Garez le véhicule d'appoint près de l'arrière du véhicule.
3. Retirez le couvercle de la batterie. Se reporter à Démontage de la batterie 12 V, page 4-71.

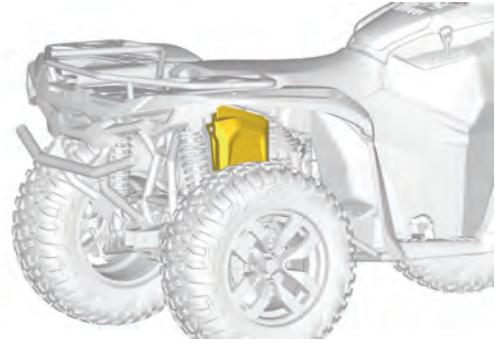

4. Retirez le capuchon de la borne positive de la batterie et nettoyez la corrosion sur la

batterie avant de relier les câbles de démarrage.

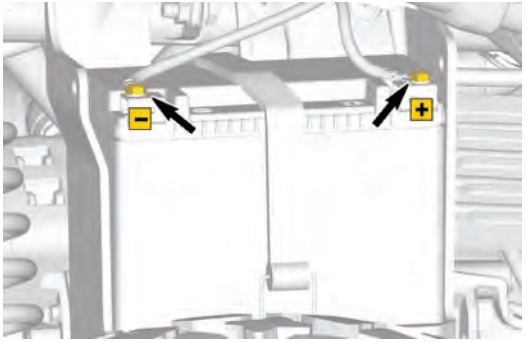

5. Connectez une extrémité du câble ROUGE à la borne positive (+) de la batterie à plat.
6. Branchez l'autre extrémité du câble ROUGE (+) à la borne POSITIVE (+) de la batterie d'appoint.
7. Reliez une extrémité du câble NOIR à la borne négative (-) de la batterie à plat.
8. Branchez l'autre extrémité du câble NOIR (-) à la borne négative (-) de la batterie d'appoint.
9. Démarrez le moteur du véhicule portant la batterie d'appoint.
10. Installez la clé D.E.S.S. du véhicule sur sa borne et démarrez le véhicule. **N’activez pas le système de propulsion**. Si le véhicule ne démarre pas, attendez quelques minutes

avant de réessayer afin de protéger le(s) système(s) basse et/ou haute tension.

NOTE :
Si le moteur cesse de fonctionner alors que le véhicule de dépannage est connecté à la batterie 12 V, il peut y avoir un problème avec le(s) système(s) électrique(s) basse tension et/ou haute tension. Faites transporter le véhicule (se reporter à la section *Transport du véhicule*) et faites-le réparer par un concessionnaire Cam-Am autorisé.

11. Une fois que le véhicule a démarré, laissez tourner le moteur du véhicule d'appoint au ralenti quelques minutes avant de débrancher les câbles de démarrage.
12. Retirez les câbles dans l'ordre inverse de connexion.
13. Dès que possible, faites recharger la batterie 12 V avec un chargeur de batterie ou adressez-vous à un service qualifié. Se reporter à Pour recharger la batterie 12 V, page 4-73.

Après avoir rechargé la batterie, faites inspecter le véhicule par un concessionnaire Can-Am agréé.

Câble de recharge de l'EAVE verrouillé sur le véhicule (connecteur de type 2)

Si le câble de recharge de l'EAVE est verrouillé sur le véhicule et ne peut être retiré selon la procédure habituelle, procédez comme suit :

1. Retirez le siège. Se reporter à Pour retirer le siège, page 3-95.
2. Déposez le panneau latéral gauche. Se reporter à Dépose du panneau latéral, page 3-99.

3. Insérez une clé Torx T30 (la même que celle utilisée pour retirer le panneau latéral) dans le loquet de déverrouillage hexagonal ROUGE, situé sous le côté droit du port de recharge.

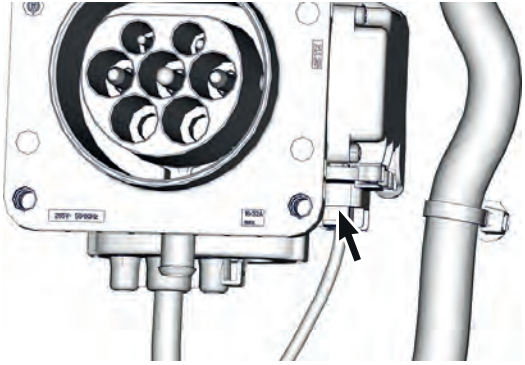

4. Tournez le loquet de déverrouillage dans le sens antihoraire pour déverrouiller le câble de l'EAVE.
5. Retirez le câble de l'EAVE du port de recharge du véhicule.
6. Installez le panneau latéral gauche. Se reporter à Installation du panneau latéral, page 3-103.
7. Installez la selle. Se reporter à Installation du siège, page 3-97.

DIRECTIVES DE DIAGNOSTIC DES PANNES

Assistance du système de servodirection réduite

Lorsque le système de servodirection dynamique (DPS) est soumis à des conditions extrêmes, l'assistance de la direction fournie par le moteur DPS peut être réduite pour protéger le système.

Lorsque la charge est réduite, l'assistance de la direction normale est rétablie.

L'affichage numérique indique Vérifier DPS.

Adressez-vous à un concessionnaire Can-Am autorisé, un atelier de réparation ou une personne de son choix pour l'entretien, la réparation ou le remplacement.

Le véhicule ne charge pas

La température de la batterie est trop basse.

Assurez-vous que le câble de recharge d'EAVE est correctement branché dans le port de recharge du véhicule, puis appuyez sur le bouton de démarrage pour activer l'écran multifonction et lire la notification. Le message « Préchauffage en cours » devrait s'afficher. Cela signifie que le chauffage est en train de réchauffer la batterie et que la recharge commencera lorsque la batterie aura atteint la température appropriée. Aucune action n'est requise.

La température du système de propulsion haute tension est trop élevée.

Vérifiez le niveau du liquide de refroidissement. Se reporter à Vérification du niveau de liquide de refroidissement, page 4-36.

Si le niveau du liquide de refroidissement est correct, laissez le véhicule connecté à l'unité d'alimentation (EVSE). Le système de refroidissement refroidira le système de propulsion HT, ce qui permettra de rétablir la charge.

Si le niveau de liquide de refroidissement n'est pas correct, débranchez le véhicule de l'EAVE et contactez un concessionnaire Can-Am agréé.

Le système de charge présente un dysfonctionnement ou ne peut pas communiquer avec l'unité d'alimentation.

Assurez-vous que le câble de charge est correctement connecté et verrouillé au port de charge.

Assurez-vous que l'unité d'alimentation est alimentée et fonctionne correctement.

Adressez-vous à un concessionnaire Can-Am agréé.

Le système de propulsion haute tension est en mode de performance limitée.

L'icône  s'affiche sur l'affichage multifonctionnel en raison d'un dysfonctionnement du système.

Adressez-vous à un concessionnaire Can-Am autorisé, un atelier de réparation ou une personne de son choix pour l'entretien, la réparation ou le remplacement.

Le véhicule ne peut atteindre sa vitesse maximale.

Levier de verrouillage du frein engagé.

S'assurer que le levier de verrouillage du frein est complètement désengagé.

Dysfonctionnement du système de propulsion haute tension.

Se reporter à Le véhicule manque d'accélération ou de puissance, page 7-10.

Le système de propulsion haute tension est en mode de performance limitée.

L'icône  s'affiche sur l'affichage multifonctionnel en raison d'un dysfonctionnement du système.

Adressez-vous à un concessionnaire Can-Am autorisé, un atelier de réparation ou une personne de son choix pour l'entretien, la réparation ou le remplacement.

Le véhicule s’est éteint.

La charge de la batterie 12 V est trop faible.

Il faut recharger la batterie 12 V du véhicule.

Connectez le véhicule.

Adressez-vous à un concessionnaire Can-Am agréé.

Défaillance de la batterie de propulsion.

Vérifiez les messages sur l’afficheur numérique.

Le(s) témoin(s) du SYSTÈME DE PROPULSION HAUTE TENSION est (sont) allumé (s). Adressez-vous à un concessionnaire Can-Am autorisé, un atelier de réparation ou une personne de son choix pour l'entretien, la réparation ou le remplacement.

Le véhicule manque d’accélération ou de puissance

Erreur du système de propulsion haute tension.

Si le véhicule manque d’accélération ou de puissance et qu’aucune erreur n’est signalée, il se peut que le niveau de charge de la batterie haute tension soit faible ou que sa température soit hors de la plage nominale. Branchez le véhicule.

Si une ou des erreurs HT sont détectées, adressez-vous à un concessionnaire Can-Am agréé qui assurera l’entretien, la réparation ou le remplacement des composants requis.

Le système de propulsion haute tension est en mode de performance limitée.

L'icône  s'affiche sur l'affichage multifonctionnel en raison d'un dysfonctionnement du système.

Adressez-vous à un concessionnaire Can-Am agréé qui assurera l'entretien, la réparation ou le remplacement des composants requis.

Surchauffe du système de propulsion du véhicule

Utilisation agressive.

Charge excessive ou accélérations répétées en vitesse élevée. Laissez refroidir le véhicule et/ou sélectionnez la vitesse basse (L) si vous tractez une charge.

Ventilateur de refroidissement inopérant.

Vérifiez le fusible ou le relais du ventilateur de refroidissement. Voir Emplacement des fusibles et des relais, page 4-78. Si le fusible est bon,

adressez-vous à un concessionnaire Can-Am autorisé, un atelier de réparation ou une personne de votre choix pour l'entretien, la réparation ou le remplacement.

Ailettes de radiateur sales.

Nettoyez les ailettes du radiateur. Voir Nettoyage du radiateur, page 4-42.

Bas niveau de liquide de refroidissement dans le circuit de refroidissement.

Vérifiez le niveau du liquide de refroidissement. Voir Vérification du niveau de liquide de refroidissement, page 4-36.

8 RENSEIGNEMENTS SUR LE CLIENT – TABLE DES MATIÈRES

INFORMATIONS SUR LA PROTECTION DES RENSEIGNEMENTS PERSONNELS 8-2

NOUS CONTACTER 8-7

CHANGEMENT D'ADRESSE/ PROPRIÉTAIRE 8-9

INFORMATIONS SUR LA PROTECTION DES RENSEIGNEMENTS PERSONNELS

INFORMATIONS SUR LA PROTECTION DES RENSEIGNEMENTS PERSONNELS

Bombardier Produits Récréatifs Inc., ses filiales et ses sociétés affiliées (« BRP ») s'engagent à protéger vos renseignements personnels. Le présent avis a pour but de vous informer de la manière dont nous recueillons, utilisons et partageons vos renseignements personnels dans le cadre de la gestion de notre relation avec vous. Vous trouverez plus de détails en consultant le site Web de la politique de confidentialité de BRP.

https://www.brp.com/fr/politique-de-confidentialite.html



Soyez assuré(e) que nous avons mis en place des mesures de sécurité appropriées afin de conserver vos renseignements personnels en toute sécurité et de les protéger contre tout accès, utilisation ou divulgation non autorisés.

Les renseignements personnels que nous détenons à votre sujet sont collectés soit directement auprès de vous, soit par l'intermédiaire de nos concessionnaires agréés et de tiers (ex : avec lesquels nous offrons des services ou participons à des activités de marketing conjointes), et comprennent :

- Vos coordonnées, vos renseignements démographiques et les données d'enregistrement de votre produit BRP (ex : nom, adresse complète, numéro de téléphone, courriel, sexe, historique d'achat de véhicule, langue de communication)
- Renseignements transactionnels (ex : informations nécessaires au traitement des retours, informations relatives au paiement lorsque vous achetez des produits ou services de BRP par le biais de ses sites Web ou applications mobiles et d'autres questions liées à votre achat de produits BRP).
- Renseignements sur le véhicule (ex : numéro de série, numéro d'identification du véhicule, kilométrage, date d'achat et de livraison, utilisation du véhicule, emplacement du véhicule et ses déplacements).
- Vos commentaires, opinions et critiques sur nos produits et services.
- Renseignements recueillis automatiquement lorsque vous naviguez sur les sites Web ou les applications mobiles de BRP ou des concessionnaires, recueillis au moyen de témoins de connexion et de technologies similaires (ex : adresse IP, type de navigateur, type d'appareil, système d'exploitation, pages Web consultées).

Nous pouvons également recevoir des renseignements à votre sujet provenant de plateformes de médias sociaux, lorsque vous interagissez avec nous sur ces plateformes.

Nous utilisons vos renseignements personnels pour diverses raisons, principalement pour :

- Gérer votre commande de produits et services BRP (ex : pour compléter ou livrer votre commande, ou entretenir votre produit BRP);
- Fournir un soutien à la clientèle, une assistance et un service après-vente (ex : compléter ou assurer le suivi de votre commande ou de l'entretien, vous aider en cas de problèmes de livraison, gérer les retours et autres questions liées à votre achat de produits BRP);
- Gérer l'enregistrement de vos produits BRP, la garantie, la sécurité, les rappels de sécurité et la résolution des litiges (ex : pour vous offrir la garantie et le service après-vente, protéger votre sécurité et votre sûreté, effectuer des rappels de sécurité);
- Vous envoyer des communications commerciales sur nos produits et services (ex : vous informer sur les nouveaux produits, services ou caractéristiques de BRP; partager des nouvelles sur les concours, les promotions et les événements ou discuter des produits ou services offerts par BRP qui pourraient vous intéresser)
- Vous offrir une expérience, un contenu ou des offres et services personnalisés basés sur des technologies de profilage ou de géolocalisation (ex : pour vous informer lorsque votre véhicule pourrait avoir besoin d'un entretien, pour localiser le concessionnaire le plus proche de chez vous);
- Effectuer des analyses de données et des statistiques qui ne vous identifient plus personnellement, à des fins d'intelligence économique et pour avoir des idées sur la manière d'améliorer nos produits et services;

- Prévenir, détecter et contrôler la fraude et toute activité non autorisée ou illégale (ex : détecter et contrôler la fraude liée à l'achat de produits ou de services BRP; gérer les activités illégales ou non autorisées et les cybermenaces);
- Nous conformer aux lois et réglementations applicables.

Vos renseignements personnels peuvent être partagés aux personnes suivantes : BRP, concessionnaires autorisés de BRP, distributeurs, fournisseurs de services, partenaires en publicité et en études de marché et autres tiers autorisés.

Selon les circonstances, vos renseignements personnels peuvent être communiqués en dehors de la région où vous résidez. Vos renseignements personnels ne sont conservés que pendant la durée nécessaire à la réalisation de l'objectif pour lequel nous les avons obtenus et conformément à nos politiques de conservation.

Pour exercer vos droits en matière de protection des renseignements personnels (ex. : droit d'accès, droit de rectification), pour retirer votre consentement afin de ne plus vous retrouver sur notre liste d'adresses à des fins de marketing ou pour le sondage de satisfaction ou pour toute question sur la protection des renseignements personnels, veuillez communiquer avec la Responsable de la protection des renseignements personnels de BRP à l'adresse privacyofficer@brp. com ou par courrier à l'adresse suivante : Service juridique de BRP, 726 St-Joseph, Valcourt, Québec, Canada, J0E 2L0.

BRP traite vos renseignements personnels en conformité avec sa Politique de confidentialité accessible à l'adresse suivante :

https://www.brp.com/fr/politique-de-confidentialite.html



NOUS CONTACTER

www.brp.com

Asie-Pacifique

BRP Asie
107D et 107E, 17/F, Tower 1,
Grand Century Place,
Mongkok,
Kowloon, Hong Kong

BRP Australie
Level 26
477 Pitt Street
Sydney, NSW 2020

BRP Japon
21F Shinagawa East One
Tower
2–16–1 Konan, Minato-ku-ku,
Tokyo 108–0075

BRP Chine
上海市徐汇区衡山路10号6号
楼301
Rm 301, Building 6,
No.10 Heng Shan Rd,
Shanghai, Chine

Europe, Moyen-Orient et Afrique

Belgique
Oktrooiplein 1
9000 Gent

République tchèque
Stefanikova 43a
Prague 5
150 00

Allemagne
Alte Papierfabrik 16
D-40699 Erkrath

Finlande
Isoaavantie 7
PL 8040
96320 Rovaniemi

France
Arteparc Bâtiment B
Route de la Côte d'Azur,
13 590 Meyreuil

Norvège
Ingvald Ystgaards veg 15
N-7484 Trondheim

Suède
Spinnvägen 15
903 61 Umeå

Suisse
Avenue d'Ouchy 4-6
1006 Lausanne

Amérique latine

Brazil
Rua Odila Maia Rocha Brito, 25
Edificio Beaumont, andar 1 ao 5
CEP 13092-110 Campinas -SP

Mexique
Av. Ferrocarril 202
Parque Industrial Querétaro
Santo Rosa Jauregui, Querétaro
C.P. 76220

Amérique du Nord

Canada
3200A, rue King Ouest,
Suite 300
Sherbrooke (Québec) J1L 1C9

États-Unis
10101 Science Drive
Sturtevant, Wisconsin
53177

CHANGEMENT D'ADRESSE/PROPRIÉTAIRE

Si votre adresse a changé ou si vous êtes le nouveau propriétaire du véhicule, assurez-vous d'en aviser BRP:

- Consulter un concessionnaire Can-Am autorisé.
- **Amérique du Nord seulement :** composer le 1 888 272-9222.
- En envoyant par la poste l'une des cartes de changement d'adresse figurant dans les pages suivantes à l'une des adresses BRP indiquées dans la section Nous contacter, page 8-7 de ce guide.

S'il s'agit d'un changement de propriétés, veuillez fournir la preuve que le propriétaire précédent accepte le transfert.

Même après l'expiration de la garantie limitée, il est très important d'informer BRP qui pourra ainsi contacter le propriétaire du véhicule si nécessaire, par exemple lorsque des rappels de sécurité sont effectués. C'est la responsabilité du propriétaire d'aviser BRP.

VÉHICULES VOLÉS : Si votre véhicule est volé, vous devriez aviser BRP ou un concessionnaire agréé Can-Am. On vous demandera vos nom, adresse, numéro de téléphone ainsi que le numéro d'identification du véhicule et la date à laquelle le véhicule a été volé.

Cette page est
intentionnellement
vide

CHANGEMENT D'ADRESSE ❑ CHANGEMENT DE PROPRIÉTAIRE ❑

NUMÉRO D'IDENTIFICATION DU VÉHICULE

Numéro de modèle | Numéro d'identification du véhicule (N.I.V.)

ANCIENNE ADRESSE OU ANCIEN PROPRIÉTAIRE :

NOM

N° | RUE | APP.

VILLE | ÉTAT/PROVINCE | ZIP/CODE POSTAL

PAYS | TÉLÉPHONE

NOUVELLE ADRESSE OU NOUVEAU PROPRIÉTAIRE :

NOM

N° | RUE | APP.

VILLE | ÉTAT/PROVINCE | ZIP/CODE POSTAL

PAYS | TÉLÉPHONE

COURRIEL

CHANGEMENT D'ADRESSE ❑ CHANGEMENT DE PROPRIÉTAIRE ❑

NUMÉRO D'IDENTIFICATION DU VÉHICULE

Numéro de modèle | Numéro d'identification du véhicule (N.I.V.)

ANCIENNE ADRESSE OU ANCIEN PROPRIÉTAIRE :

NOM

N° | RUE | APP.

VILLE | ÉTAT/PROVINCE | ZIP/CODE POSTAL

PAYS | TÉLÉPHONE

NOUVELLE ADRESSE OU NOUVEAU PROPRIÉTAIRE :

NOM

N° | RUE | APP.

VILLE | ÉTAT/PROVINCE | ZIP/CODE POSTAL

PAYS | TÉLÉPHONE

COURRIEL

Cette page est
intentionnellement
vide

CHANGEMENT D'ADRESSE ❑ CHANGEMENT DE PROPRIÉTAIRE ❑

NUMÉRO D'IDENTIFICATION DU VÉHICULE

Numéro de modèle | Numéro d'identification du véhicule (N.I.V.)

ANCIENNE ADRESSE OU ANCIEN PROPRIÉTAIRE :

NOM

N° | RUE | APP.

VILLE | ÉTAT/PROVINCE | ZIP/CODE POSTAL

PAYS | TÉLÉPHONE

NOUVELLE ADRESSE OU NOUVEAU PROPRIÉTAIRE :

NOM

N° | RUE | APP.

VILLE | ÉTAT/PROVINCE | ZIP/CODE POSTAL

PAYS | TÉLÉPHONE

COURRIEL

CHANGEMENT D'ADRESSE ❑ CHANGEMENT DE PROPRIÉTAIRE ❑

NUMÉRO D'IDENTIFICATION DU VÉHICULE

Numéro de modèle | Numéro d'identification du véhicule (N.I.V.)

ANCIENNE ADRESSE OU ANCIEN PROPRIÉTAIRE :

NOM

N° | RUE | APP.

VILLE | ÉTAT/PROVINCE | ZIP/CODE POSTAL

PAYS | TÉLÉPHONE

NOUVELLE ADRESSE OU NOUVEAU PROPRIÉTAIRE :

NOM

N° | RUE | APP.

VILLE | ÉTAT/PROVINCE | ZIP/CODE POSTAL

PAYS | TÉLÉPHONE

COURRIEL

Cette page est
intentionnellement
vide

CHANGEMENT D'ADRESSE ❑ CHANGEMENT DE PROPRIÉTAIRE ❑

NUMÉRO D'IDENTIFICATION DU VÉHICULE

Numéro de modèle | Numéro d'identification du véhicule (N.I.V.)

ANCIENNE ADRESSE OU ANCIEN PROPRIÉTAIRE :

NOM

N° | RUE | APP.

VILLE | ÉTAT/PROVINCE | ZIP/CODE POSTAL

PAYS | TÉLÉPHONE

NOUVELLE ADRESSE OU NOUVEAU PROPRIÉTAIRE :

NOM

N° | RUE | APP.

VILLE | ÉTAT/PROVINCE | ZIP/CODE POSTAL

PAYS | TÉLÉPHONE

COURRIEL

CHANGEMENT D'ADRESSE ❑ CHANGEMENT DE PROPRIÉTAIRE ❑

NUMÉRO D'IDENTIFICATION DU VÉHICULE

Numéro de modèle | Numéro d'identification du véhicule (N.I.V.)

ANCIENNE ADRESSE OU ANCIEN PROPRIÉTAIRE :

NOM

N° | RUE | APP.

VILLE | ÉTAT/PROVINCE | ZIP/CODE POSTAL

PAYS | TÉLÉPHONE

NOUVELLE ADRESSE OU NOUVEAU PROPRIÉTAIRE :

NOM

N° | RUE | APP.

VILLE | ÉTAT/PROVINCE | ZIP/CODE POSTAL

PAYS | TÉLÉPHONE

COURRIEL

Cette page est
intentionnellement
vide

REMARQUES

REMARQUES

REMARQUES

MODÈLE N° _____

NUMÉRO D'IDENTIFICATION DU
VÉHICULE (N.I.V.) _____

NUMÉRO DE SÉRIE DE LA
BATTERIE HAUTE TENSION _____

Propriétaire : _____
NOM

_____
No. RUE APP.

_____
VILLE ÉTAT/PROVINCE ZIP/CODE POSTAL

Date d'achat _____
ANNÉE MOIS JOUR

Date d'expiration de la garantie _____
ANNÉE MOIS JOUR

Doit être complété par le concessionnaire au moment de la vente.

MARQUE DU CONCESSIONNAIRE

Au Canada, les produits sont distribués et entretenus par Bombardier Produits Récréatifs inc. (BRP).

Aux États-Unis, les produits sont distribués et entretenus par BRP US Inc.

Dans l'Espace économique européen (qui comprend les États membres de l'Union européenne plus le Royaume-Uni, la Norvège, l'Islande et le Liechtenstein), la Communauté des États indépendants (y compris l'Ukraine et le Turkménistan) et la Turquie, les produits sont distribués et entretenus par BRP European Distribution S.A. et d'autres sociétés affiliées ou filiales de BRP.

Dans tous les autres pays, les produits sont distribués et entretenus par Bombardier Produits Récréatifs Inc. ou de ses sociétés affiliées.

MC® Marques de commerce de BRP ou de ses affiliés.

Voici une liste partielle des marques de commerce de Bombardier Produits Récréatifs inc. ou de ses sociétés affiliées.

Les marques déposées peuvent ne pas être enregistrées dans toutes les juridictions.

Can-Am®	D.E.S.S.MC	DPS®	LinQ®
OutlanderMC	ROTAX E-POWERMC	XPS®	

Tous droits réservés. Aucune partie du présent Manuel ne peut être reproduite sous quelque forme que ce soit sans l'autorisation écrite préalable de Bombardier Produits Récréatifs Inc.

©2026 BOMBARDIER PRODUITS RÉCRÉATIFS INC.

www.brp.com

AVERTISSEMENT

LA CONDUITE DE CE VÉHICULE PEUT ÊTRE DANGEREUSE.
Vous devez être prudent, sinon une collision ou un renversement pourrait survenir rapidement, même lors de manoeuvres de routine comme la négociation de virages et d'obstacles ou la conduite en pente.

DES BLESSURES GRAVES ET MÊME LA MORT peuvent survenir si vous ne vous conformez pas à ces instructions :

- **LISEZ LE PRÉSENT GUIDE DU CONDUCTEUR, LES ÉTIQUETTES DE SÉCURITÉ APPOSÉES SUR LE VÉHICULE ET REGARDEZ LA VIDÉO DE SÉCURITÉ AVANT DE CONDUIRE LE VÉHICULE.**
- **N'UTILISEZ JAMAIS CE VÉHICULE SANS LES INSTRUCTIONS QUI S'IMPOSENT.**
  Suivez un cours de formation certifié.
- **NE DÉPASSEZ JAMAIS LE NOMBRE MAXIMAL DES PASSAGERS DU VÉHICULE**
- **AVEC LES MODÈLES UNE PLACE, NE TRANSPORTEZ JAMAIS UN PASSAGER.**
  Le risque de perdre la maîtrise augmente avec le fait de transporter un passager.
- **N'UTILISEZ JAMAIS CE VÉHICULE SUR DES SURFACES ASPHALTÉES.**
  Le risque de perdre la maîtrise augmente si vous conduisez ce véhicule sur des surfaces asphaltées.
- **N'UTILISEZ JAMAIS CE VÉHICULE SUR LES ROUTES PUBLIQUES.**
  Vous pourriez entrer en collision avec un autre véhicule si vous utilisez ce véhicule sur une route publique.
- **LE CONDUCTEUR ET LE PASSAGER (modèles MAX) DOIVENT TOUJOURS PORTER UN CASQUE APPROUVÉ,** des lunettes de protection et des vêtements protecteurs.
- **NE L'UTILISEZ JAMAIS SOUS L'INFLUENCE DE L'ALCOOL OU DE DROGUES.** Ces substances augmentent le temps de réaction et affaiblissent les capacités de jugement.
- **NE CIRCULEZ JAMAIS À UNE VITESSE EXCESSIVE.**
  Le risque de perdre le contrôle augmente si le véhicule circule à des vitesses trop élevées pour le terrain, la visibilité et l'expérience du conducteur.
- **NE FAITES JAMAIS DE CABRÉS, DE SAUTS NI D'AUTRES CASCADES.**

219002642_FR

ski-doo LYNX SEA-DOO can-am ROTAX