GUÍA DEL USUARIO

Incluye información sobre seguridad, uso y mantenimiento



2027

⚠ ADVERTENCIA

Lea detenidamente esta Guía del operador. Contiene información de seguridad importante.

Edad mínima recomendada del conductor: A partir de 16 años.

Guarde siempre esta Guía del usuario en el vehículo.

SERIE OUTLANDER Y OUTLANDER MAX ELECTRIC

Traducción de las instrucciones originales

⚠ ADVERTENCIA

EXISTEN RIESGOS DERIVADOS DEL USO DEL VEHÍCULO. Sin las precauciones adecuadas, las situaciones de colisión y volcado pueden darse con gran rapidez incluso durante maniobras comunes, por ejemplo, al tomar curvas o conducir en pendientes o sobre obstáculos.

Por su seguridad, conviene que conozca y siga todas las advertencias que figuran en esta Guía del usuario, así como las etiquetas que hay en el vehículo. Si no respeta esas advertencias, se expone a sufrir LESIONES GRAVES O INCLUSO LA MUERTE.

Guarde siempre esta Guía del usuario en el vehículo.

ADVERTENCIA DE LA PROPOSICIÓN 65 DE CALIFORNIA

⚠ ADVERTENCIA

Operar, dar servicio y hacer tareas de mantenimiento en un vehículo todoterreno puede exponerle a sustancias químicas entre las que se incluyen escape del motor, monóxido de carbono, ftalatos y plomo, que según el estado de California provocan cáncer y defectos de nacimiento u otras lesiones reproductivas. Para minimizar la exposición, evite respirar cerca del tubo de escape, no ponga a ralentí el motor a menos que sea necesario, revise su vehículo en un área bien ventilada, utilice guantes y lávese las manos con frecuencia cuando lo haga. Para más información visite

www.p65warnings.ca.gov/products/passenger-vehicle.

⚠ ADVERTENCIA

Este vehículo puede superar en rendimiento a otros vehículos que haya conducido en el pasado. Dedique el tiempo necesario a familiarizarse con su nuevo vehículo.

⚠ ADVERTENCIA

En caso de ignorar cualquiera de las precauciones e instrucciones de seguridad que se contienen en este manual del operador, en el VÍDEO DE SEGURIDAD y en las etiquetas de seguridad del producto se podrían provocar lesiones, incluyendo la posibilidad de la muerte.

Mensajes de seguridad

En esta Guía del usuario se utilizan los siguientes símbolos y términos para destacar información de un tipo determinado:

⚠ Este es el símbolo de alerta de seguridad. Se utiliza para advertirle de posibles riesgos de lesiones físicas. Preste atención a todos los mensajes de seguridad que acompañan a este símbolo para evitar posibles lesiones o incluso la muerte.

⚠ PELIGRO

Indica un peligro potencial que, si no se evita, podría causar lesiones graves o incluso la muerte.

⚠ ADVERTENCIA

Indica un peligro potencial que, si no se evita, podría causar lesiones graves o incluso la muerte.

⚠ CUIDADO

Indica una situación de riesgo que, si no se evita, podría provocar lesiones leves o moderadas.

AVISO

Indica información de instalación, funcionamiento o mantenimiento que es importante pero no está relacionada con un peligro. En algunos casos, si no se tiene en cuenta esta información, los componentes u otras propiedades del vehículo podrían sufrir graves daños.

Deutsch	Dieses Handbuch ist möglicherweise in Ihrer Landessprache verfügbar. Bitte wenden Sie sich an Ihren Händler oder besuchen Sie: **www.operatorsguides.brp.com**
English	This guide may be available in your language. Check with your dealer or go to: **www.operatorsguides.brp.com**
Español	Es posible que este manual esté disponible en su idioma. Consulte a su distribuidor o visite: **www.operatorsguides.brp.com**
Français	Ce guide peut être disponible dans votre langue. Vérifier avec votre concessionnaire ou aller à: **www.operatorsguides.brp.com**
Italiano	Questa guida potrebbe essere disponibile nella propria lingua. Contattare il concessionario o consultare: **www.operatorsguides.brp.com**
中文	本手册可能有您的语种的翻译版本。请向经销商问询，或者登录 www.operatorsguides.brp.com 查询。
日本語	このガイドは、言語によって翻訳版が用意されています。. ディーラーに問い合わせるか、次のアドレスでご確認ください： **www.operatorsguides.brp.com**
Nederlands	Deze handleiding kan beschikbaar zijn in uw taal. Vraag het aan uw dealer of ga naar: **www.operatorsguides.brp.com**
Norsk	Denne boken kan finnes tilgjengelig på ditt eget språk. Kontakt din forhandler eller gå til: **www.operatorsguides.brp.com**
Português	Este manual pode estar disponível em seu idioma. Fale com sua concessionária ou visite o site: **www.operatorsguides.brp.com**
Русский	Воспользуйтесь руководством на вашем языке. Узнайте о его наличии у дилера или на странице по адресу **www.operatorsguides.brp.com**
Suomi	Käyttöohjekirja voi olla saatavissa omalla kielelläsi. Tarkista jälleenmyyjältä tai käy osoitteessa: **www.operatorsguides.brp.com**
Svenska	Denna bok kan finnas tillgänglig på ditt språk. Kontakta din återförsäljare eller gå till: **www.operatorsguides.brp.com**

Modelos que se cubren	
MODELOS 1–UP	**MODELOS 2–UP**
Outlander eléctrico	**Outlander MAX eléctrico**

CONTENIDO

INFORMACIÓN GENERAL 1
INFORMACIÓN DE SEGURIDAD 2
INFORMACIÓN SOBRE EL VEHÍCULO 3
MANTENIMIENTO 4
INFORMACIÓN TÉCNICA 5
ESPECIFICACIONES TÉCNICAS 6
SOLUCIÓN DE PROBLEMAS 7
INFORMACIÓN SOBRE EL CLIENTE 8

1 INFORMACIÓN GENERAL - CONTENIDO

INFORMACIÓN GENERAL 1-2

Infórmese antes de ponerse en marcha 1-3

Acerca de esta Guía del usuario 1-3

Sé un conductor responsable 1-5

Respeto al medio ambiente 1-6

INFORMACIÓN GENERAL

Felicitaciones por su compra de un nuevo Can-Am® ® ATV eléctrico. Cuenta con la garantía limitada de BRP y una red de distribuidores autorizados de Can-Am que pueden suministrarle las piezas, el servicio y los accesorios que precise.

Su concesionario se compromete a garantizar su satisfacción. Cuenta con la formación para preparar, inspeccionar y realizar el ajuste final de su nuevo vehículo antes de que tome posesión de él.

Si necesita más información sobre el mantenimiento de su vehículo, pregunte a un concesionario.

En la entrega se le informó de la cobertura de la garantía y firmó la Lista de comprobación previa a la entrega para asegurarse de que su nuevo vehículo estaba preparado a su completa satisfacción.

Infórmese antes de ponerse en marcha

Para saber cómo puede reducir el riesgo de lesiones o incluso de muerte para usted, para el pasajero y para otras personas, lea las secciones siguientes antes de utilizar el vehículo:

- *Información de seguridad*
- *Información sobre el vehículo*

Lea también todas las etiquetas de seguridad de su vehículo, el mensaje digital de seguridad que aparece en la pantalla multifunción al arrancar el vehículo, y vea el *"Safety Video"* (video de seguridad) disponible en:

https://can-am.brp.com/off-road/safety

O utilice el siguiente código QR.

Este vehículo está destinado al uso exclusivo fuera de vías públicas. Está diseñado fundamentalmente para el uso recreativo general, pero también puede usarse como vehículo utilitario.

Acerca de esta Guía del usuario

Esta Guía del usuario ha sido preparada para dar a conocer al propietario/usuario de un vehículo nuevo los distintos mandos del vehículo, así como las instrucciones para el mantenimiento y un uso seguro. Es indispensable para el uso correcto del producto.

Guarde esta Guía del usuario en el vehículo para poder consultarla cuando necesite información, por ejemplo, sobre mantenimiento, solución de problemas o sobre instruir a terceros.

Tenga en cuenta que esta guía está disponible en varios idiomas. En caso de discrepancia, prevalecerá la versión en inglés.

Si desea visualizar y/o imprimir una copia adicional de su guía 'del operador, sencillamente visite la siguiente página web:

www.operatorsguides.brp.com

La información que se incluye en este documento es correcta en el momento de su publicación. Sin embargo, BRP mantiene una política de mejora continua en sus productos, sin tener por ello la obligación de instalarlos en productos fabricados previamente. Debido a cambios de última hora, es posible que existan algunas diferencias entre el producto fabricado y las descripciones y/o especificaciones que aparecen en esta guía. BRP se reserva el derecho de interrumpir o cambiar en todo momento especificaciones, diseños, características, modelos o equipamiento sin por ello contraer una obligación en ese sentido.

Esta Guía del usuario debe quedarse en vehículo cuando se venda.

Sé un conductor responsable

En BRP creemos firmemente que todas las personas participantes en las comunidades de deportes acuáticos y marinos, tienen la oportunidad de unirse y reflexionar sobre la forma como abordamos la seguridad, el protocolo de navegación y la preservación del medio ambiente. Creemos firmemente que al capacitar a todos los pilotos para que conduzcan de manera responsable, cuidando unos de otros y protegiendo nuestros senderos y espacios de recreo, inspiramos a la industria a acoger a los recién llegados, a construir una comunidad más solidaria y a generar experiencias constructivas.

Ya sea que usted se desplace por senderos, carreteras, agua o nieve, en BRP estamos comprometidos en la introducción de mejoras provechosas en la experiencia de la conducción. Por eso estamos convirtiendo el programa “Responsible Rider” (conductor responsable), en parte fundamental de nuestra iniciativa de Responsabilidad Social Corporativa mediante acciones, educación y promoción comunitaria.

Para obtener más información sobre el Conductor responsable, incluidos consejos y trucos sobre seguridad, etiqueta de conducción y medio ambiente, visita:

- canamoffroad.com/responsible-rider/

Respeto al medio ambiente

Las directrices que apoyamos no están concebidas para limitar tu diversión, sino para preservar la hermosa libertad que solo se puede experimentar con un vehículo todoterreno.

Estas directrices permiten mantener a los conductores y pasajeros sanos, felices y capaces de enseñar a otros lo que conocen y disfrutar de su pasatiempo favorito. Así que, la próxima vez que salgas a recorrer senderos, recuerda que estás allanando el camino para el futuro de nuestro deporte. ¡Ayúdanos a llevarlo por el buen camino! De parte de todos los que formamos parte BRP, gracias por poner de tu parte.

No hay nada más estimulante que las aventuras todoterreno. Aventurarse por senderos que atraviesan zonas salvajes es un deporte apasionante y saludable. Sin embargo, a medida que aumenta el número de personas que utilizan estos parques recreativos, también aumenta la posibilidad de causar daños al medio ambiente. El abuso del terreno, las instalaciones y los recursos conduce inevitablemente a restricciones y cierres tanto de terrenos privados como públicos.

En esencia, la mayor amenaza para nuestro deporte es nuestra responsabilidad. Lo que nos deja una opción lógica. Siempre debemos conducir de forma responsable.

La gran mayoría respeta la ley y el medio ambiente. Cada uno de nosotros debe dar ejemplo a los que se inician en este deporte, tanto a los jóvenes como a los mayores.

A todos nos interesa recorrer con cuidado nuestras zonas recreativas. Porque, a largo plazo, para proteger el deporte debemos preservar el medio ambiente.

Reconociendo la importancia de este asunto y la necesidad de que los conductores de todoterreno colaboren para preservar las zonas que hacen posible disfrutar de nuestro deporte, BRP les invita a recordar que respetar el medio ambiente no sólo es fundamental para el futuro de nuestro sector, sino también para las generaciones futuras.

Eres un buen embajador de tu deporte cuando sigues los principios que se indican a continuación.

Infórmese. Obtenga mapas, reglamentos y otra información de los clubes Off-road, del Servicio Forestal o de otras agencias de terrenos públicos. Conozca las normas y cúmplalas, ¡y esto también se aplica a los límites de velocidad!

Evite pasar sobre los árboles jóvenes, arbustos y hierbas y no corte leña. En las llanuras o en las zonas donde se practica mucho el senderismo, es importante circular solo por los lugares autorizados. Recuerda que existe un vínculo entre la protección del medio ambiente y tu propia seguridad.

Respete la fauna salvaje y sea especialmente cuidadoso con los animales que están criando o sufren escasez de alimentos. El estrés puede mermar sus escasas reservas de energía. Absténgase de circular por zonas previstas para el paso de animales.

Acate las indicaciones de las señales de cierre de puertas y las reglamentarias y recuerde: ¡los caminantes que respetan el entorno no tiran basura!

Manténgase alejado de los montes. El paso por estas zonas está prohibido para todos los vehículos. Entérese dónde están los límites.

Obtenga el permiso para viajar por terrenos privados. Respete los derechos de los propietarios y la intimidad de los demás.

Los pilotos de todoterreno conocen muy bien los esfuerzos que se han hecho a lo largo de la historia de este deporte para disfrutar del acceso a zonas en las que se pueda circular de forma segura y responsable. Hoy se mantiene este esfuerzo, con más tenacidad que nunca.

Respetar las zonas en las que transitamos... dondequiera que estén... es la principal forma de garantizar el disfrute futuro para todos.

Aprovechar la oportunidad de admirar la naturaleza y todas sus maravillas, es una experiencia apreciada por los pilotos de todoterreno. Respetar la naturaleza y la vida salvaje ayuda a que crezca nuestro deporte.

Por último, no hace falta dejar grandes huellas ni atravesar un bosque virgen para demostrar que sabe conducir. Así que, si conduce un vehículo todoterreno BRP de alto desempeño como cualquiera de otra marca o modelo, demuestre que sabe lo que hace.

2 INFORMACIÓN DE SEGURIDAD - CONTENIDO

ANTES DE SALIR 2-3

Edad y capacidad del conductor 2-3

Mensajes de seguridad especiales 2-4

Advertencias de funcionamiento 2-13

Materiales peligrosos 2-53

REVISIÓN PREVIA A LA CONDUCCIÓN 2-54

Lista de comprobación previa a la conducción 2-54

FAMILIARÍCESE CON EL VEHÍCULO 2-62

Qué distingue a un ATV eléctrico Can-Am 2-63

Accesorios y modificaciones 2-65

CONDUCCIÓN DEL VEHÍCULO 2-68

Equipamiento 2-71

Planee su recorrido 2-73

Conducción con un pasajero 2-74

Conducción de ocio 2-75

Entorno 2-77

Limitación del diseño 2-78

Uso todoterreno 2-78

Técnicas de conducción 2-79

TRANSPORTE DE CARGA Y TRABAJO 2-99

Trabajo con el vehículo 2-99

Carga de los portaequipajes 2-99

Conducción durante el transporte de carga 2-100

Arrastre de cargas 2-101

Uso de remolques 2-102

INFORMACIÓN SOBRE SEGURIDAD EN EL VEHÍCULO 2-104

INFORMACIÓN IMPORTANTE SOBRE ETIQUETAS DE PRODUCTO(Canadá/ Estados Unidos) 2-104

Información importante sobre las etiquetas del producto (todos los países excepto Canadá/ Estados Unidos) 2-129

Etiquetas de seguridad para alto voltaje. 2-162

Tarjeta de referencia rápida del vehículo 2-179

INFORMACIÓN SOBRE DEFECTOS DE SEGURIDAD 2-180

ANTES DE SALIR

⚠ ADVERTENCIA

Es primordial observar las instrucciones y las precauciones de seguridad incluidas en esta Guía del usuario porque no hacerlo podría dar lugar a lesiones personales graves, incluida la posibilidad de muerte.

Edad y capacidad del conductor

Éste es un vehículo de categoría G. Respete siempre esta recomendación sobre la edad:

- Este vehículo nunca debe ser conducido por menores de 16 años.
- En los modelos biplaza, el pasajero debe ser capaz de apoyar los pies en los reposapiés y mantener las manos en los asideros en todo momento mientras está sentado en este vehículo.

No utilice nunca este vehículo sin un entrenamiento adecuado. **Siga un curso de aprendizaje.** Todos los usuarios deben pasar por un período de aprendizaje bajo la supervisión de un instructor certificado.

Si desea obtener más información acerca de la seguridad en el uso de vehículos ATV, póngase en contacto con un distribuidor autorizado de Can-Am, que podrá informarle sobre cursos de formación en su localidad.

En los Estados Unidos, llame al instituto Specialty Vehicle Institute of America (SVIA), teléfono 1 800 887– 2887 o, en Canadá, a la organización Canada Safety Council (CSC), teléfono 1 613 739–1535.

Mensajes de seguridad especiales

ESTE VEHÍCULO NO ES UN JUGUETE Y SU CONDUCCIÓN PUEDE ENTRAÑAR RIESGOS.

- La conducción de este vehículo es diferente de la de otros vehículos, tales como las motocicletas y los automóviles. Sin las precauciones adecuadas, las situaciones de colisión y volcado pueden darse con gran rapidez incluso durante maniobras comunes, por ejemplo, al tomar curvas o conducir en pendientes o sobre obstáculos.

El incumplimiento de las siguientes instrucciones puede provocar LESIONES GRAVES O INCLUSO LA MUERTE:

- Lea detenidamente esta Guía del usuario y todas las etiquetas de seguridad del vehículo, y siga todos los procedimientos de uso que se describen. Vea detenidamente el vídeo sobre seguridad antes de utilizar el vehículo.
- Respete siempre esta recomendación sobre la edad: Este vehículo nunca debe ser conducido por menores de 16 años.
- No conduzca nunca este vehículo sin el uso de un casco homologado de la talla correcta, entre otros componentes de equipo de protección requeridos. Consulte Equipamiento, página 2-71 para obtener información detallada.
- Antes de utilizar el vehículo, inspecciónelo siempre y asegúrese de que puede utilizarse de forma segura. Consulte Revisión previa a la conducción., página 2-54. Siga siempre el programa de mantenimiento descrito en esta Guía del usuario. Consulte Programa de mantenimiento, página 4-4.
- En los modelos 1-UP, no utilice rejillas portaequipajes ni realice modificaciones en el vehículo para llevar pasajeros.
- Nunca lleve un pasajero en este vehículo a menos que se trate de un modelo 2-UP. El peso del pasajero o pasajeros afecta al equilibrio y a la dirección y aumenta el riesgo de perder el control.
- Los neumáticos de este vehículo no están diseñados para el uso en vías pavimentadas.

- No conduzca nunca este vehículo por superficies pavimentadas, incluidas aceras, calzadas, zonas de estacionamiento y calles.
- Este vehículo no está diseñado para el uso en superficies pavimentadas. Si necesita conducir en este tipo de superficie durante períodos breves, evite usos bruscos de la dirección, así como de los frenos y el acelerador. Reduzca la velocidad.
- Este vehículo no está diseñado para el uso por carretera o autopista (normalmente, este tipo de uso está prohibido por la ley). La conducción del vehículo en carretera o autopista entraña riesgo de colisión con otros vehículos.
- No conduzca nunca este ATV tras haber ingerido drogas o alcohol, o si está cansado o enfermo. Esto se tiene que aplicar también al pasajero (en su caso). Su capacidad de reacción y criterio se verá afectada considerablemente en estas condiciones. Conduzca siempre su ATV con prudencia.
- No intente saltos ni piruetas con el vehículo.
- No conduzca nunca a una velocidad excesiva. Vaya siempre a una velocidad adecuada para el terreno, la visibilidad, las condiciones de conducción y su experiencia.
- Conduzca siempre lentamente y con especial precaución cuando se encuentre en un terreno poco conocido. Manténgase siempre alerta ante el cambio de las condiciones del terreno cuando conduzca este vehículo.

- No conduzca nunca por terrenos excesivamente accidentados, resbaladizos o poco compactos hasta que conozca y haya practicado las técnicas necesarias para controlar el vehículo en ese tipo de terrenos. Observe especial precaución al conducir por esa clase de terrenos.
- Siempre siga los procedimientos adecuados para girar, según se describe en Giro indebido, página 2-32.
- No conduzca nunca este vehículo en cuestas demasiado pronunciadas para la capacidad del vehículo y si no tiene la suficiente experiencia.
- Siempre siga los procedimientos adecuados para subir cuestas, según lo descrito en Ascensión de cuestas, página 2-34. Compruebe el terreno detenidamente antes de iniciar una ascensión. No suba nunca cuestas con superficies resbaladizas o con poca consistencia.
- Para bajar pendientes y frenar en descenso, siga siempre los procedimientos adecuados descritos en Descenso de cuestas, página 2-36. Compruebe el terreno detenidamente antes de iniciar un descenso.
- Siempre siga los procedimientos adecuados para recorrer laderas, según lo descrito en Travesía o giro en pendientes, página 2-38. Evite las cuestas con superficies resbaladizas o con poca consistencia.
- Siga siempre los procedimientos indicados si el vehículo se queda inmovilizado o retrocede durante la ascensión de una cuesta. Para evitar que el vehículo se cale subiendo una cuesta, utilice una marcha lenta y mantenga una velocidad constante durante la ascensión. Si el motor se apaga o el vehículo

retrocede, siga los procedimientos de técnica de conducción según se describen en Parada del motor, retroceso o bajarse del vehículo durante la subida de una cuesta., página 2-40.

- Compruebe siempre si existen obstáculos antes de conducir en una zona desconocida. No intente nunca pasar sobre obstáculos grandes, como rocas o árboles caídos. Siga siempre los procedimientos adecuados para sortear obstáculos, según se describen en Conducción sobre obstáculos, página 2-42.
- Tenga siempre mucha precaución al derrapar o deslizarse. Aprenda a controlar los derrapes o deslizamientos practicando a baja velocidad y en terreno nivelado y liso. En superficies muy resbaladizas, como el hielo, conduzca lentamente y con mucha precaución para reducir el riesgo de deslizamiento y pérdida de control. Si utiliza un modelo 2-UP y lleva un pasajero a bordo, evite los derrapes y deslizamientos, ya que el vehículo podría volcar o el pasajero podría salir despedido.
- Asegúrese siempre de que no haya personas ni obstáculos detrás del vehículo cuando maniobre en reversa. Cuando pueda maniobrar en reversa sin peligro, hágalo lentamente. Tenga en cuenta que en los modelos 2-UP, el pasajero puede obstruir el campo de visión del conductor.
- No sobrepase nunca los límites de carga especificados para el vehículo, teniendo en cuenta el peso del conductor y el pasajero (modelos 2-UP), todas las demás cargas y los accesorios añadidos. La carga debe distribuirse debidamente y estar bien sujeta. Reduzca la velocidad y siga las instrucciones de esta guía para transportar carga o arrastrar un remolque. Tenga en cuenta la necesidad de una mayor distancia para el frenado.

- Este vehículo no ha sido diseñado para realizar saltos ni absorber la fuerza del impacto generado por este tipo de maniobras, que afectarían en gran medida al conductor. Si hace trompos, caballitos y otras piruetas con el vehículo, éste podría volcar y usted, quedar atrapado. Estas prácticas representan un riesgo elevado para usted y para el pasajero (modelos 2-UP) y siempre deben evitarse.
- Recuerde siempre que la distancia de frenado dependerá, entre otras cosas, de las condiciones climáticas y del terreno, el estado de los frenos y los neumáticos, la velocidad y la actitud del vehículo, el transporte de cargas y el uso de remolques. Adapte el modo de conducción a las circunstancias.
- BRP recomienda que el usuario permanezca sentado en el ATV durante las maniobras en marcha atrás. Evite ponerse en pie. Su peso podría desplazarse hacia delante y golpear la palanca del acelerador. La aceleración inesperada puede causar pérdida de control.
- No utilice nunca el vehículo si los mandos no funcionan normalmente.
- Mantenga siempre la presión adecuada de los neumáticos. Al cambiar los neumáticos, utilice siempre y exclusivamente neumáticos del tamaño y el tipo recomendados. Para obtener información sobre los neumáticos, consulte 6 Especificaciones técnicas, página 6-2 en esta guía.
- Si conduce el vehículo a demasiada velocidad para la experiencia del conductor o las condiciones del terreno, podría sufrir lesiones. Accione la palanca del acelerador sólo lo suficiente para avanzar con seguridad. Las estadísticas demuestran que los percances y lesiones suelen ser resultado de giros a gran velocidad. No olvide nunca que el vehículo tiene un peso considerable. El peso es suficiente para que el conductor pueda quedar atrapado en caso de vuelco y sufrir lesiones personales.

- No modifique nunca este vehículo con accesorios inadecuados ni realice instalaciones indebidas. Utilice únicamente accesorios homologados por BRP.
- No sobrepase nunca los límites de carga especificados para el vehículo, teniendo en cuenta el peso del conductor, todas las demás cargas y los accesorios añadidos. La carga debe distribuirse debidamente y estar bien sujeta. Reduzca la velocidad y siga las instrucciones de este manual para transportar carga o arrastrar un remolque. Tenga en cuenta la necesidad de una mayor distancia para el frenado.
- No conduzca nunca el vehículo por aguas profundas o de flujo rápido. El agua no debe superar nunca el centro de las ruedas. Recuerde que si los frenos están húmedos, se reducirá su capacidad. Compruebe los frenos después de salir del agua, el lodo o la nieve. Si es necesario, acciónelos varias veces para que las zapatas se sequen con el rozamiento. Su vehículo está diseñado para resistir condiciones de humedad, incluida la lluvia o charcos. Sin embargo, la inmersión prolongada del vehículo (inundaciones, agua salada) puede causar daños o inutilizar temporalmente el vehículo. Para obtener más información, consulta esta guía. Vehículo sumergido, página 3-166 Póngase en contacto con el servicio de emergencia local para obtener asistencia inmediata si observa alguna señal de un evento térmico.

Modelos 2-UP - Responsabilidades del conductor

El conductor deberá tener en cuenta lo siguiente:

- No olvide que es responsable de la seguridad del pasajero.
- Informe al pasajero acerca de las normas básicas de seguridad.
- Indique al pasajero que lea las etiquetas de seguridad del vehículo y que mire el *vídeo sobre seguridad*.
- Ponga siempre en práctica las maniobras descritas en esta Guía del usuario con pasajero o sin pasajero. La conducción con pasajeros requiere una mayor destreza.
- Recuerde siempre que el manejo y la estabilidad del vehículo pueden verse afectados si se lleva un pasajero. Reduzca prudentemente la velocidad. Actúe con prudencia. En caso de duda, el pasajero deberá bajar del vehículo antes de que el conductor realice una maniobra.
- Recuerde siempre que la distancia de frenado del vehículo puede ser mayor si se lleva un pasajero. Tenga en cuenta la necesidad de una mayor distancia para el frenado.
- No lleve nunca pasajeros en un modelo 2-UP si el asiento del pasajero no está instalado correctamente.
- No transporte nunca más de un (1) pasajero. No permita que el pasajero se siente en otro lugar que no sea el asiento designado para el acompañante.
- No lleve nunca un pasajero que no parezca lo suficientemente capaz o cuya capacidad de juicio sea insuficiente para concentrarse en las condiciones del terreno y adaptarse a ellas en consecuencia.

- No lleve nunca un pasajero que haya consumido drogas o alcohol, ni que esté cansado o enfermo. Estas condiciones pueden afectar de forma negativa a las capacidades de reacción y juicio.

Modelos 2-UP - Responsabilidades del pasajero

El pasajero deberá tener en cuenta lo siguiente:

- Debe ser capaz de mantener los pies sobre los reposapiés y las manos en los asideros cuando esté sentado en este vehículo.
- Utilice siempre un casco homologado que se ajuste correctamente (con protector para la barbilla) cuando monte en este vehículo. También debe utilizar protección para los ojos (gafas protectoras o máscara), guantes, botas, camisa de manga larga o chaqueta, y pantalones largos.
- Siéntese en el asiento designado para pasajeros.
- Durante la conducción, mantenga siempre las manos en los asideros y los pies en los

reposapiés del vehículo. No debe agarrarse nunca al conductor.

- No se levante nunca mientras el vehículo está en marcha. Un movimiento excesivo podría provocar una pérdida de control.
- Debe prestar atención a los movimientos del vehículo y del conductor.
- No espere y pídale al conductor que vaya más despacio o que pare si se siente incómodo o inseguro por cualquier motivo.

Advertencias de funcionamiento

La siguiente advertencia y el formato en el que aparece ha sido solicitada por la United States Consumer Product Safety Commission y es obligatoria su inclusión en esta Guía del usuario en referencia a todos los ATV.

Las siguientes ilustraciones constituyen únicamente representaciones genéricas. Su modelo puede presentar algunas variantes.

Uso del vehículo sin un entrenamiento adecuado

ADVERTENCIA



PELIGRO POTENCIAL

Uso de este vehículo sin un entrenamiento adecuado.

QUÉ PUEDE OCURRIR

El riesgo de accidente aumenta en gran medida si el usuario no sabe manejar debidamente este vehículo en distintas situaciones y con diferentes tipos de terreno.

CÓMO EVITAR EL PELIGRO

Los usuarios principiantes y no experimentados deberían seguir uno de los cursos de aprendizaje. También deberían practicar de manera regular las técnicas aprendidas en el curso y las técnicas de uso descritas en esta Guía del usuario.

Para saber más acerca de los cursos de formación, póngase en contacto con un distribuidor autorizado de Can-Am.

Recomendaciones sobre la edad

ADVERTENCIA



PELIGRO POTENCIAL

Incumplimiento de las recomendaciones sobre la edad de conducción de este vehículo.

QUÉ PUEDE OCURRIR

La no observación de estas recomendaciones sobre la edad puede entrañar riesgos de lesiones graves o incluso muerte del menor.

Aunque un menor se encuentre dentro de un grupo de edad para el que no esté prohibido el uso de este vehículo, quizá no conozca la técnica, o no cuente con la habilidad o la madurez que se precisan para conducir este vehículo de un modo seguro, por lo que correría el riesgo de sufrir un grave accidente.

CÓMO EVITAR EL PELIGRO

Este vehículo no debe ser conducido por menores de 16 años.

Limitaciones físicas del pasajero

ADVERTENCIA



PELIGRO POTENCIAL

Omisión de las limitaciones físicas del pasajero en modelos 2-UP.

QUÉ PUEDE OCURRIR

Un pasajero que no pueda apoyar completamente los pies sobre los reposapiés puede salir despedido del vehículo si el terreno es accidentado.

CÓMO EVITAR EL PELIGRO

El pasajero debe ser capaz de apoyar los pies en los reposapiés y las manos en los asideros en todo momento mientras está sentado en el vehículo.

Conducción con un pasajero

ADVERTENCIA



PELIGRO POTENCIAL

Transporte de un pasajero en el vehículo.

QUÉ PUEDE OCURRIR

Reduce considerablemente la capacidad de equilibrar y controlar el vehículo.

Podría provocar un accidente, con posibles lesiones para el usuario y el pasajero.

CÓMO EVITAR EL PELIGRO

No lleve nunca un pasajero. Aunque el asiento sea largo para facilitar los movimientos del conductor, no está diseñado para llevar pasajeros.

Transporte de más de (1) pasajero

ADVERTENCIA



PELIGRO POTENCIAL

Transporte de más de un (1) pasajero en este vehículo.

QUÉ PUEDE OCURRIR

El transporte de más de un (1) pasajero reduce considerablemente la capacidad de equilibrar y controlar el vehículo.

Podría provocar un accidente, con posibles lesiones para el usuario y los pasajeros.

CÓMO EVITAR EL PELIGRO

No transporte nunca más de un (1) pasajero. Aunque el asiento sea grande para facilitar los movimientos del conductor, el vehículo no ha sido diseñado para llevar a más de un (1) usuario y un (1) pasajero. El pasajero debe utilizar el asiento designado en el vehículo, con los pies firmemente apoyados en los reposapiés y agarrado siempre a los asideros.

Pasajero(s) sentado(s) en las rejillas portaequipajes delantera o trasera

ADVERTENCIA



V00A2DQ

PELIGRO POTENCIAL

Pasajeros sentados en las rejillas portaequipajes delanteras o traseras del vehículo.

QUÉ PUEDE OCURRIR

Llevar un pasajero podría:

- Alterar la estabilidad del vehículo, lo que podría provocar una pérdida de control.
- Causar lesiones personales al pasajero provocadas por el impacto con superficies duras.
- Causar un accidente, con posibles lesiones para el usuario y el pasajero.

CÓMO EVITAR EL PELIGRO

No lleve nunca pasajeros sentados en las rejillas portaequipajes delanteras o traseras del vehículo.

Vehículo en superficies pavimentadas

ADVERTENCIA



PELIGRO POTENCIAL

Uso de este vehículo en superficies pavimentadas.

QUÉ PUEDE OCURRIR

Los neumáticos se han diseñado para uso exclusivo todoterreno, no para el uso sobre pavimento.

Las superficies pavimentadas pueden afectar seriamente al manejo y el control de este vehículo, así como provocar la pérdida de control.

CÓMO EVITAR EL PELIGRO

No conduzca nunca este vehículo por superficies pavimentadas, incluidas aceras, calzadas, zonas de estacionamiento y calles.

Vehículo en vías públicas, carreteras o autopistas

ADVERTENCIA



PELIGRO POTENCIAL

Uso del vehículo en la vía pública, carreteras o autopistas.

QUÉ PUEDE OCURRIR

Puede colisionar con otro vehículo.

CÓMO EVITAR EL PELIGRO

No conduzca este vehículo en ninguna vía pública, carretera o autopista, incluso si es de tierra o de grava. En muchos estados es ilegal conducir este vehículo en vías públicas, carreteras o autopistas.

Conducción sin equipo de protección

ADVERTENCIA



PELIGRO POTENCIAL

Conducción del vehículo sin utilizar un casco homologado, protección para los ojos o equipo de protección. En modelos biplaza, el pasajero también debe utilizar un casco apropiado con protector para la barbilla.

QUÉ PUEDE OCURRIR

- La utilización sin casco homologado aumenta las posibilidades de sufrir lesiones graves en la cabeza o incluso la muerte en caso de accidente.
- La utilización sin protección para los ojos puede dar lugar a accidentes y aumenta las posibilidades de sufrir lesiones oculares en caso de siniestro.
- La utilización sin equipo de protección adecuado aumenta las posibilidades de sufrir lesiones graves en caso de accidente.

CÓMO EVITAR EL PELIGRO

Utilice siempre un casco homologado que se ajuste correctamente. También debería llevar:

- Protección para los ojos (gafas protectoras o careta).
- Protector rígido para la barbilla
- Guantes y botas.
- Camisa de manga larga o chaqueta.
- Pantalones largos.

Drogas o alcohol

ADVERTENCIA



PELIGRO POTENCIAL

Si se usa este vehículo bajo efectos de drogas o alcohol.

QUÉ PUEDE OCURRIR

El pasajero puede caerse del vehículo (modelos 2-UP).

Puede afectar seriamente a su criterio para maniobrar.

Puede afectar a sus reflejos.

Puede afectar a su equilibrio y percepción.

Puede provocar un accidente mortal.

CÓMO EVITAR EL PELIGRO

El conductor y el pasajero (modelos 2-UP) no deben utilizar nunca este vehículo bajo la influencia de drogas o alcohol.

Velocidad excesiva

ADVERTENCIA



PELIGRO POTENCIAL

Conducción del vehículo a una velocidad excesiva.

QUÉ PUEDE OCURRIR

Aumenta las posibilidades de perder el control del vehículo, con peligro de accidente.

CÓMO EVITAR EL PELIGRO

Viaje siempre a una velocidad adecuada de acuerdo con el terreno, la visibilidad, las condiciones de la conducción y su experiencia.

En modelos 2-UP, el manejo del vehículo, su estabilidad y la distancia de frenado pueden verse afectados si se lleva un pasajero. Reduzca prudentemente la velocidad cuando lleve un pasajero. Tenga en cuenta la necesidad de una mayor distancia para el frenado.

Caballitos, saltos y otras piruetas

ADVERTENCIA



PELIGRO POTENCIAL

Intento de realizar saltos y piruetas con el vehículo.

QUÉ PUEDE OCURRIR

Aumenta las probabilidades de accidente, con vuelco o vuelta de campana.

CÓMO EVITAR EL PELIGRO

No intente nunca piruetas, como trompos o saltos. No intente exhibirse.

Inspección del vehículo

ADVERTENCIA

PELIGRO POTENCIAL

Omisión de la inspección del vehículo antes de utilizarlo.

Omisión de un mantenimiento adecuado del vehículo.

QUÉ PUEDE OCURRIR

Aumenta las probabilidades de accidente y de daños en el vehículo.

CÓMO EVITAR EL PELIGRO

Inspeccione siempre el vehículo antes de utilizarlo para asegurarse de que puede usarse de forma segura.

Siga siempre el programa de mantenimiento descrito en esta Guía del usuario.

Cursos de agua helada

ADVERTENCIA

PELIGRO POTENCIAL

Conducción sobre cursos de agua helada.

QUÉ PUEDE OCURRIR

Una caída al agua por fractura del hielo puede provocar lesiones graves o incluso la muerte.

CÓMO EVITAR EL PELIGRO

No conduzca nunca sobre una superficie helada si no tiene plena seguridad de que el hielo es lo suficientemente espeso y compacto como para aguantar el vehículo y su carga, además de la fuerza que se genera por el movimiento el vehículo.

Colocación correcta en el vehículo

ADVERTENCIA



PELIGRO POTENCIAL

Quitar las manos del manillar (el conductor) o de las asas (el pasajero) (modelos 2-UP), o los pies de los reposapiés durante la conducción.

QUÉ PUEDE OCURRIR

El hecho de utilizar sólo una mano o de no apoyar un pie puede reducir la capacidad para controlar el vehículo o hacerle perder el equilibrio y que caiga del vehículo. Si retira un pie de un reposapiés, el pie o la pierna puede entrar en contacto con las ruedas traseras, lo que podría causarle lesiones o provocar un accidente.

CÓMO EVITAR EL PELIGRO

El conductor debe mantener siempre las dos manos en el manillar y el pasajero (modelos 2-UP) en los asideros. El conductor y el pasajero (modelos 2-UP) deben mantener los dos pies en los reposapiés durante la conducción del vehículo.

Terreno desconocido

ADVERTENCIA



PELIGRO POTENCIAL

Falta de precaución en la conducción de este vehículo en terreno poco conocido.

QUÉ PUEDE OCURRIR

Puede haber rocas ocultas, baches o agujeros, y que no tenga tiempo suficiente para reaccionar.

Podría dar lugar al vuelco del vehículo, a que el pasajero salga despedido (modelos 2-UP) o a una pérdida de control.

CÓMO EVITAR EL PELIGRO

Conduzca lentamente y con especial precaución cuando se encuentre en un terreno poco conocido.

Manténgase siempre alerta ante el cambio de las condiciones del terreno cuando conduzca este vehículo.

No olvide que, en modelos 2-UP, el usuario es responsable de la seguridad del pasajero. Reduzca prudentemente la velocidad cuando lleve un pasajero.

Conducción en superficies escabrosas, resbaladizas o con poca consistencia.

ADVERTENCIA



PELIGRO POTENCIAL

Falta de precaución en la conducción por terreno muy abrupto, resbaladizo o poco compacto.

QUÉ PUEDE OCURRIR

Puede producirse una pérdida de tracción o del control del vehículo, que puede provocar un accidente, incluso en forma de vuelco o de caída violenta del pasajero (modelos 2-UP).

CÓMO EVITAR EL PELIGRO

No conduzca por terrenos excesivamente accidentados, resbaladizos o poco compactos hasta que conozca y haya practicado las técnicas necesarias para controlar el vehículo en ese tipo de terrenos.

Observe especial precaución al conducir por esa clase de terrenos.

No olvide que, en modelos 2-UP, el usuario es responsable de la seguridad del pasajero. En caso de duda, deberá bajarse antes de que el conductor maniobre por ese tipo de terreno.

Giro indebido

ADVERTENCIA



PELIGRO POTENCIAL

Giro indebido.

QUÉ PUEDE OCURRIR

Se puede perder el control del vehículo, con posibilidad de colisión, vuelco o caída violenta del pasajero (modelos 2-UP).

CÓMO EVITAR EL PELIGRO

Para girar, siga siempre los procedimientos adecuados según lo descrito en esta Guía del usuario. Practique el giro a baja velocidad antes de intentar girar a una mayor velocidad.

No olvide que, en modelos 2-UP, el usuario es responsable de la seguridad del pasajero. No realice nunca esta maniobra si lleva un pasajero. Recuerde siempre que el manejo del vehículo, su estabilidad y la distancia de frenado pueden verse afectados si se lleva un pasajero.

No gire a demasiada velocidad.

Cuestas muy pronunciadas.

ADVERTENCIA



PELIGRO POTENCIAL

Conducción por cuestas muy pronunciadas.

QUÉ PUEDE OCURRIR

Existen más probabilidades de que el vehículo vuelque en cuestas muy inclinadas que en superficies llanas o en pequeños desniveles.

CÓMO EVITAR EL PELIGRO

No conduzca nunca este vehículo en cuestas demasiado pronunciadas para la capacidad del vehículo y si no tiene la suficiente experiencia.

Practique, con pasajero y sin pasajero (modelos 2-UP), en rampas menores antes de intentar subir grandes cuestas.

Recuerde siempre que, en modelos 2-UP, aunque el vehículo pueda ascender algunas colinas muy inclinadas, no se recomienda hacerlo con un pasajero; éste deberá bajarse siempre del vehículo antes de intentar esa maniobra. Sea prudente.

Ascensión de cuestas

ADVERTENCIA



PELIGRO POTENCIAL

Ascensión incorrecta de cuestas.

QUÉ PUEDE OCURRIR

Puede producirse la pérdida de control, el pasajero salir despedido (modelos 2-UP) o el vuelco del vehículo.

CÓMO EVITAR EL PELIGRO

Siga siempre los procedimientos adecuados para subir cuestas según lo descrito en esta Guía del usuario.

Compruebe siempre el terreno detenidamente antes de iniciar una ascensión. No olvide que, en modelos 2-UP, el usuario es responsable de la seguridad del pasajero. En caso de duda, el pasajero deberá bajar del vehículo antes de ascender la cuesta. Recuerde siempre que el manejo del vehículo, su estabilidad y la distancia de frenado pueden verse afectados si se lleva un pasajero.

No suba nunca cuestas con superficies resbaladizas o con poca consistencia.

Desplace su peso hacia adelante (el conductor y el pasajero en los modelos 2-UP).

No presione nunca la palanca del acelerador bruscamente ni realice cambios de marcha repentinos. El vehículo podría dar una vuelta de campana hacia atrás.

No se acerque a un cambio de rasante a alta velocidad. Al otro lado, fuera del campo de visión, podría haber un obstáculo, un brusco desnivel, otro vehículo o una persona.

Descenso de cuestas

ADVERTENCIA



PELIGRO POTENCIAL

Descenso de una pendiente de un modo indebido.

QUÉ PUEDE OCURRIR

Puede producirse la pérdida de control, el pasajero salir despedido (modelos 2-UP) o el vuelco del vehículo.

CÓMO EVITAR EL PELIGRO

Siga siempre los procedimientos adecuados para bajar pendientes según lo descrito en esta Guía del usuario.

NOTA

Se precisa una técnica especial para frenar cuando se desciende una pendiente.

Compruebe siempre el terreno detenidamente antes de iniciar un descenso. No olvide que, en modelos 2-UP, el usuario es responsable de la seguridad del pasajero. En caso de duda, el pasajero deberá bajar del vehículo antes de que el conductor inicie el descenso de una cuesta. Recuerde siempre que el manejo del vehículo, su estabilidad y la distancia de frenado pueden verse afectados si se lleva un pasajero.

Desplace su peso hacia atrás (el conductor y el pasajero en los modelos 2-UP).

No baje nunca una pendiente a gran velocidad.

No baje una pendiente en un ángulo en el que el vehículo pueda inclinarse bruscamente hacia un lado. Baje la pendiente en línea recta siempre que sea posible.

Travesía o giro en pendientes

ADVERTENCIA



PELIGRO POTENCIAL

Travesía por laderas o giro en cuestas o pendientes de forma indebida.

QUÉ PUEDE OCURRIR

Puede producirse la pérdida de control, el pasajero salir despedido (modelos 2-UP) o el vuelco del vehículo.

CÓMO EVITAR EL PELIGRO

No intente nunca esta maniobra en modelos 2-UP cuando el pasajero esté montado en el vehículo. Antes de que el conductor maniobre, el pasajero deberá bajar.

No intente nunca dar la vuelta en una cuesta o pendiente con el vehículo a menos que domine perfectamente esa técnica, descrita en esta Guía del usuario, en terreno nivelado. Proceda con mucha precaución cuando gire en cuesta o en pendiente.

Si es posible, evite recorrer laderas que presenten una gran inclinación.

Cuando recorra una ladera:

Siga siempre los procedimientos adecuados según lo descrito en esta Guía del usuario.

Evite las cuestas con superficies resbaladizas o con poca consistencia.

El conductor y el pasajero (modelos 2-UP) deben desplazar su peso hacia la parte del vehículo que se encuentre cuesta arriba.

Parada del motor, retroceso o bajarse del vehículo durante la subida de una cuesta.

ADVERTENCIA



PELIGRO POTENCIAL

Parada del motor, retroceso o bajarse indebidamente del vehículo durante la subida de una cuesta.

QUÉ PUEDE OCURRIR

Puede producirse un vuelco del vehículo.

CÓMO EVITAR EL PELIGRO

Utilice una marcha lenta y mantenga una velocidad constante durante la ascensión.

Si pierde la velocidad de avance:

- Tanto el conductor como el pasajero (modelos 2-UP) deben mantener su peso sobre la parte que se encuentra cuesta arriba. No presione nunca el acelerador bruscamente ni realice cambios de marcha repentinos. El vehículo podría dar una vuelta de campana hacia atrás.
- Accione los frenos.



- Ponga el freno de mano cuando se haya detenido.
- Bájese por la parte que se encuentra cuesta arriba o por uno de los lados si la parte delantera del vehículo está cuesta arriba (el pasajero primero en los modelos 2-UP).

Si el vehículo empieza a retroceder:

- Tanto el conductor como el pasajero (modelos 2-UP) deben mantener su peso sobre la parte que se encuentra cuesta arriba. No presione nunca el acelerador bruscamente ni realice cambios de marcha repentinos. El vehículo podría dar una vuelta de campana hacia atrás.
- No utilice nunca el freno trasero cuando el vehículo esté retrocediendo.
- Utilice el freno delantero para frenar gradualmente.
- Cuando se haya detenido totalmente el vehículo, utilice el freno trasero y el freno de mano.
- Bájese por la parte que se encuentra cuesta arriba o por uno de los lados si la parte delantera del vehículo está cuesta arriba (el pasajero primero en los modelos 2-UP).
- Coloque el vehículo en sentido opuesto y vuelva a montar en el vehículo, según el procedimiento descrito en esta Guía del usuario.

Conducción sobre obstáculos

ADVERTENCIA



PELIGRO POTENCIAL

Maniobras incorrectas para salvar obstáculos.

QUÉ PUEDE OCURRIR

Puede producirse la pérdida de control (la caída violenta del pasajero en los modelos 2-UP) o una colisión.

Puede provocar un vuelco del vehículo.

CÓMO EVITAR EL PELIGRO

Antes de conducir por una zona nueva, compruebe si existen obstáculos.

No intente nunca pasar sobre obstáculos grandes, como rocas o árboles caídos.

En modelos 2-UP, el usuario es responsable de la seguridad del pasajero. En caso de duda, el pasajero deberá bajar del vehículo antes de que el conductor intente pasar sobre un obstáculo. Recuerde siempre que el manejo y la estabilidad del vehículo pueden verse afectados si se lleva un pasajero.

Para sortear obstáculos, siga siempre los procedimientos adecuados según lo descrito en esta Guía del usuario.

Derrapaje o deslizamiento

ADVERTENCIA



PELIGRO POTENCIAL

Maniobras incorrectas con derrape o deslizamiento.

QUÉ PUEDE OCURRIR

Puede perder el control del vehículo.

También existe la posibilidad de que se recupere inesperadamente la tracción, lo que podría provocar el vuelco del vehículo o que el pasajero caiga violentamente (modelos 2-UP).

CÓMO EVITAR EL PELIGRO

Aprenda a controlar los derrapes o deslizamientos practicando a baja velocidad y en terreno nivelado y liso.

En modelos 2-UP, no se deslice ni derrape con el pasajero a bordo. Recuerde siempre que el manejo y la estabilidad del vehículo pueden verse afectados si se lleva un pasajero.

En superficies muy resbaladizas, como el hielo, conduzca lentamente y con mucha precaución para reducir el riesgo de deslizamiento y pérdida de control.

Aguas profundas o rápidas

ADVERTENCIA



PELIGRO POTENCIAL

Conducción del vehículo por aguas profundas o rápidas.

QUÉ PUEDE OCURRIR

Los neumáticos pueden flotar, provocando la pérdida de tracción y de control, con el consiguiente riesgo de accidente.

CÓMO EVITAR EL PELIGRO

No conduzca nunca el vehículo por aguas profundas o de flujo rápido.

Compruebe la profundidad del agua y la fuerza de la corriente antes de cruzar con el vehículo. El agua no debería superar el centro de las ruedas.

Recuerde que si los frenos están húmedos, se reducirá su capacidad. Compruebe los frenos después de salir del agua. Si es necesario, acciónelos varias veces para que las zapatas se sequen con el rozamiento.

Maniobras en reversa

ADVERTENCIA



PELIGRO POTENCIAL

Maniobras incorrectas marcha atrás (R).

QUÉ PUEDE OCURRIR

Podría chocar con un obstáculo o atropellar a una persona que se encontrase detrás del vehículo, con el consiguiente riesgo de lesiones graves.

CÓMO EVITAR EL PELIGRO

Cuando seleccione la marcha atrás, asegúrese de que no hay obstáculos ni personas detrás del vehículo. Cuando pueda maniobrar sin peligro, hágalo lentamente. En modelos 2–UP, tenga en cuenta que el pasajero puede obstruir su campo de visión.

Presión de los neumáticos

ADVERTENCIA



PELIGRO POTENCIAL

Conducción del vehículo con neumáticos inapropiados o con presión de los neumáticos inadecuada o desigual.

QUÉ PUEDE OCURRIR

El uso de neumáticos inapropiados o una presión inadecuada o desigual de los mismos puede producir la pérdida de control, reventones, que los neumáticos se salgan de las llantas y un mayor riesgo de accidente.

CÓMO EVITAR EL PELIGRO

Utilice siempre neumáticos del tipo y tamaño especificados para este vehículo en esta Guía del usuario.

Mantenga siempre la presión adecuada de los neumáticos con arreglo a lo descrito en esta Guía del usuario.

Siempre deben reemplazarse las ruedas o los neumáticos dañados.

Modificaciones incorrectas

ADVERTENCIA



PELIGRO POTENCIAL

Uso del vehículo con modificaciones indebidas.

QUÉ PUEDE OCURRIR

La instalación indebida de accesorios o las modificaciones en el vehículo pueden obligar a cambios de manejo que en algunos casos podrían hacer la conducción más peligrosa, con un mayor riesgo de accidente.

CÓMO EVITAR EL PELIGRO

No modifique nunca este vehículo con accesorios inadecuados ni realice instalaciones indebidas. Todas las piezas y accesorios que se incorporen al vehículo deben ser homologados por BRP y su instalación e uso deben realizarse de acuerdo con las instrucciones. Ante cualquier duda, consulte a un distribuidor autorizado de Can-Am.

NUNCA instale en los modelos 1-UP un asiento para pasajero que no sea original, ni utilice los bastidores para llevar un pasajero.

La modificación del vehículo para aumentar la velocidad y el rendimiento puede contravenir los términos y condiciones de la garantía limitada del vehículo. Además, las modificaciones de los componentes de alto voltaje sin la capacitación adecuada son ilegales bajo la mayoría de las legislaciones.

Carga, transporte o remolcado de cargas

ADVERTENCIA



PELIGRO POTENCIAL

Sobrecarga del vehículo, transporte de carga o remolque de carga indebidos.

QUÉ PUEDE OCURRIR

Puede afectar al manejo del vehículo, con el consiguiente riesgo de accidente.

CÓMO EVITAR EL PELIGRO

No sobrepase nunca la capacidad de carga especificada para el vehículo, incluidos el conductor y el pasajero (modelos 2-UP), además de las cargas restantes y los accesorios añadidos.

La carga debe distribuirse debidamente y estar bien sujeta.

Reduzca la velocidad cuando transporte carga o arrastre un remolque. Tenga en cuenta la necesidad de una mayor distancia para el frenado.

Siga siempre las instrucciones de esta Guía del usuario para transportar carga o arrastrar un remolque.

Transporte de materiales peligrosos o inflamables

ADVERTENCIA



PELIGRO POTENCIAL

El transporte de material peligroso o inflamables puede conllevar riesgo de explosiones.

QUÉ PUEDE OCURRIR

Puede provocar graves lesiones e incluso la muerte.

CÓMO EVITAR EL PELIGRO

No transporte nunca materias peligrosas ni inflamables.

Para transportar combustible en el vehículo utilice siempre un depósito para combustible LinQ de BRP. En el compartimento delantero para almacenamiento que lleva el vehículo, solo se puede acoplar de manera segura un depósito para combustible LinQ BRP.

Materiales peligrosos

Las baterías de propulsión de alto voltaje de iones de litio se consideran materiales peligrosos. Se debe tener cuidado especial al desechar vehículos eléctricos de BRP o baterías de propulsión de alto voltaje. Consulte la normativa local sobre los requisitos de envío o reciclaje de materiales peligrosos. Póngase en contacto con un distribuidor de BRP autorizado para obtener más información.

REVISIÓN PREVIA A LA CONDUCCIÓN.

Lista de comprobación previa a la conducción

Le animamos a que le haga inspecciones regulares y siga el programa de mantenimiento de su vehículo. Aunque no es obligatorio, se recomienda que un distribuidor autorizado de Can-Am realice la preparación de pretemporada de su vehículo. Cada visita es una oportunidad excelente para que el concesionario verifique si el vehículo está incluido en alguna campaña de retiros de producto por seguridad cubierta por la garantía o si se debe realizar alguna actualización de software. También te animamos a que visites pronto a tu concesionario autorizado Can-Am, si tienes noticia de alguna campaña de seguridad relacionada.

PELIGRO

Riesgo de LESIONES GRAVES o incluso la MUERTE por DESCARGA ELÉCTRICA, ARCO ELÉCTRICO o INCENDIO.

El sistema de propulsión de alto voltaje del vehículo es demasiado alta.

- No altere de ningún modo los componentes de alto voltaje.
- La seguridad del usuario está garantizada siempre y cuando no se manipulen ni modifiquen los componentes de alto voltaje mientras el vehículo está activado.
- BRP recomienda firmemente que las tareas relacionadas con el sistema de propulsión de alto voltaje las realice un concesionario autorizado de BRP.

ADVERTENCIA

Realice inspecciones, trabajos de mantenimiento o procedimientos de ajuste para evitar descargas eléctricas que pudieran provocar lesiones graves o la muerte.

- Los procedimientos que no se describen en las siguientes secciones necesitan herramientas especiales y un profundo conocimiento de la tecnología involucrada.
- No realice tareas que se desvíen de aquellas que figuran en esta Guía del usuario.
- Siempre realice las inspecciones, tareas de mantenimiento o ajuste que se describen en las siguientes secciones con el cable de carga del vehículo desconectado, el interruptor de parada en la posición de APAGADO y la llave del vehículo retirada, a menos que se indique lo contrario.
- Se recomienda el uso de equipo de protección personal (EPP), como gafas y calzado de seguridad.

ADVERTENCIA

Lleve a cabo una inspección previa a cada uso para detectar problemas potenciales durante la navegación. La inspección previa al uso ayuda a controlar el desgaste y los deterioros antes de que ocasionen problemas. Corrija cualquier problema que descubra para reducir el riesgo de averías y accidentes. Diríjase a un concesionario autorizado de Can-Am según sea necesario.

Antes de activar el vehículo, compruebe lo siguiente:

Artículos	*Procedimiento*	✔
Accesorios (si se incluyen)	Asegúrese de que los accesorios estén correctamente asegurados.	
Palanca del acelerador	Active la palanca del acelerador varias veces para asegurarse de que funciona sin restricciones. Debe volver a la posición original cuando se suelta.	
Líquido de frenos	Inspeccione y ajuste el nivel del líquido de frenos.	
Palanca de bloqueo del freno	Presione la palanca de freno, accione la palanca de bloqueo del freno y compruebe que funciona correctamente.	
Espacio de carga	Si transporta carga, respete la capacidad especificada. Consulte Carga de los portaequipajes, página 2-99. Asegúrese de que la carga esté debidamente asegurada a los portaequipajes.	
	Si se dispone a utilizar un remolque u otros equipos: • Compruebe el estado del enganche y de la bola del remolque.	

Artículos	*Procedimiento*	✔
	• Respete la capacidad de la lanza y la capacidad de remolque que se indican en la etiqueta colocada en el enganche, o consulte 6 Especificaciones técnicas, página 6-2. • Asegúrese de que el remolque esté bien asegurado al enganche.	
Chasis y suspensión	Compruebe el estado del chasis y la suspensión del vehículo; limpie estos componentes, si es necesario.	
Refrigerante	Comprobar el nivel del refrigerante	
Fuelles del eje de transmisión	Compruebe el estado de los fuelles y protectores del eje motriz.	
Fugas	Realice una inspección visual de los frenos, la suspensión, los amortiguadores y el refrigerante para detectar fugas.	
Radiador	Compruebe la limpieza del radiador.	
Asientos	Asegúrese de que el asiento esté bien asegurado en su posición, halando varias veces (la parte delantera y la trasera), hacia arriba y hacia abajo. Aunque	

Artículos	*Procedimiento*	✔
	se oiga un clic distintivo durante la instalación, tire siempre hacia atrás y hacia arriba para confirmar que encaja correctamente.	
	Compruebe el estado del respaldo y los asideros del pasajero (modelos 2-UP).	
Compartimento de almacenamiento	Compruebe que el compartimento delantero para almacenamiento se encuentra correctamente asegurado.	
Neumáticos	Compruebe la presión y el estado de los neumáticos. Consulte la etiqueta Verificación de la presión de los neumáticos., página 4-67 y ajuste según la carga.	
Rines	Verifica si las ruedas presentan daños o una holgura anormal y si las tuercas de las ruedas están bien apretadas. Consulta en Instalación de la rueda, página 4-69 con relación a las especificaciones de torque.	

Active el vehículo y compruebe lo siguiente:

Artículos	*Procedimiento*	✔
Frenos	Avance lentamente unos metros y aplique la palanca de freno y el pedal del freno de forma independiente. Los frenos deben estar completamente operativos. La palanca y el pedal deben volver a su posición inicial cuando se sueltan.	
Luces	Compruebe el funcionamiento y la limpieza de: • Faros (luces largas y cortas) • Luces traseras • Luces de freno	
Bocina	Compruebe el funcionamiento de la bocina. (Si está equipado)	
Display multifunción	Verifique los indicadores, los mensajes y el estado de carga del vehículo.	
Llave D.E.S.S. D.E. S.S.	Compruebe que la unidad lectora del sistema D.E.S.S funciona correctamente, retirando de ella la llave para apagar el motor. Inserte nuevamente la llave en el sistema de seguridad D.E.S.S y reinicie el vehículo.	

Artículos	*Procedimiento*	✔
Palanca de cambios	Compruebe el funcionamiento de la palanca de cambios (P, H, N and L).	
Dirección	Tuerza el manillar hacia la izquierda y la derecha para comprobar que la dirección funciona correctamente.	
Interruptor de parada	Compruebe que el interruptor de parada funciona debidamente.	
Selector 2WD/4WD	Compruebe el funcionamiento de todos los modos: • 2WD • 4WD	

FAMILIARÍCESE CON EL VEHÍCULO

ADVERTENCIA

Este vehículo puede superar en rendimiento a otros vehículos que haya conducido en el pasado. Dedique el tiempo necesario a familiarizarse con su nuevo vehículo.

Los usuarios sin experiencia podrían pasar por alto riesgos importantes y verse sorprendidos por el comportamiento específico del vehículo y las condiciones del terreno. Conduzca lentamente. ¡El exceso de velocidad y la conducción imprudente pueden ocasionar la muerte!

Asegúrese de leer detenidamente el contenido de la guía del usuario para familiarizarse con los controles y el funcionamiento del vehículo, antes de utilizarlo por primera vez o de llevar pasajeros (se requiere un kit de asiento de pasajero de BRP). Si no ha tenido la oportunidad de hacerlo, practique el manejo en solitario en una zona adecuada y libre de tráfico para acostumbrarse a la sensación y respuesta de cada mando.

Es muy importante informar a cualquier conductor, independientemente de su experiencia, de las características de manejo de este vehículo. La configuración del vehículo, como la posición de la rueda, el tipo de suspensión, el peso, el ancho y el tipo varían según el modelo. El manejo del vehículo está influenciado en gran medida por estas características.

Qué distingue a un ATV eléctrico Can-Am

Esta sección le ayudará a comprender algunas características distintivas y de funcionamiento de este vehículo.

Emisiones de ruidos (sonido)

En condiciones normales de operación, este ATV eléctrico genera significativamente menos ruido que un ATV típico con motor de combustión interna. Después del encendido del vehículo (arranque), el ATV se moverá al accionar la empuñadura del acelerador sin emitir sonido. Debe estar consciente de que los transeúntes podrían tocar accidentalmente los controles cuando el ATV esté detenido y el sistema de propulsión habilitado.

El usuario debe prestar especial atención al entorno al conducir el ATV. Los transeúntes pueden no escuchar la aproximación del ATV eléctrico. Puede que los transeúntes no sepan que el sistema de propulsión del ATV eléctrico está activado.

ADVERTENCIA

Evite lesiones graves o la muerte a usted o a los transeúntes. Tenga en cuenta que este vehículo no cuenta con el ruido del motor como indicador de que el sistema de propulsión está activado. El vehículo puede estar listo para conducir sin emitir sonido alguno. Aprenda cómo reconocer cuando el vehículo está LISTO para moverse observando la pantalla multifunción. Siempre compruebe el estado de la palanca del acelerador antes de sujetarla. Desconecte el interruptor “OFF” para desactivar el sistema de propulsión y/o coloque la palanca de cambios en la posición “PARK” cuando el vehículo no esté en uso, a fin de evitar un movimiento involuntario del ATV por una activación accidental de la palanca del acelerador. El vehículo debe colocarse en la posición “PARK” o tener activado el freno de estacionamiento para evitar que se mueva.

ADVERTENCIA

Evite lesiones graves o la muerte a usted o a los transeúntes. Este ATV no emite ruido cuando está detenido y produce un nivel bajo de él durante su funcionamiento. Los transeúntes pueden no darse cuenta de su presencia. Asegúrese siempre de que no hay obstáculos alrededor antes de moverse.

Freno regenerativo (Regen)

Cuando lo permitan las condiciones, el frenado regenerativo toma energía del vehículo en movimiento a través de sus ruedas y la almacena en la batería de alto voltaje para su uso posterior.

Durante la desaceleración, la energía se devuelve automáticamente a la batería de alto voltaje. El nivel de energía recuperada y la desaceleración dependen de la temperatura de la batería, de su estado de carga (SOC) y del modo de regeneración seleccionado. Consulta la sección Modos de regeneración, página 3-117 para obtener más información.

El frenado regenerativo difiere de los frenos convencionales del vehículo en muchos aspectos y puede no estar siempre disponible.

Por lo tanto, no sustituye a los frenos del vehículo, que se deben usar para detener el vehículo.

ADVERTENCIA

Evite sorpresas y un mayor el riesgo de accidente. La capacidad de regeneración variará de acuerdo con el estado del sistema de propulsión de alto voltaje y la función puede estar desactivada. Esté siempre preparado(a) para frenar colocando la mano sobre la palanca del freno delantero o el pedal de freno.

Accesorios y modificaciones

Cualquier modificación o integración de accesorios aprobados por BRP puede influir en el manejo del vehículo. Es importante que dediques tiempo a familiarizarte con el vehículo tras realizar modificaciones para que puedas adaptar tus hábitos de conducción en consonancia.

Evite instalar equipos que no estén específicamente aprobados por BRP para el vehículos y evite realizar modificaciones no autorizadas. Estas modificaciones y equipos no han sido probados por BRP y pueden crear riesgos. Por ejemplo, podrían:

- Generar al pérdida de control y aumentar el riesgo de colisión
- Causar sobrecalentamiento o corto circuitos y aumentar el riesgo de incendio o quemaduras
- Afectar a las funciones de protección que incluye el vehículo.
- Incidir en el desempeño del remolque cuando se transporta un vehículo.
- Provocar un riesgo de pérdida de objetos en la carretera cuando se es transportado.

Asimismo, podría resultar ilegal conducir el vehículo en estas condiciones.

Tu distribuidor autorizado de BRP puede proporcionarte información sobre los accesorios disponibles adecuados para tu vehículo.

Por razones de seguridad, algunos accesorios BRP deben ser instalados por un concesionario BRP, pero si decide instalar el accesorio usted mismo, cuando no sea obligatorio que lo haga el concesionario, es importante que siga atentamente todas las instrucciones y, en su caso, comprenda toda la información sobre cómo utilizar el producto o para su mantenimiento.

Si el accesorio ha sido instalado en su vehículo por otra persona que no sea usted, BRP le recomienda encarecidamente que lea la hoja de instrucciones correspondiente, ya que puede haber más información sobre cómo utilizarlo de forma segura o para el mantenimiento.

Encontrará las hojas de instrucciones en esta dirección:

- https://instructions.brp.com

Modificaciones no autorizadas

Cualquier modificación o instalación de equipos no aprobada específicamente por BRP que se realice al sistema eléctrico de bajo voltaje de este vehículo puede afectar el sistema de gestión de la batería de alto voltaje e impactar la seguridad del vehículo, la expectativa de vida y la garantía.

ADVERTENCIA

Evite instalar equipos que no estén específicamente aprobados por BRP o realizar modificaciones no autorizadas a los sistemas eléctricos de este vehículo.

CONDUCCIÓN DEL VEHÍCULO

Para disfrutar plenamente de este vehículo, existen algunas sugerencias y reglas básicas que DEBE seguir. Algunas quizá sean nuevas para usted, pero otras le parecerán evidentes o de sentido común.

Dedique el tiempo necesario a estudiar esta Guía del Usuario y todas las etiquetas de advertencia colocadas en el vehículo, así como el vídeo sobre seguridad suministrado con el vehículo. Se describe más detalladamente lo que debe saber acerca de este vehículo antes de utilizarlo.

Independientemente de que sea un nuevo usuario o un conductor experimentado, es importante para su seguridad personal que conozca los mandos y las funciones de este vehículo. Igualmente importante es que conozca la mejor manera de conducirlo.

Este es un ATV de alto rendimiento. Los usuarios sin experiencia podrían pasar por alto riesgos importantes y reaccionar incorrectamente ante el comportamiento del ATV en las diversas condiciones del terreno.

Respete siempre las normas de tráfico cuando conduzca su vehículo en carretera o por la vía pública. Si tiene que cruzar una carretera, el conductor del primer vehículo del grupo deberá bajarse del vehículo para observar y dar indicaciones a los conductores de los demás vehículos. Luego, la última persona que cruce ayudará al conductor del primer vehículo a cruzar.

No circule por las aceras. Están destinadas a los peatones.

La información que contiene esta Guía del usuario es limitada. Se recomienda encarecidamente que consiga más información y formación por parte de sus autoridades locales, clubes, alguna organización de formación de ATV reconocida o póngase en contacto con un concesionario autorizada de Can-Am.

Se recomienda seguir las indicaciones relativas a la edad descritas en la etiqueta de seguridad incluida en la unidad. Aunque una persona se encuentre dentro de un grupo de edad para el que no esté prohibido el uso de este vehículo, quizá no conozca la técnica, o no cuente con la habilidad o la madurez que se precisan para conducir este vehículo de un modo seguro, por lo que correría el riesgo de sufrir un grave accidente.

Las personas con discapacidades físicas o cognitivas, así como las personas más arriesgadas están más expuestas a sufrir vuelcos o colisiones que podrían dar lugar a lesiones graves, o incluso la muerte.

NUNCA instale en los modelos 1-UP un asiento para pasajero que no sea original, ni utilice los bastidores para llevar un/varios pasajero(s). El transporte de uno o más pasajeros puede afectar a la estabilidad y al control del vehículo.

No todos los vehículos son iguales. Cada vehículo tiene características de rendimiento, mandos y prestaciones distintos. En cada caso se conducirá y maniobrará de un modo diferente.

Familiarícese con los mandos y el funcionamiento general del vehículo antes de aventurarse en la conducción todoterreno. Practique conduciendo en una zona apropiada que resulte segura y observe la respuesta de cada mando. Conduzca a una velocidad reducida. Para conducir a una mayor velocidad se requieren experiencia, conocimiento del terreno y unas condiciones adecuadas para la conducción.

Las características de la conducción varían en función del lugar. Dependen de las condiciones meteorológicas, que pueden cambiar drásticamente de vez en cuando y de una estación a otra.

No es lo mismo conducir sobre arena que hacerlo sobre la nieve, en bosques o en marismas. En determinados lugares quizá se precise más precaución y pericia. Sea prudente. Actúe siempre con precaución. No corra riesgos innecesarios, podría encontrarse en dificultades o incluso sufrir lesiones.

No dé nunca por sentado que con el vehículo es posible viajar sin riesgos en cualquier entorno. Los cambios bruscos en el terreno, debidos a agujeros, depresiones, terraplenes, diferencias de consistencia del suelo y otras irregularidades pueden provocar la inestabilidad e incluso el vuelco del vehículo. Para evitar que esto ocurra, reduzca la velocidad y observe siempre el terreno que tiene por delante. Si el vehículo empieza a inclinarse demasiado o a volcar, lo más recomendable es salir del vehículo inmediatamente, en dirección OPUESTA a la del vuelco.

Le animamos a que realice una inspección de seguridad anual de su vehículo. Póngase en contacto con un distribuidor autorizado de Can-Am para más detalles. Aunque no es obligatorio, se recomienda que un distribuidor autorizado de Can-Am realice la preparación de pretemporada de su vehículo. Cada visita a su distribuidor autorizado de Can-Am es una magnífica oportunidad para su distribuidor de verificar si su vehículo está incluido en alguna campaña de seguridad. También le animamos a que visite a su distribuidor autorizado de Can-Am pronto si tiene noticia de alguna campaña de seguridad relacionada.

Diríjase a un distribuidor autorizado de Can-Am para ver los accesorios disponibles que puede que necesite.

Equipamiento

Las condiciones meteorológicas pueden ayudarle a decidir qué ropa debe utilizar. Utilice prendas de vestir adecuadas para las temperaturas mínimas que puedan esperarse. La ropa interior térmica ofrece protección excelente. Es importante que el conductor utilice siempre equipo y accesorios de protección adecuados, como casco homologado, protección para los ojos, botas, guantes, pantalones y camisa de manga larga. Este tipo de vestido y accesorios le proporcionarán protección ante algunos riesgos menores que puede encontrarse en la ruta. El conductor no debe llevar nunca ropa suelta (por ejemplo, bufandas o pañuelos) que pueda enredarse en el vehículo o en ramas y arbustos. Según las condiciones, quizá sea necesario utilizar gafas protectoras antiniebla o gafas de sol. Existen cristales de distintos colores para las gafas protectoras o de sol que pueden facilitar la distinción de variaciones en el terreno. Sólo debe utilizar gafas de sol durante el día.



Pilotos con el equipo apropiado para la conducción

Planee su recorrido

Infórmese siempre de las condiciones meteorológicas antes de usar el vehículo. Lleve la ropa y los accesorios necesarios por si hay cambios de tiempo.

Trace un camino en un terreno y condiciones que sean apropiados para su nivel de experiencia. Conduzca preparado para las condiciones que pudiera encontrar. Lleve agua y bocadillos, herramientas, mapas de los caminos, un teléfono celular y un kit de primeros auxilios.

El vehículo tiene una capacidad de la batería de 8,9 kWh. Cuando destelle la luz indicadora del estado de carga de la batería, recárguela cuanto antes.

Rango del vehículo

El rango se define como la distancia que recorre el vehículo con una única carga completa de la batería. Diversos factores pueden afectar el rango del vehículo y el tiempo hasta que se necesite la próxima carga, como ser:

- **El clima:** además de la temperatura, las condiciones de suelo resbaladizo y los vientos fuertes pueden tener un efecto adverso en el rango y el rendimiento de la conducción. Consulte Efecto de la temperatura, página 3-128 para obtener más información.
- **Terreno:** Terrenos irregulares, lodo, suelo suelto y ascensos en pendientes requieren mayor potencia del vehículo, lo que afecta la autonomía.
- **Carga útil:** Un pasajero adicional o el arrastre de un remolque incrementan la demanda sobre el vehículo.

- **Estilo de conducción:** un estilo de conducción agresivo o de alta velocidad utiliza más potencia que un estilo de conducción conservador.
- **Arranque y parada:** el vehículo consume más energía para acelerar a una velocidad crucero que para mantener la misma velocidad. La desaceleración con regeneración ayudará a aumentar el rango del vehículo.
- **Accesorios:** Los accesorios adicionales pueden añadir peso y restar energía.

La autonomía disponible restante se muestra en el medidor. Consulte Medidor de rendimiento., página 3-37. El comportamiento se predice y se ajusta lentamente con base en el estilo y las condiciones de manejo más recientes.

Conducción con un pasajero

Modelos 1–UP

Este vehículo está especialmente diseñado para que pueda viajar el conductor, únicamente. Aunque el asiento sea largo, el vehículo no está diseñado para llevar pasajeros. No instale NUNCA un asiento para pasajero ni utilice el área de carga para llevar pasajeros. El transporte de uno o más pasajeros puede afectar a la estabilidad y al control del vehículo.

Modelos 2–UP

Este vehículo está especialmente diseñado para llevar un conductor y UN (1) solo pasajero. El pasajero debe estar sentado en el asiento designado a tal efecto y agarrarse a los asideros en todo momento. NUNCA instale más asientos para pasajeros que el recomendado por BRP. No utilice los portaequipajes ni el lugar que ocupan para llevar pasajeros. El hecho de llevar más de un (1) pasajero puede afectar a la estabilidad y al control del vehículo. Cuando el asiento del pasajero no está instalado, el vehículo se convierte en un MONOPLAZA (modelo 1-UP), por lo que NO se deben llevar PASAJEROS.

Conducción de ocio

Respete los derechos y las limitaciones de los demás. No conduzca en zonas destinadas a otros tipos de usos todoterreno. Esto incluye pistas para motonieves, pistas ecuestres, pistas de esquí nórdico, pistas para bicicletas de montaña, etc. No dé nunca por sentado que no habrá otras personas utilizando la pista. Manténgase siempre a la derecha en las pistas y no se desplace en zigzag, de un lado a otro de la pista. Esté siempre preparado para parar o apartarse a un lado si aparece otro usuario de la pista en sentido contrario.

Es recomendable hacerse socio de un club local de ATV. Le facilitarán un mapa y consejos o le informarán de dónde puede conducir. Si no hay ningún club en su zona, puede contribuir a que se cree uno. La conducción en grupo y las actividades de estos clubes proporcionan una agradable experiencia social.

Mantenga siempre una distancia de seguridad con respecto a otros conductores. Su criterio acerca de la velocidad, las condiciones del terreno y meteorológicas, el estado mecánico del vehículo y la “confianza en la opinión“ que tenga de los demás le ayudarán a determinar la distancia de seguridad más apropiada. Al igual que cualquier otro vehículo motorizado, este vehículo necesita tiempo y espacio para frenar.

En modelos 2-UP, el manejo del vehículo, su estabilidad y la distancia de frenado pueden verse afectados si se lleva un pasajero. Reduzca prudentemente la velocidad cuando lleve un pasajero.

Antes de partir, indíquele a alguien hacia dónde va y a qué hora ha previsto regresar.

Según la duración que vaya a tener el paseo, lleve más herramientas, agua potable, comida y equipo para emergencias. Identifique la ubicación de las estaciones de carga. Prepárese para las condiciones que pudiera encontrar.

Botiquín de primeros auxilios	Llave inglesa
Teléfono móvil	Cuchillo
Cinta de fricción	Luz centelleante
Cuerda o amarre para liberar un vehículo atascado.	Gafas con cristales de color

Refrigerios	Mapa de pistas
Se incluye herramienta multifuncional	Agua

Entorno

Una de las ventajas de este vehículo es que le permite alejarse de los caminos más trillados y alejarse de las poblaciones. Sin embargo, siempre debe respetarse la naturaleza y los derechos de los demás a disfrutarla. No conduzca en áreas protegidas o sensibles desde el punto de vista medioambiental. Sea respetuoso con el entorno: no conduzca por encima de la vegetación, no corte árboles ni vallas y procure no derrapar ni destruir el terreno. “Pise con suavidad”.

La persecución de animales salvajes es ilegal en muchas zonas. Un animal puede morir de agotamiento después de haber sido perseguido por un vehículo motorizado. Si encuentra algún animal en la pista, deténgase y obsérvelo sin hacer ruido y con precaución. Probablemente, será uno de los mejores recuerdos de su vida.

Observe la norma “de no dejar nada de lo que se haya llevado consigo”. No tire basura. No encienda hogueras si no tiene permiso para ello y, aunque lo tenga, hágalo siempre lejos de zonas secas. Los peligros que ocasione en la pista pueden provocar daños a otras personas o incluso a usted mismo, incluso posteriormente.

Respete las tierras de labranza. Pida siempre permiso a los propietarios antes de conducir por fincas privadas. Respete las cosechas, los animales de granja y los límites de propiedad.

Finalmente, no contamine arroyos, lagos o ríos y no modifique el vehículo ni ninguno de sus componentes que puedan alterar la integridad del vehículo.

Limitación del diseño

Aunque el vehículo es excepcionalmente sólido entre los de su clase, sigue tratándose de un vehículo ligero por definición, y su uso debe limitarse a la finalidad para la que fue diseñado.

La adición de peso a cualquier parte del vehículo afecta a su centro de gravedad y su estabilidad, además de modificar su rendimiento.

Uso todoterreno

Por su propia naturaleza, la conducción todoterreno es peligrosa. Cualquier terreno que no haya sido específicamente preparado para el tránsito de vehículos presenta un riesgo inherente derivado de la imprevisibilidad de la consistencia, la composición y la inclinación del terreno. El terreno en sí mismo representa un factor de riesgo constante, algo que debe ser asumido por quien se aventura a explorarlo.

Un conductor que se aleje de los caminos con el vehículo deberá actuar siempre con la máxima precaución para elegir la ruta más segura y observando atentamente el terreno inmediato. El vehículo no deberá ser utilizado por personas que no estén totalmente familiarizadas con las instrucciones de manejo correspondientes. Tampoco deberá utilizarse en terreno peligroso ni con grandes desniveles.

Técnicas de conducción

La información que contiene esta guía es limitada. Complete un curso de formación certificado para incrementar sus conocimientos y mejorar sus habilidades.

Cuidado, prudencia, experiencia y pericia en la conducción son las mejores precauciones ante cualquier riesgo que pudiera surgir durante el uso del vehículo.

Respete y siga todas las señales de la pista. Su finalidad es servirle de ayuda a usted y a otros usuarios.

Si conduce en una zona no asfaltada, recuerde que los elementos más importantes son la potencia y la tracción, no la velocidad. No conduzca nunca más deprisa de lo que permitan la visibilidad y sus propias posibilidades de elegir una ruta segura.

Observe constantemente el terreno que se encuentra por delante para detectar cambios bruscos en pendientes u obstáculos, tales como rocas o raíces de árboles, capaces de provocar una pérdida de estabilidad que podría causar un vuelco o una vuelta de campana.

Siempre es recomendable conocer el estado del terreno al otro lado de la colina o terraplén. Con demasiada frecuencia surgen desniveles muy bruscos que es imposible sortear o descender.

Cuando exista la más mínima duda acerca de la capacidad del vehículo para superar un obstáculo determinado, elija siempre otra ruta.

Utilice siempre técnicas de conducción adecuadas para evitar que el vehículo vuelque en cuestas, en terrenos accidentados o al girar.

Posición del cuerpo

Para mantener un control adecuado, se recomienda expresamente mantener ambas manos en el manillar de modo que le resulte fácil alcanzar todos los mandos con facilidad. Esto mismo es aplicable en cuanto a los pies, que deben mantenerse en los estribos. Para reducir al mínimo la posibilidad de lesiones en las piernas o los pies, mantenga siempre los pies sobre los estribos. No oriente los pies hacia fuera ni extienda ninguno de los pies para girar, ya que podría engancharse o sufrir un golpe con un obstáculo o con las ruedas.

Aunque el vehículo incluye suspensión, existen terrenos muy accidentados, llenos de baches, por los que la conducción puede resultar incómoda e incluso dañar la espalda. A menudo será necesario conducir casi en cuclillas. Reduzca la velocidad y flexione las piernas para absorber parte de la fuerza del impacto.

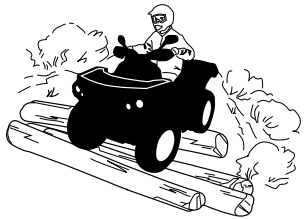

Modelos 2–UP

El pasajero debe mantener en todo momento sus manos sobre los asideros, y los pies en los reposapiés.

El pasajero debe sincronizar también sus movimientos con los del conductor.

Cruce de carreteras

Si necesita cruzar una carretera, asegúrese de que cuenta con visibilidad total del tráfico en ambas direcciones y determine con antelación el punto de salida al otro lado de la carretera. Diríjase en línea recta hacia dicho punto. No acelere ni cambie de dirección bruscamente; esto podría dar lugar a un vuelco. No conduzca por aceras ni carriles para bicicletas; estas vías están reservadas específicamente para dichos usos.

Giros

Practique el giro a baja velocidad antes de intentar girar a una mayor velocidad.

Mantenga ambas manos en el manillar y los pies en los estribos.

Mantenga una velocidad constante o una ligera aceleración durante los giros.

Para reducir el riesgo de vuelco:

- Sea cuidadoso al girar.
  - Gire el manillar en consonancia con la velocidad y el entorno; evite girarlo demasiado o con rapidez excesiva. Utilice el volante de forma coherente con la velocidad del vehículo y el entorno.
  - Reduzca la velocidad antes de tomar curvas. Evite frenar bruscamente en las curvas.
  - Evite acelerar bruscamente durante los giros, incluso al iniciar la marcha o a velocidades moderadas.
- No intente realizar piruetas, como giros sobre su propio eje, derrapes, deslizamientos, cabriolas o saltos. Si el vehículo empieza a derrapar o a deslizarse, gire el volante en la dirección del derrape o del deslizamiento. No

pise de golpe los frenos y evite bloquear las ruedas.

- Conducir en superficies pavimentadas es diferente de hacerlo en condiciones todoterreno. Requiere un enfoque diferente en cuanto al manejo de la dirección y el frenado. Gira gradualmente, conduce despacio, y evita acelerar y frenar bruscamente.

Al girar, evite movimientos bruscos en la dirección, la palanca del acelerador o los frenos.

ADVERTENCIA

No gire a demasiada velocidad.

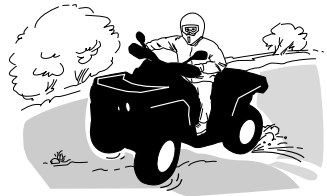

Si el vehículo derrapa o resbala, puede resultar de utilidad girar el manillar en la dirección del deslizamiento hasta que vuelva a recuperar el control. Procure que no se bloqueen nunca los frenos ni las ruedas.

ADVERTENCIA

Los neumáticos de este vehículo no están diseñados para el uso en vías pavimentadas. Por otra parte, este vehículo no está equipado con un diferencial trasero (las ruedas traseras giran siempre a la misma velocidad). Por todo ello, el pavimento puede afectar seriamente al manejo y al control del vehículo.

Frenado

Mantenga siempre ambas manos en el manillar y los pies en los estribos durante el uso de los frenos.

Familiarícese con el uso de los frenos para acostumbrarse a su capacidad de respuesta.

- Utilícelos primero a velocidad moderada; luego, incremente la velocidad.
- Pruebe a frenar con distintos grados de suavidad y brusquedad mientras se desplaza en línea recta a diferentes velocidades.
- Familiarícese con los frenos en posibles situaciones de emergencia. El resultado de frenado óptimo se obtiene en línea recta, al pisar el freno bruscamente pero sin bloquear las ruedas.

Recuerde que la distancia de frenado dependerá de la velocidad del vehículo, de la carga y del tipo de superficie. Además, el estado de los neumáticos y los frenos juega un papel fundamental.

NOTA

Durante el desplazamiento hacia delante del vehículo y al frenar, el peso se transfiere a las ruedas delanteras. Para conseguir una mayor eficiencia de frenado, el sistema de frenos distribuye más fuerza de frenado a las ruedas delanteras. Esto afectará al manejo del vehículo y al control de la dirección cuando se frene bruscamente. Téngalo en cuenta a la hora de frenar.

Maniobras en marcha atrás

Al operar en reversa, el vehículo emite un sonido para alertar a las personas que se encuentren alrededor.

Cuando maniobre marcha atrás, compruebe que no haya personas ni obstáculos detrás del vehículo. Maniobre lentamente y evite giros bruscos.

Al conducir en un modelo 2-UP, tenga en cuenta que el pasajero puede obstruir su campo de visión. El pasajero deberá bajar del vehículo si es necesario.

Recomendamos que permanezca sentado en el ATV durante las maniobras en marcha atrás. Evite ponerse en pie. Su peso podría desplazarse hacia delante y golpear la palanca del acelerador, lo que podría dar lugar a una aceleración inesperada.

ADVERTENCIA

Cuando el ATV se está utilizando marcha atrás, una aceleración inesperada puede causar la pérdida del control.

Obstáculos

Los obstáculos que aparezcan en la “pista” deben ser sorteados con precaución. Puede tratarse de rocas sueltas, árboles caídos, superficies resbaladizas, vallas, postes, terraplenes y depresiones.

Deberá evitar estos obstáculos siempre que sea posible. Recuerde que algunos obstáculos son muy grandes o peligrosos para cruzarlos y deben ser evitados.

Existe la posibilidad de sortear árboles caídos o rocas de pequeñas dimensiones: acérquese en un ángulo de 90°.

Manténgase de pie, sobre los reposapiés y con las rodillas flexionadas. Ajuste la velocidad sin perder impulso y evite “acelerar a fondo” la palanca del acelerador.

Sujete bien el manillar (conductor) o los asideros (pasajero en los modelos 2-UP). Desplace su peso hacia atrás (conductor y pasajero en los modelos 2-UP) antes de continuar.

No intente levantar del suelo las ruedas delanteras del vehículo. Tenga en cuenta que el objeto puede ser resbaladizo o que se mueva mientras está cruzando.

En los modelos 2-UP, el conductor es responsable de la seguridad del pasajero; en caso de duda, deberá pedir a este que baje del vehículo antes de continuar.

Conducción en ascenso

Modelos 1–UP



Antes de intentar subir una cuesta, recuerde lo siguiente.

Sólo los conductores experimentados deben intentar subir cuestas.

Comience con pendientes poco profundas.

Conduzca siempre con la parte delantera del vehículo cuesta arriba y mantenga el peso del cuerpo hacia adelante y hacia la parte superior de la cuesta.

Mantenga los pies sobre los reposapiés, cambie el ATV a una marcha corta y acelere antes de empezar a subir.

Mantenga una velocidad constante y accione suavemente la palanca del acelerador para evitar aceleraciones bruscas.

Las pendientes bruscas o la variación del terreno o conducir con una rueda sobre un obstáculo podría afectar considerablemente la estabilidad, ya que levantará la parte delantera del vehículo y aumentará el riesgo de volcar.

Algunas cuestas son demasiado inclinadas para detenerse con seguridad o recuperarse después de un intento de subida sin éxito.

Evite inclinaciones muy profundas. Si no conduce con cuidado, podría volcar al subir una cuesta.

Si la pendiente es demasiado pronunciada y no puede continuar o si el vehículo comienza a rodar hacia atrás, aplique el freno, teniendo cuidado de no patinar y ponga el freno de mano. Baje por el lado izquierdo y utilice el giro en “K” (mientras camina retrocediendo, junto al vehículo en el lado de subida y con una mano en la palanca de freno, haga retroceder lentamente la parte trasera del vehículo hacia la parte superior de la cuesta y después inicie la conducción en descenso).

Siempre deberá caminar o bajarse por la parte superior de la pendiente, con la precaución de no acercarse demasiado al vehículo ni a las ruedas mientras giran.

No intente sujetar el vehículo si empieza a volcar. Apártese.

No llegue a un cambio de rasante ni al final de una cuesta a gran velocidad. Podría haber obstáculos o un descenso muy brusco.

Modelos 2–UP

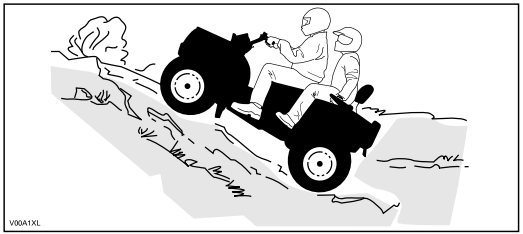

El pasajero debe sincronizar sus movimientos con los del conductor. El pasajero debe permanecer sentado en todo momento.

No olvide que el conductor es responsable de la seguridad del pasajero. En caso de duda, el pasajero deberá bajar del vehículo antes de subir la cuesta.

Antes de intentar subir una cuesta, recuerde lo siguiente. Sólo los conductores experimentados deben intentar subir cuestas.

Comience con pendientes poco profundas. Siempre conduzca en forma recta si lo hace cuesta arriba.

Tanto el conductor como el pasajero deben mantener el peso del cuerpo hacia delante, hacia la parte superior de la cuesta. Mantenga los pies sobre los reposapiés, cambie el ATV a una marcha corta y acelere antes de empezar a subir. Mantenga una velocidad constante y accione suavemente la palanca del acelerador para evitar aceleraciones bruscas.

Las pendientes bruscas o la variación del terreno o conducir con una rueda sobre un obstáculo podría afectar considerablemente la estabilidad, ya que levantará la parte delantera del vehículo y aumentará el riesgo de volcar.

Algunas cuestas son demasiado inclinadas para detenerse con seguridad o recuperarse después de un intento de subida sin éxito. Evite inclinaciones muy profundas. Si no conduce con cuidado, podría volcar al subir una cuesta.

Si la pendiente es demasiado pronunciada y no puede continuar o si el vehículo comienza a rodar hacia atrás, aplique el freno, teniendo cuidado de no patinar y ponga el freno de mano. Pida al pasajero que se baje primero y después utilice el giro en “K” (mientras camina retrocediendo, junto al vehículo en el lado de subida y con una mano en la palanca de freno, haga retroceder lentamente la parte trasera del vehículo hacia la parte superior de la cuesta y después inicie la conducción en descenso). Siempre deberá caminar o bajarse por la parte superior de la pendiente, con la precaución de no acercarse demasiado al vehículo ni a las ruedas mientras giran.

No intente sujetar el vehículo si empieza a volcar. Apártese. No llegue a un cambio de rasante ni al final de una cuesta a gran velocidad. Podría haber obstáculos o un descenso muy brusco.

El pasajero sólo debe volver a montar en el vehículo cuando éste se encuentre de nuevo en un lugar seguro.

Comportamiento del vehículo

Por su configuración, este vehículo tiene una gran capacidad para subir por pendientes, tanto que el vehículo puede volcar antes de perder la tracción. Por ejemplo, no es raro encontrar terrenos en los que la parte superior de la cuesta se ha erosionado hasta el punto de que la cima se eleva con una gran inclinación. El vehículo puede responder de inmediato ante esa situación; sin embargo, al hacerlo, cuando la parte delantera llega al punto en el que el equilibrio del vehículo se desplaza hacia atrás, puede producirse un vuelco.

Puede darse esa misma situación si un objeto incrustado provoca que la parte delantera del vehículo se incline más de lo deseado. Si se da esa situación, tome una ruta alternativa. Tenga en cuenta los peligros que entraña la conducción por laderas. Consulte .

Conducción en descenso

Modelos 1–UP

Incline el peso del cuerpo hacia atrás. Permanezca sentado. Frene gradualmente para evitar deslizamientos. No descienda pendientes en punto muerto ni utilizando únicamente el frenado regenerativo (regen).

Una desaceleración mientras se intenta descender por una pendiente resbaladiza podría provocar un “efecto tobogán” del vehículo. Mantenga una velocidad constante o acelere ligeramente para recuperar el control. Evite inclinaciones muy profundas. Si no conduce con cuidado, podría volcar al bajar una cuesta.

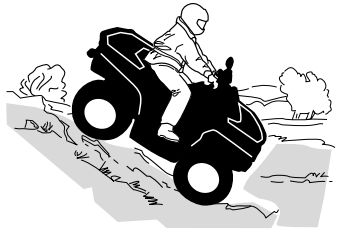

Modelos 2–UP

El conductor es responsable de la seguridad del pasajero; en caso de duda, deberá pedir a este que baje del vehículo antes de continuar.

Recuerde siempre que el manejo del vehículo, su estabilidad y la distancia de frenado pueden verse afectados si se lleva un pasajero.

El pasajero debe sincronizar sus movimientos con los del conductor. El pasajero debe permanecer sentado en todo momento.

Tanto el conductor como el pasajero deben mantener el peso del cuerpo hacia atrás. Frene gradualmente para evitar deslizamientos. No descienda pendientes en punto muerto ni utilizando únicamente el frenado regenerativo (regen). Evite inclinaciones muy profundas. Si no conduce con cuidado, podría volcar al bajar una cuesta.

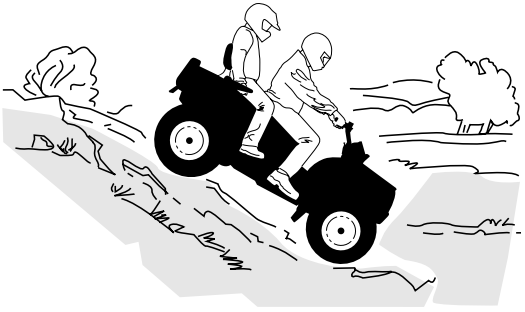

Comportamiento del vehículo

Este vehículo puede ascender cuestas con mayor inclinación que las pendientes que es capaz de descender. Por lo tanto, es fundamental asegurarse de que existe una ruta segura para descender una pendiente antes de subir la cuesta correspondiente.

Conducción por laderas

Éste es uno de los tipos de conducción **más arriesgados,** ya que el equilibrio del vehículo puede cambiar drásticamente. Deberá evitarse siempre que sea posible. No obstante, si es necesario, es importante que SIEMPRE mantenga el peso de su cuerpo hacia la parte superior de la pendiente, preparado para bajarse por ese lado si el vehículo empieza a volcar.

Evite todos los objetos o las depresiones que puedan intensificar la elevación de un lado del vehículo con respecto al otro (esto podría causar un vuelco).

ADVERTENCIA

No intente detener el vehículo por evitar que sufra desperfectos.

ADVERTENCIA

Tenga precaución al cargar y transportar depósitos con líquidos. Pueden afectar a la estabilidad del vehículo durante la bajada de pendientes e incrementar el riesgo de vuelco.



Modelos 2–UP

El pasajero debe sincronizar sus movimientos con los del conductor. El pasajero debe permanecer sentado en todo momento.

El conductor es responsable de la seguridad del pasajero; en caso de duda, deberá pedir a este que baje del vehículo antes de continuar.

Pendientes bruscas

⚠ ADVERTENCIA

No intente maniobrar en pendientes muy bruscas. Utilice la marcha atrás y siga otra ruta.

Los bajos del vehículo chocarán con el suelo y, por lo general, el vehículo se detendrá si las ruedas delanteras o traseras entran en un socavón o una pendiente muy brusca. Si la caída es muy repentina o profunda, el vehículo se inclinará y dará una vuelta de campana.

En los modelos 2– UP, el conductor es responsable de la seguridad del pasajero; en caso de duda, deberá pedir a este que baje del vehículo antes de continuar.

Conducción por agua

El agua puede ser un factor de riesgo especial. Si el curso es demasiado profundo, el vehículo puede “flotar” y volcar. Compruebe la profundidad del agua y la fuerza de la corriente antes de cruzar con el vehículo.

El agua no debe superar la mitad de las ruedas.

Tenga cuidado con superficies resbaladizas, tales como rocas, hierba, troncos, etc., tanto en el agua como en las orillas. Puede producirse una pérdida de tracción. No intente entrar en el agua a gran velocidad. El agua actuaría de freno y podría salir despedido del vehículo y golpearse contra el suelo.



Si los frenos están húmedos, la capacidad de frenado del vehículo se ve afectada. Asegúrese de que se sequen los frenos; para ello, acciónelos varias veces después de salir del agua, del barro o de la nieve con el vehículo. Tenga en cuenta la necesidad de una mayor distancia para el frenado.

Junto al agua puede haber barro y terrenos de marismas. Prepárese para la posibilidad de encontrase súbitamente con “hoyos” o cambios de profundidad. Así mismo, tenga cuidado con peligros como rocas y troncos que están parcialmente cubiertos por la vegetación.

Conducción por hielo

Si durante su recorrido pasa por vías fluviales o canales helados, compruebe que el espesor y la consistencia del hielo sean suficientes para aguantar la suma de su peso, el pasajero (modelos 2-UP), el vehículo y la carga. Observe siempre si hay agua a la vista: es una indicación segura de que el espesor del hielo variará.

En los modelos 2-UP, el conductor es responsable de la seguridad del pasajero; en caso de duda, no intente cruzar.

La presencia de hielo también afectará al control del vehículo. Reduzca la velocidad y evite “acelerar a fondo” la palanca del acelerador. Esto solo provocaría que las ruedas patinasen y un posible vuelco del vehículo o la caída violenta del pasajero (modelos 2-UP).

No frene con rapidez. Esto también puede provocar un deslizamiento incontrolado y el vuelco del vehículo, o que el pasajero salga despedido (modelos 2-UP).

Evite siempre la nieve fangosa o medio derretida, ya que podría bloquear la marcha o los mandos del vehículo.

Conducción sobre nieve

Cuando realice la inspección previa a la conducción, preste especial atención a los lugares del vehículo en que la acumulación de nieve o hielo pueda obstruir la visibilidad de la luz trasera y los reflectores, las aberturas de ventilación, el radiador y el ventilador, así como afectar al movimiento de las palancas de mando, los interruptores y el pedal de freno. Antes de arrancar su ATV revise que los controles de la dirección, la palanca del acelerador y las palancas/pedal de freno funcionen libremente, sin interferencias.

Siempre que se conduzca el ATV por un camino nevado, el agarre de los neumáticos se reduce, de modo que el vehículo reacciona de modo distinto a las acciones del conductor. En las superficies de poco agarre, la respuesta de la dirección no es tan inmediata y precisa, las distancias de frenado aumentan y la reacción a la aceleración es más lenta. Reduzca la velocidad y evite “acelerar a fondo” la palanca del acelerador. Esto solo provocaría que las ruedas patinasen y un posible deslizamiento del vehículo por sobreviraje. No frene bruscamente. El vehículo podría deslizarse sin control en línea recta. También en este caso lo más prudente es reducir la velocidad antes de realizar una maniobra. De ese modo dispondrá de más tiempo y distancia para recuperar completamente el control del vehículo antes de que se descontrole.

Cuando conduzca el ATV sobre una superficie poco compacta o cubierta de nieve, la turbulencia que genera el vehículo al desplazarse atrapará nieve pulverizada, que puede llegar a acumularse o fundirse sobre algunos componentes descubiertos, entre los que se encuentran piezas giratorias como los discos de freno. El agua, la nieve y el hielo pueden afectar al tiempo de respuesta del sistema de frenos del ATV. Incluso cuando no sea necesario aminorar la velocidad del vehículo, accione los frenos con frecuencia para evitar que se acumule hielo o nieve y secar las pastillas y los discos de freno. En situaciones de conducción de bajo riesgo, esta operación le servirá para probar el nivel de agarre y saber cómo reacciona el vehículo a los mandos. Mantenga siempre el pedal de freno, los reposapiés, los estribos, las palancas de freno y acelerador libres de nieve y hielo. Quite con frecuencia la nieve del asiento, los asideros, los faros, las luces traseras y los reflectores.

La nieve puede ocultar rocas, raíces de árboles u otros objetos y, si se derrite, puede imposibilitar la conducción, ya que existe el riesgo de que el vehículo se encalle o pierda la tracción. Observe a cierta distancia el camino por delante y preste siempre atención a posibles indicaciones de la existencia de esos obstáculos. En caso de duda, no se acerque. No conduzca sobre superficies de agua helada sin asegurarse antes de que el hielo puede aguantar bien el peso del ATV con los ocupantes y la carga. Recuerde que aunque un determinado espesor de hielo pueda ser suficiente para aguantar el paso de una motonieve, no necesariamente podrá soportar el de un ATV aunque tenga un peso idéntico, debido a la menor superficie de soporte de carga de éste (los cuatro neumáticos, en contraste con la oruga y los esquíes de la motonieve).

Para maximizar la comodidad y evitar congelación, lleve siempre ropa y equipo de protección de ATV adecuado para las condiciones climáticas a las que se verá expuesto durante su conducción.

Al final de cada viaje es recomendable limpiar la carrocería del vehículo y todas las piezas móviles (p. ej., frenos, componentes de la dirección, líneas de transmisión, ventilador del radiador y controles) para eliminar acumulaciones de nieve o hielo. Después de parar el vehículo y el motor, la nieve se convertirá en hielo, que resultará más difícil de quitar en la siguiente inspección previa a la conducción.

La conducción sobre nieve puede reducir la capacidad de frenado. Modere la velocidad y tenga en cuenta la necesidad de una mayor distancia para frenar. La nieve despedida puede llegar a acumularse (incluso en forma de hielo) en los componentes y mandos del sistema de frenos. Accione los frenos con frecuencia para evitar que se acumule hielo o nieve.

Conducción sobre arena

La conducción sobre arena o nieve constituye otra experiencia única; no obstante, deberá tener en cuenta algunas precauciones básicas.

La presencia de arena fina, mojada o “profunda”puede dar lugar a la pérdida de tracción y provocar un deslizamiento, un brusco descenso o que el vehículo quede “encallado”.

Si esto ocurre, busque una base más firme. Nuevamente, lo más recomendable es reducir la velocidad y mantenerse alerta.

Reduzca la velocidad todavía más cuando lleve un pasajero (modelos para 2 ocupantes).

Cuando conduzca por dunas, es recomendable que el vehículo vaya equipado con un indicador de seguridad (bandera) de tipo antena. Esto facilitará su localización para otros conductores que se encuentren en dunas cercanas.

Conduzca con precaución si ve otro indicador de seguridad frente a usted.

Dado que existe el riesgo de que el indicador de seguridad de tipo antena se enganche y rebote contra el conductor, no lo utilice en parajes en los que haya ramas bajas u otros obstáculos.

Recuerde siempre que el manejo y la estabilidad del vehículo pueden verse afectados si se lleva un pasajero.

Conducción por grava suelta

La conducción en terrenos con piedras sueltas y grava tiene varios puntos en común con las maniobras sobre el hielo. Afectarán el manejo del vehículo y aumentarán la posibilidad de deslizamiento o vuelcos, sobre todo a velocidades altas. Esto puede provocar que el piloto y el pasajero salgan despedidos (modelos para 2 pasajeros).

Nuevamente, lo más recomendable es reducir la velocidad y mantenerse alerta. Cuando lleve un pasajero (modelos para 2 pasajeros), reduzca la velocidad aún más.

Además, estos elementos pueden influir en la distancia de frenado. Recuerde que “apretar a fondo” el acelerador o derrapar puede provocar que salgan despedidas hacia atrás piedras sueltas, con el consiguiente riesgo para otros conductores. No lo haga nunca deliberadamente.

TRANSPORTE DE CARGA Y TRABAJO

Trabajo con el vehículo

Su vehículo puede ayudarle a realizar diversas tareas, desde quitar nieve hasta arrastrar troncos o transportar carga. Hay accesible una variedad de accesorios por parte de su distribuidor autorizado de Can-Am. Para evitar posibles lesiones, siga las instrucciones y las advertencias que acompañan al accesorio. Respete los límites de carga del vehículo. La sobrecarga del vehículo puede someter a los componentes a una presión excesiva y causar fallos. Evite realizar grandes esfuerzos físicos para levantar cargas pesadas o tirar de las mismas, o para empujar el vehículo.

ADVERTENCIA

La maquinaria montada debe bajarse al suelo antes de abandonar vehículo.

Carga de los portaequipajes

La carga debe tener la altura mínima posible; una carga alta elevará el centro de gravedad del vehículo, lo que producirá un efecto negativo en la estabilidad. Distribuya la carga en el portaequipajes de la forma más uniforme posible.

Asegure bien la carga en el portaequipajes. No sujete la carga a otras partes del vehículo. Si no está asegurada debidamente, la carga se podría deslizar o caer, y golpear a los ocupantes del vehículo o a transeúntes. Además, si se mueve durante la conducción, el manejo del vehículo podría verse afectado de forma negativa.

Los objetos de gran altura pueden obstaculizar la visibilidad del conductor y actuar como proyectiles en caso de accidente. Las cargas que sobresalen lateralmente pueden engancharse a arbustos, ramas u otros obstáculos. No deje que la carga tape las luces de freno. Asegúrese de que la carga cabe en el portaequipajes sin sobresalir y de que no interferirá con la visibilidad ni el control del vehículo.

AVISO
No supere la capacidad de los portaequipajes. Consulte el apartado *Especificaciones técnicas*.

Nunca deposite sobre el/los bastidor (es) para carga, contenedor (es) con gasolina ni con líquidos peligrosos.

En el compartimento delantero para almacenamiento que lleva el vehículo, solo se puede acoplar de manera segura un depósito para combustible LinQ BRP.

Conducción durante el transporte de carga

Reduzca la velocidad cuando transporte carga y tome las curvas de forma gradual.

Evite pendientes y terreno accidentado.

Tenga en cuenta la necesidad de una mayor distancia para el frenado.

Es posible que este vehículo requiera más distancia para detenerse durante el transporte de cargas pesadas, sobre todo en superficies inclinadas.

Ajuste la suspensión según sea el caso.

Arrastre de cargas

No utilice nunca el parachoques del vehículo para arrastrar cargas; el vehículo podría volcar. Use exclusivamente el enganche del remolque (si está instalado) para remolcar carga.

En caso de emergencia, utilice el gancho de rescate para recuperar un vehículo atascado; consulte Ganchos de recuperación, página 3-106.

Si utiliza cadenas o cables para arrastrar cargas:

- Asegúrese de que no haya holgura antes de iniciar la marcha y mantenga la tensión mientras está arrastrando.
- Asegúrese de frenar gradualmente. La inercia de la carga podría dar origen a un impacto.

ADVERTENCIA

Si hay holgura en la cadena o el cable, estos se podrían romper bruscamente.

Al transportar una carga, respete siempre la capacidad máxima de remolque; consulte Uso de remolques, página 2-102.

Si se dispone a remolcar otro vehículo, asegúrese de tener a alguien al control del vehículo remolcado. Esta persona deberá encargarse de frenar y girar el volante para evitar la pérdida de control del vehículo.

Al transportar una carga o arrastrar un remolque, recomendamos colocar la palanca de cambios en la posición L (marcha baja). Esto optimizará el rendimiento del vehículo y ayudará a evitar el sobrecalentamiento del motor eléctrico (E-motor).

Reduzca la velocidad cuando arrastre cargas y tome las curvas de forma gradual.

Evite pendientes y terreno accidentado.

No intente conducir por pendientes con inclinación excesiva.

Tenga en cuenta la necesidad de una mayor distancia para el frenado, sobre todo en superficies inclinadas y cuando hay pasajeros a bordo (modelos 2-UP).

Procure evitar maniobras con riesgo de derrape o deslizamiento.

Uso de remolques

AVISO
Para el uso de remolques, se debe instalar correctamente un enganche trasero aprobado por BRP en el vehículo.

Si se conduce este vehículo con remolque existe un mayor riesgo de vuelco, especialmente en terrenos inclinados. Si se arrastra un remolque, compruebe que el enganche es compatible con el del vehículo. Asegúrese de que el remolque se encuentra en horizontal con respecto al vehículo. (En algunos casos quizá sea necesario instalar alguna extensión especial en el enganche del vehículo). Utilice cadenas o cables de seguridad para conectar el remolque al vehículo.

Reduzca la velocidad cuando arrastre un remolque y tome las curvas de forma gradual. Evite pendientes y terreno accidentado. No intente conducir por pendientes con inclinación excesiva. Tenga en cuenta la necesidad de una mayor distancia para el frenado, sobre todo en superficies inclinadas y cuando hay pasajeros a bordo (modelos 2-UP). Procure evitar maniobras con riesgo de derrape o deslizamiento.

La carga indebida del remolque puede dar lugar a la pérdida de control del vehículo.

No supere la capacidad de remolque ni la de la extensión. Consulte 6 Especificaciones técnicas, página 6-2.

Asegúrese de que hay algo de peso en la lanza.

La carga debe estar siempre distribuida de forma equilibrada y asegurada correctamente en el remolque. Si el remolque está bien cargado, será más fácil manejarlo.

Al transportar una carga o arrastrar un remolque, recomendamos colocar la palanca de cambios en la posición L (marcha baja). Esto optimizará el rendimiento del vehículo y ayudará a evitar el sobrecalentamiento del motor eléctrico (E-motor).

Cuando se detenga o aparque, bloquee las ruedas del vehículo y del remolque para evitar desplazamientos.

Proceda con precaución cuando vaya a desenganchar un remolque cargado, ya que podría caer sobre usted o sobre otras personas.

Durante el uso de remolques, respete la capacidad de arrastre máxima indicada en la etiqueta del enganche.

La capacidad de remolque incluye el peso del remolque.

ADVERTENCIA

Manténgase alejado de la zona comprendida entre el vehículo y el vehículo remolcado.

ADVERTENCIA

Cíñase a las instrucciones contenidas en la guía del usuario del remolque o máquina arrastrado o montado, y no conduzca el conjunto vehículo-máquina o vehículo-remolque sin antes observar todas las instrucciones.

INFORMACIÓN SOBRE SEGURIDAD EN EL VEHÍCULO

En este vehículo encontrará etiquetas colgantes y otras etiquetas que contienen información importante sobre seguridad.

Toda persona que se disponga a conducir este vehículo debería leer detenidamente y asegurarse de que comprende toda la información que figura en el mismo.

En caso de discrepancias entre esta guía y el vehículo, las etiquetas de seguridad adheridas al vehículo tienen prioridad sobre las etiquetas incluidas en esta guía.

INFORMACIÓN IMPORTANTE SOBRE ETIQUETAS DE PRODUCTO(Canadá/ Estados Unidos)

Etiqueta colgante de seguridad

Modelos de 1 pasajero

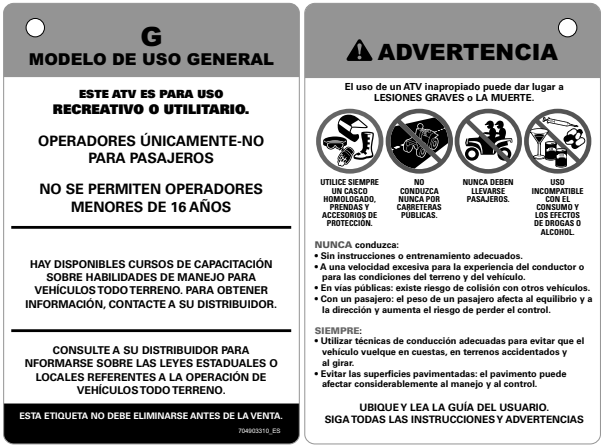

Modelos 2-UP


G
MODELO DE USO GENERAL
ESTE ATV ES PARA USO RECREATIVO O UTILITARIO.
NO DEBE SER UTILIZADO POR MENORES DE 16 AÑOS.
EXISTEN CURSOS SOBRE TÉCNICAS DE CONDUCCIÓN DE ATV. PARA OBTENER INFORMACIÓN ADICIONAL, PÓNGASE EN CONTACTO CON SU DISTRIBUIDOR. ASEGÚRESE DE VER EL VÍDEO SOBRE SEGURIDAD.
CONSULTE A SU CONCESIONARIO PARA INFORMARSE DE LA NORMATIVA ESTATAL O LOCAL APLICABLE AL USO DE ATV.
NO RETIRE NUNCA ESTA ETIQUETA COLGANTE ANTES DE LA VENTA.


ADVERTENCIA
El uso indebido de ATV puede dar lugar a LESIONES GRAVES o FATALES.
EL CONDUCTOR Y EL PASAJERO DEBEN UTILIZAR SIEMPRE UN CASCO HOMOLOGADO, PRENDAS Y ACCESORIOS DE PROTECCIÓN.
NO CONDUZCA NUNCA POR CARRETERAS PÚBLICAS.
NO TRANSPORTE NUNCA MÁS DE UN (1) PASAJERO.
NO CONDUZCA NUNCA BAJO LOS EFECTOS DE DROGAS O ALCOHOL.
NUNCA debe conducirse:
• sin instrucciones o formación adecuadas sobre ATV.
• a una velocidad excesiva para la experiencia del conductor o para las circunstancias concretas.
• en vías públicas; existe riesgo de colisión con otros vehículos.
• con un pasajero, a menos que el asiento del pasajero esté asegurado en su sitio.
EL CONDUCTOR DEBE SIEMPRE:
• utilizar técnicas de conducción adecuadas para evitar que el vehículo vuelque en cuestas, en terrenos accidentados y al girar.
• evitar las superficies pavimentadas; el pavimento puede afectar considerablemente al manejo y al control.
• reducir la velocidad, ser especialmente precavido en todo momento durante la conducción con un pasajero y hacer que el pasajero se baje del vehículo cuando las circunstancias lo requieran.
• asegurarse de que el pasajero lee y entiende esta etiqueta y la etiqueta sobre seguridad del pasajero.
LEA LA GUÍA DEL USUARIO.
SIGA TODAS LAS INSTRUCCIONES Y ADVERTENCIAS.
NO RETIRE NUNCA ESTA ETIQUETA COLGANTE ANTES DE LA VENTA.
704903314_ES

Etiquetas de seguridad

Lea detenidamente todas las etiquetas de seguridad que hay en el vehículo.

Estas etiquetas están adheridas al vehículo para garantizar la seguridad del conductor, de los pasajeros (2-UP) y de cualquier otra persona que se encuentre en las proximidades.

Las etiquetas de seguridad que hay en el vehículo deben considerarse elementos permanentes.

Si alguna no aparece o está dañada, puede ser reemplazada de modo gratuito. Diríjase a un distribuidor autorizado de Can-Am.

IMPORTANTE
En caso de discrepancias entre esta guía y el vehículo, las etiquetas de seguridad adheridas al vehículo tienen prioridad sobre las etiquetas incluidas en esta guía.

Etiqueta Advertencia general

Modelos de 1 pasajero



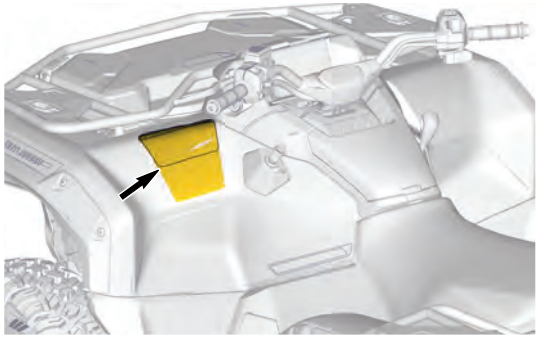

Modelos 2-UP


⚠ADVERTENCIA
El uso de un ATV inapropiado puede dar lugar a LESIONES GRAVES o LA MUERTE
UTILICE SIEMPRE UN CASCO HOMOLOGADO Y PRENDAS Y ACCESORIOS DE PROTECCIÓN PARA EL CONDUCTOR Y EL PASAJERO
NO CONDUZCA NUNCA POR CARRETERAS PÚBLICAS
NUNCA LLEVE MÁS DE 1 PASAJERO
USO INCOMPATIBLE CON EL CONSUMO Y LOS EFECTOS DE DROGAS O ALCOHOL
NUNCA debe conducirse:
• Sin el conocimiento ni la capacitación suficientes para conducción de vehículos ATV.
• A una velocidad excesiva para la experiencia del conductor o para las condiciones del terreno y del vehículo.
• En vías públicas: existe riesgo de colisión con otros vehículos.
• Con un pasajero, a menos que el asiento del pasajero esté en su lugar de manera segura.
EL CONDUCTOR SIEMPRE DEBE:
• Utilizar técnicas de conducción adecuadas para evitar los vuelcos en cuestas, en terrenos accidentados y al girar.
• Evitar las superficies pavimentadas: el pavimento puede afectar considerablemente al manejo y al control.
• Reducir la velocidad y tomar precauciones adicionales en todo momento al llevar un pasajero; haga descender al pasajero si las condiciones lo requieren.
• Asegurarse de que el pasajero lea y entienda esta etiqueta y la etiqueta de seguridad del pasajero.
LEA LA GUÍA DEL USUARIO. SIGA TODAS LAS INSTRUCCIONES Y ADVERTENCIAS.
Vea el video de seguridad usando el enlace del código QR o visite la página web de Can-Am antes de utilizar el vehículo.
Pídalo en www.can-am.com/safetyvideos/es.html
420 3/5



Etiqueta de advertencia de pasajeros

Modelos de 1 pasajero



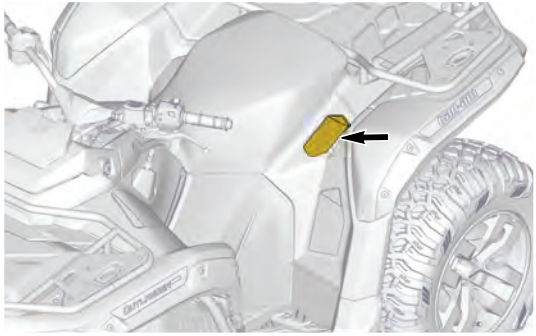

Modelos 2-UP


⚠ADVERTENCIA
SEGURIDAD DEL PASAJERO
Para reducir el riesgo de LESIONES GRAVES o FATALES
NUNCA LLEVE MÁS DE 1 PASAJERO
NO CONDUZCA DESPUÉS DE CONSUMIR DROGAS O ALCOHOL
NUNCA lleve un pasajero demasiado pequeño como para apoyar los pies en los reposapiés, y sostenerse con las manos de manera segura.
EL PASAJERO SIEMPRE DEBE:
• Utilizar un casco homologado, así como prendas y accesorios de protección.
• Sujetarse con las manos de manera segura y apoyar bien los pies en los reposapiés mientras se encuentra en el asiento del pasajero.
• Decirle al conductor que reduzca la velocidad o que pare si se siente incómodo; bajarse y caminar si las condiciones lo requieren.

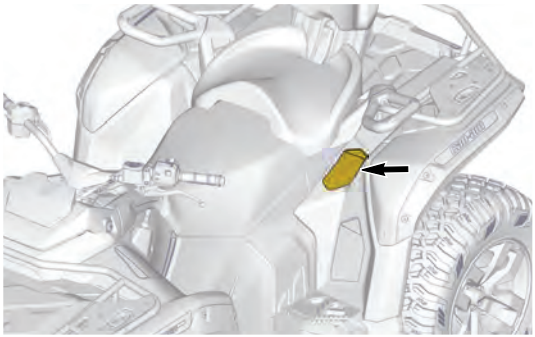

Presión de los neumáticos y carga máxima - Etiqueta de advertencia



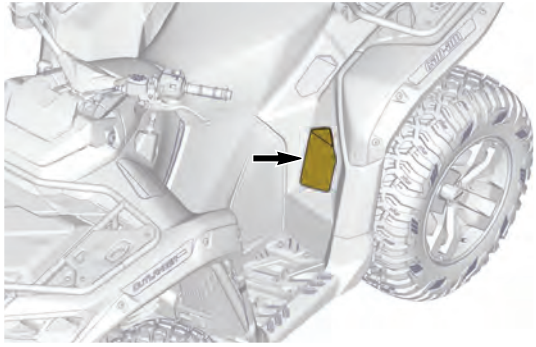

Carga máxima del portaequipajes - Etiqueta de advertencia

Portaequipajes delantero



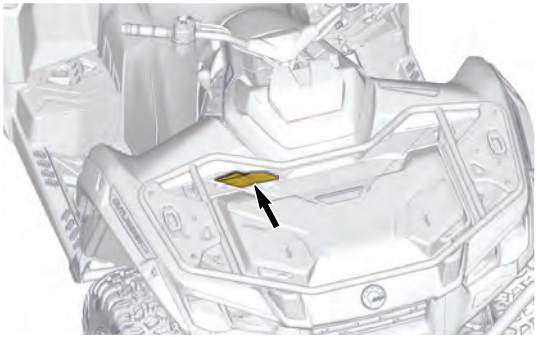

Rejilla trasera

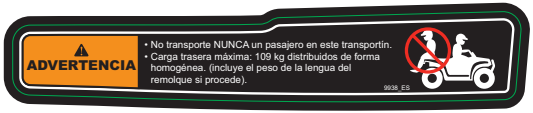

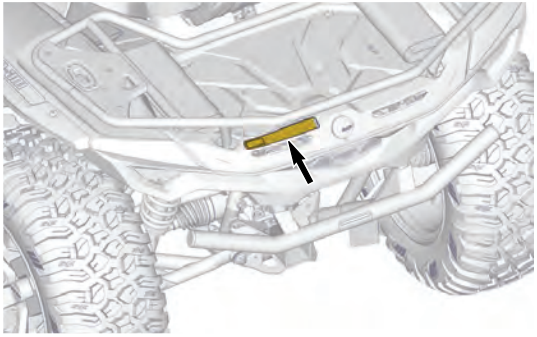

Edad recomendada - Etiqueta de advertencia

Modelos de 1 pasajero



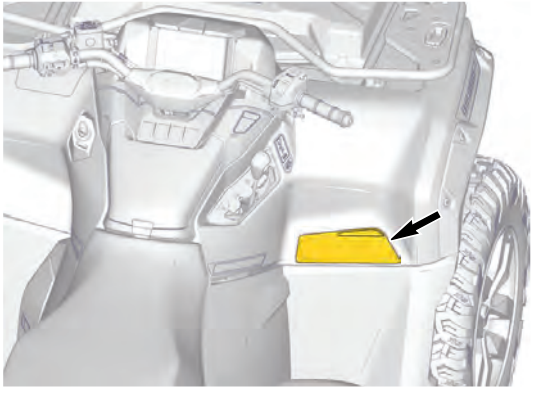

Modelos 2-UP


Bombardier Recreational Products Inc. certifica que este vehículo ATV cumple la norma ANSI / SVIA-1-2023 y está sujeto a un Plan de Acción ATV presentado por BRP y archivado por la Comisión de Seguridad de Productos del Consumidor de EE. UU.
ADVERTENCIA
CONDUCTOR MENOR DE 16 AÑOS
La conducción de este vehículo ATV por parte de menores de 16 años, entraña un mayor riesgo de lesiones graves e incluso de MUERTE tanto para el conductor como para el pasajero.
Este vehículo no debe ser conducido NUNCA por menores de 16 años.

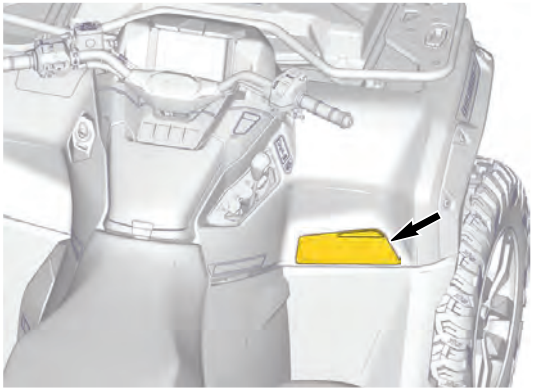

No utilizar en carretera - Etiqueta de advertencia



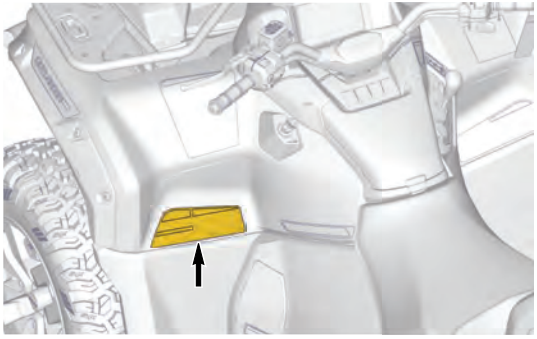

Carga delantera - Etiqueta de advertencia

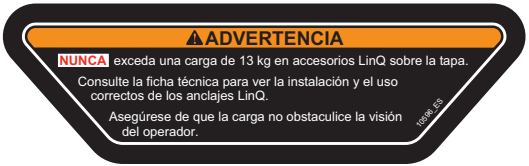



Carga en el compartimento de almacenamiento delantero - Etiqueta de advertencia

⚠ ADVERTENCIA

NUNCA exceda la capacidad de peso del vehículo ni de la carga a transportar.

Para conocer las especificaciones relacionadas con las cargas máximas, consulte las etiquetas que aparecen en el vehículo o el manual del operador.

Asegúrese de que la carga no obstaculice la visión del operador, y de que está distribuida y asegurada de manera conveniente.

9647_ES

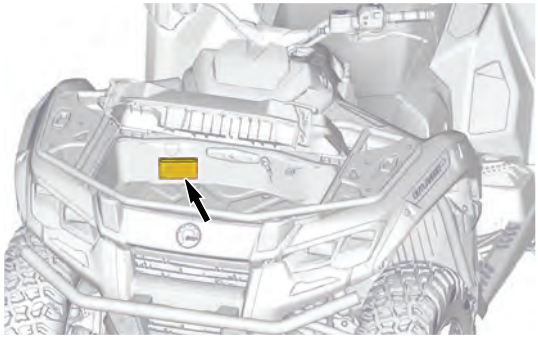

Procedimientos de cambio de marcha - Etiqueta de aviso

AVISO
Este vehículo tiene que pararse antes de cambiar la palanca. SIEMPRE aplique los frenos para cambiar entre posiciones de la palanca de cambios.

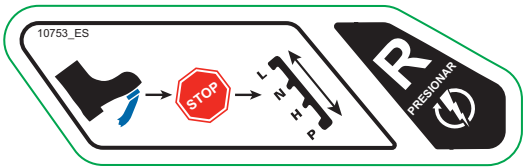

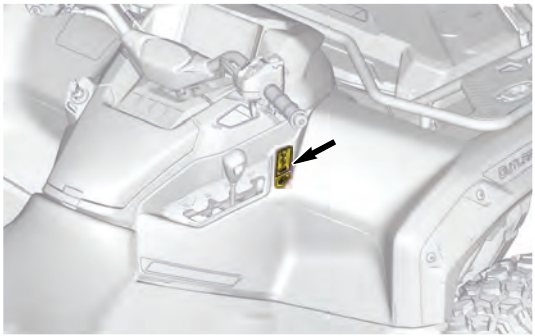

Pesos de remolque y pluma - Etiqueta de advertencia.



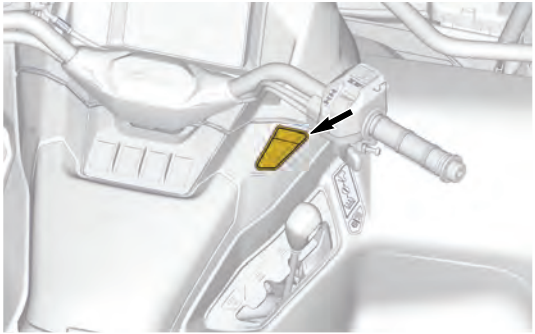

⚠ADVERTENCIA

Una carga inadecuada del remolque puede causar la pérdida del control del vehículo y ocasionar lesiones graves o incluso la muerte.

- Peso máximo de remolque:
  - Frenado
    830 kg
  - Sin freno
    394 kg
- Peso máximo de la extensión:
  83 kg

9228_ES

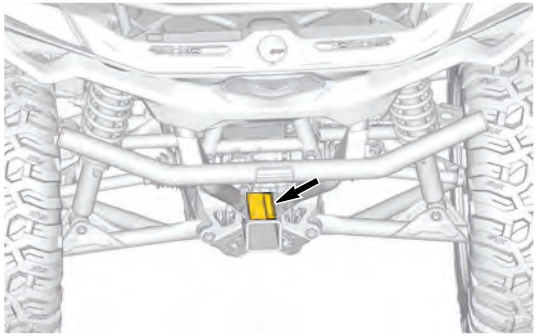

Remolque de carga (parachoques trasero)– Etiqueta de advertencia



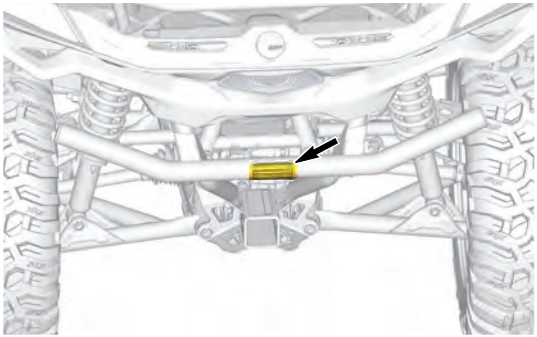

Instalación del asiento del pasajero – Etiqueta de advertencia



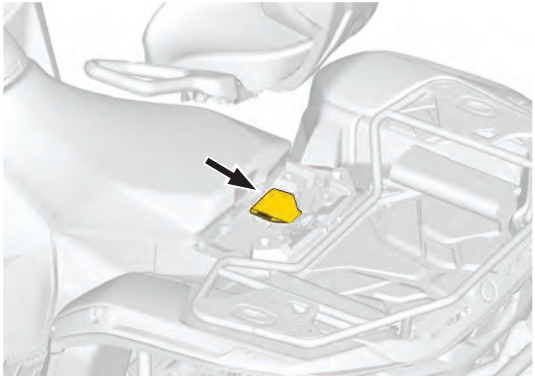

Instalación del cabrestante – Etiqueta de advertencia

⚠ ADVERTENCIA

NUNCA instale accesorios eléctricos en estos sitios.

NUNCA conecte a tierra (-) el cabrestante en el bastidor ni en la caja de fusibles.

SIEMPRE alimente (+) y conecte a tierra (-) el cabrestante directamente a los bornes de la batería.

Hacerlo de otra manera puede causar daños permanentes a la unidad de potencia del vehículo o incluso provocar un incendio.

Dirígete un distribuidor autorizado Can-Am para temas de instalación.

⚠ADVERTENCIA

NUNCA conecte a masa (-) el cabrestante al bastidor ni a la caja de fusibles.

SIEMPRE alimente (+) y conecte a tierra (-) el cabrestante directamente a los bornes de la batería. De lo contrario, podría ocasionar daños permanentes a la unidad de potencia del vehículo o incluso provocar un incendio.

10956_ES

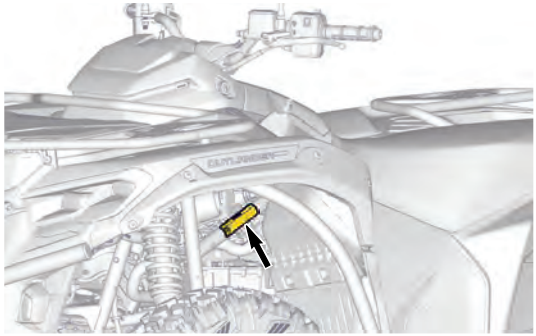

⚠ADVERTENCIA

NUNCA conecte a masa (-) el cabrestante al bastidor ni a la caja de fusibles.

SIEMPRE alimente (+) y conecte a tierra (-) el cabrestante directamente a los bornes de la batería.
De lo contrario, podría ocasionar daños permanentes a la unidad de potencia del vehículo o incluso provocar un incendio.

10683_ES



Etiqueta colgante de seguridad

Proposición 65 de California, Advertencia

⚠**AVISO:** Operar, dar servicio y hacer tareas de mantenimiento en un vehículo todoterreno puede exponerle a sustancias químicas entre las que se incluyen escape del motor, monóxido de carbono, ftalatos y plomo, que según el estado de California provocan cáncer y defectos de nacimiento u otras lesiones reproductivas.

Para minimizar la exposición, evite respirar cerca del tubo de escape, no ponga a ralentí el motor a menos que sea necesario, revise su vehículo en un área bien ventilada, utilice guantes y lávese las manos con frecuencia cuando lo haga.

Si desea más información, visite www.P65Warnings.ca.gov/products/passenger-vehicle

704906872_ES

Información importante sobre las etiquetas del producto (todos los países excepto Canadá/Estados Unidos)

Este vehículo se suministra con una etiqueta colgante y adhesivos con información de seguridad importante.

Cualquier usuario de este vehículo deberá leer y comprender esta información antes de conducir.

Pictograma de seguridad

Lea detenidamente todas las etiquetas de seguridad que hay en el vehículo.

Estas etiquetas están adheridas al vehículo para garantizar la seguridad del conductor, de los pasajeros (2-UP) y de cualquier otra persona que se encuentre en las proximidades.

Las etiquetas de seguridad que hay en el vehículo deben considerarse elementos permanentes.

Si alguna no aparece o está dañada, puede ser reemplazada de modo gratuito. Diríjase a un distribuidor autorizado de Can-Am.

IMPORTANTE
En caso de discrepancias entre esta guía y el vehículo, las etiquetas de seguridad adheridas al vehículo tienen prioridad sobre las etiquetas incluidas en esta guía.

Etiqueta Advertencia general

Modelos de 1 pasajero

ADVERTENCIA

- Lea la guía del usuario. El uso de un ATV inapropiado puede dar lugar a LESIONES GRAVES o LA MUERTE. Siga todas las instrucciones y advertencias.
- Utilice siempre protección para los oídos.
- UTILICE SIEMPRE un casco homologado, prendas Y ACCESORIOS DE PROTECCIÓN.
- Mire el vídeo sobre seguridad antes de conducir.
- No conduzca nunca por carreteras públicas.
- Nunca lleve pasajeros en este vehículo 1-UP.
- uso incompatible con el consumo y los efectos de drogas o alcohol.


16+
https://can-am.brp.com/off-road/safety
Patente: www.brp.com/en/about-brp/patents.html

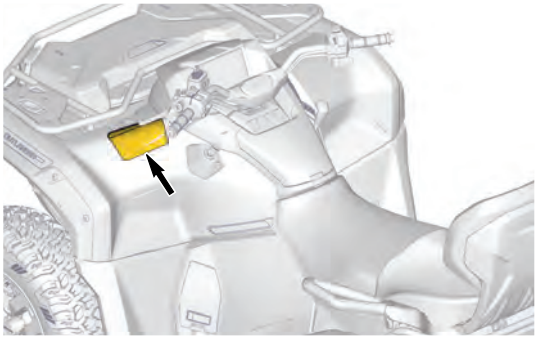

Modelos 2-UP

⚠ ADVERTENCIA

- Lea la guía del usuario. El uso de un ATV inapropiado puede dar lugar a LESIONES GRAVES o LA MUERTE. Siga todas las instrucciones y advertencias.
- Utilice siempre protección para los oídos.
- UTILICE SIEMPRE un casco homologado, prendas Y ACCESORIOS DE PROTECCIÓN.
- Mire el vídeo sobre seguridad antes de conducir.
- Cuando conduzca llevando un pasajero, reduzca la velocidad.
- No conduzca nunca por carreteras públicas.
- Nunca transporte más de un pasajero en un vehículo 2-UP.
- uso incompatible con el consumo y los efectos de drogas o alcohol.


https://can-am.brp.com/
off-road/safety
16+
2x
INT.
Patente: www.brp.com/en/about-brp/patents.html
1093-EB

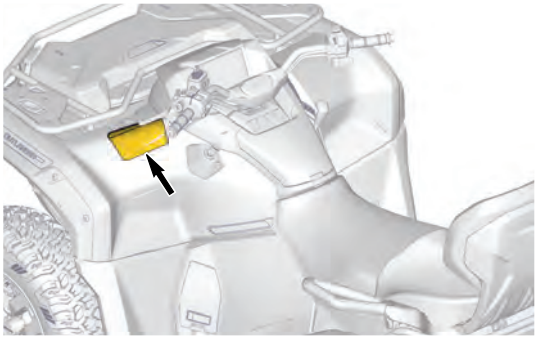

Etiqueta de advertencia de pasajeros

Modelos de 1 pasajero

ADVERTENCIA
• Lea la guía del usuario. El uso de un ATV inapropiado puede dar lugar a LESIONES GRAVES o LA MUERTE. Siga todas las instrucciones y advertencias. • Nunca lleve pasajeros en este vehículo 1-UP.



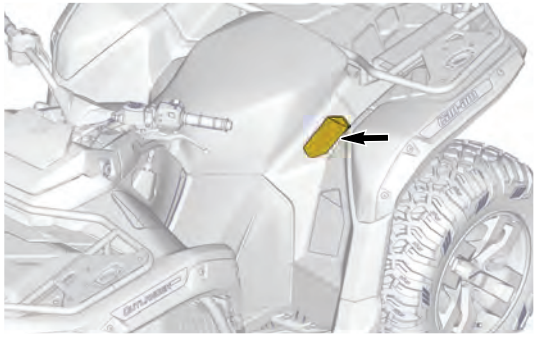

Modelos 2-UP

⚠ ADVERTENCIA

- Lea la guía del usuario. El uso de un ATV inapropiado puede dar lugar a LESIONES GRAVES o LA MUERTE. Siga todas las instrucciones y advertencias.
- En los modelos 2-UP, el pasajero siempre debe usar un casco homologado y equipamiento protector.
- Nunca transporte más de un pasajero en un vehículo 2-UP.
- En los modelos 2-UP, el pasajero NUNCA debe subir al vehículo tras el uso de drogas o alcohol.



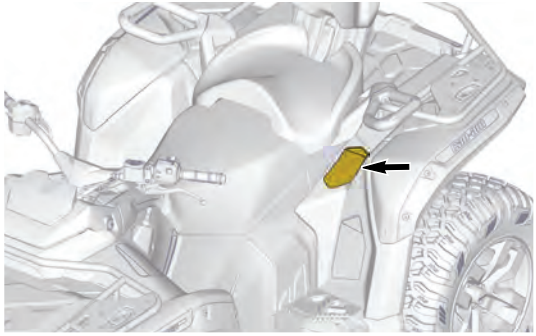

Presión de los neumáticos y carga máxima - Etiqueta de advertencia

Modelo 1-UP

ADVERTENCIA

- Lea la guía del usuario.
- Reduzca la velocidad cuando transporte carga o arrastre un peso.
- Mantenga SIEMPRE la presión adecuada de los neumáticos como se indica. La presión inadecuada de los neumáticos o la sobrecarga pueden provocar la pérdida de control; esto podría resultar en LESIONES GRAVES o incluso la MUERTE.
- No exceda NUNCA la capacidad de carga máxima de 235 kg (517 lb) del vehículo, que incluye el peso del conductor, la carga, los accesorios y el peso de la pluma del remolque.
- NUNCA exceda los 90 km/h (56 mph) si la carga total es superior a 163 kg (360 lb).

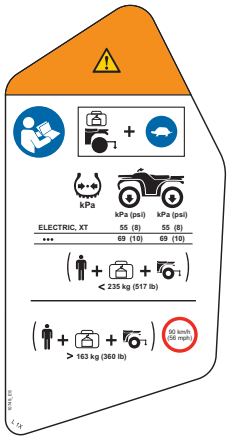
kPa
kPa (psi)
kPa (psi)
ELECTRIC, XT
55 (8)
55 (8)
•••
69 (10)
69 (10)
< 235 kg (517 lb)
> 163 kg (360 lb)
90 km/h
(56 mph)

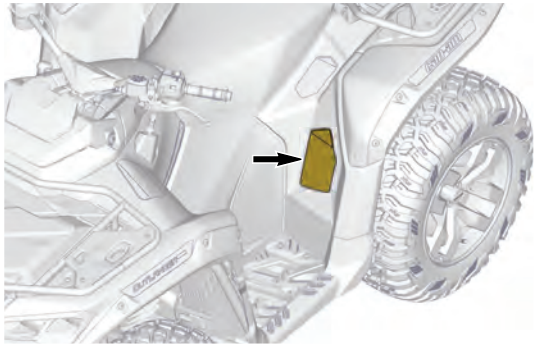

Modelos 2-UP

ADVERTENCIA

- Lea la guía del usuario.
- Reduzca la velocidad cuando transporte carga o arrastre un peso.
- Mantenga SIEMPRE la presión adecuada de los neumáticos como se indica. La presión inadecuada de los neumáticos o la sobrecarga pueden provocar la pérdida de control; esto podría resultar en LESIONES GRAVES o incluso la MUERTE.
- No exceda NUNCA la capacidad de carga máxima de 272 kg (600 lb) del vehículo, que incluye el peso del conductor, la carga, los accesorios y el peso de la pluma del remolque.
- NUNCA exceda los 90 km/h (56 MPH) cuando lleve un pasajero.
- NUNCA exceda los 90 km/h (56 mph) si la carga total es superior a 163 kg (360 lb).

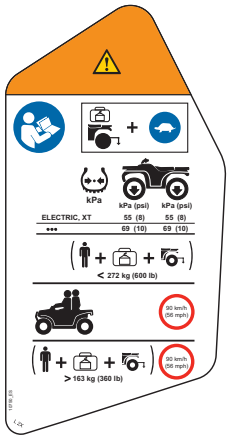
kPa
kPa (psi)
kPa (psi)
ELECTRIC, XT
55 (8)
55 (8)
•••
69 (10)
69 (10)
< 272 kg (600 lb)
90 km/h (56 mph)
90 km/h (56 mph)
> 163 kg (360 lb)

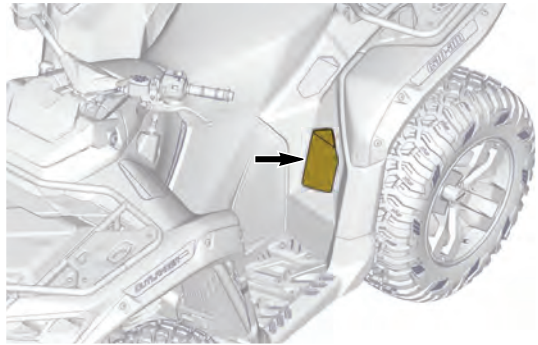

Carga máxima del portaequipajes - Etiqueta de advertencia

Portaequipajes delantero

ADVERTENCIA

- NUNCA lleve pasajeros en los bastidores.
- CARGA TRASERA MÁXIMA: 54 kg (120 lb) distribuidos de forma homogénea.

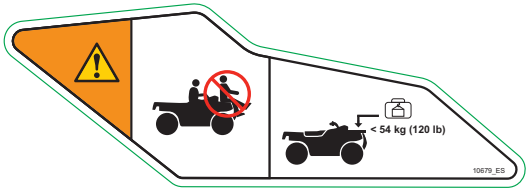
< 54 kg (120 lb)
10679_ES

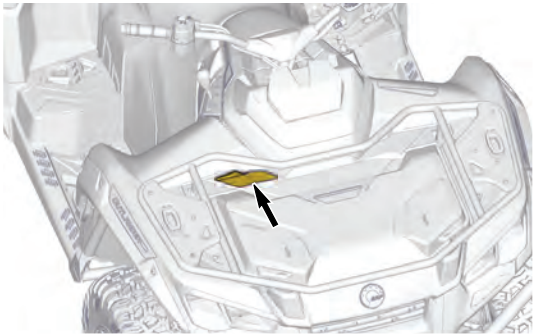

Rejilla trasera

ADVERTENCIA

- NUNCA lleve pasajeros en los bastidores.
- CARGA TRASERA MÁXIMA: 109 kg (240 lb) distribuidos de forma uniforme (incluido el peso de la lanza del remolque, si corresponde).

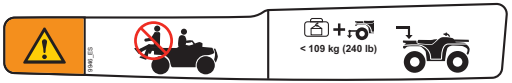
< 109 kg (240 lb)

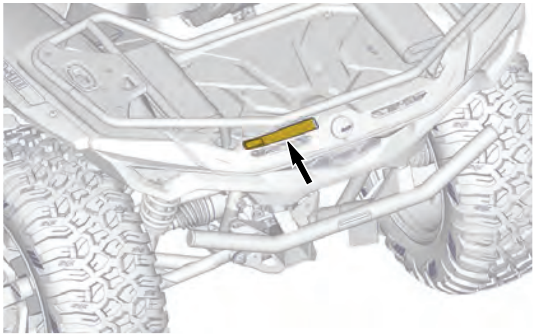

Carga delantera - Etiqueta de advertencia

⚠ ADVERTENCIA
• Lea la guía del usuario. • Asegúrate de que la carga no obstaculice la visión del conductor, y de que está distribuida y asegurada de manera conveniente. • CARGA MÁXIMA: 13 kg (30 lb) sobre la tapa.





Carga en el compartimento de almacenamiento delantero - Etiqueta de advertencia

ADVERTENCIA

NUNCA exceda la capacidad de peso del vehículo ni de la carga a transportar.

Para conocer las especificaciones relacionadas con las cargas máximas, consulte las etiquetas que aparecen en el vehículo o el manual del operador.

Asegúrese de que la carga no obstaculice la visión del operador, y de que está distribuida y asegurada de manera conveniente.

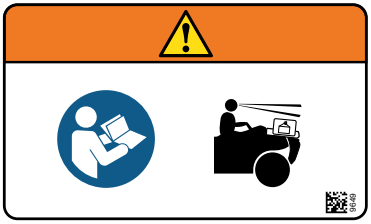
9649

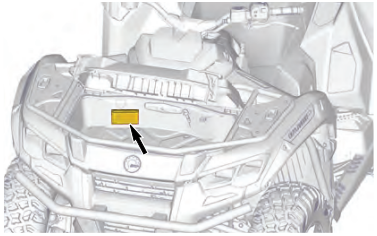

Procedimientos de cambio de marcha - Etiqueta de aviso

AVISO
Este vehículo tiene que pararse antes de cambiar la palanca. SIEMPRE aplique los frenos para cambiar entre posiciones de la palanca de cambios.

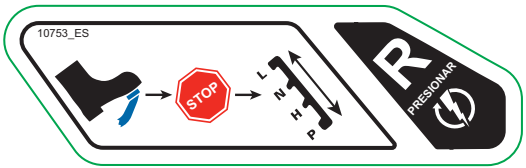

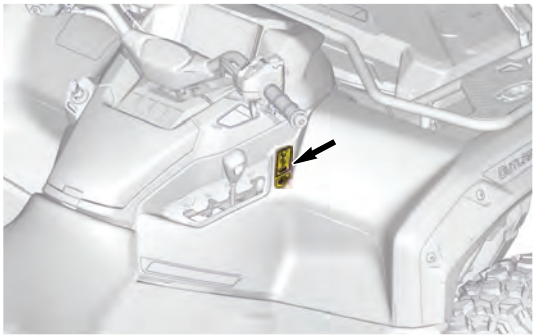

Pesos de remolque y pluma - Etiqueta de advertencia.

⚠ ADVERTENCIA
Este vehículo debe remolcarse en neutro (N) para evitar cualquier riesgo de daño permanente en la unidad de potencia o la posibilidad de incendio.



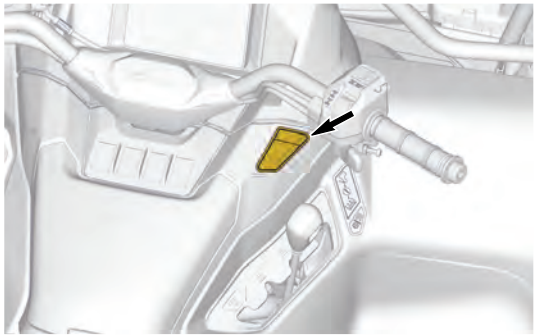

ADVERTENCIA

- NUNCA rebase la capacidad de remolque.
  - Con freno: 830 kg (1830 lb) ú 8 140 N.
  - Sin freno: 394 kg (870 lb) ú 3 870 N.
- NUNCA rebase la capacidad de la lengua del remolque: 83 kg (183 lb) ú 814 N.


< 830 kg (1830 lb) 8140 N
< 394 kg (870 lb) 3870 N
< 83 kg (183 lb) 814 N
9792_ES

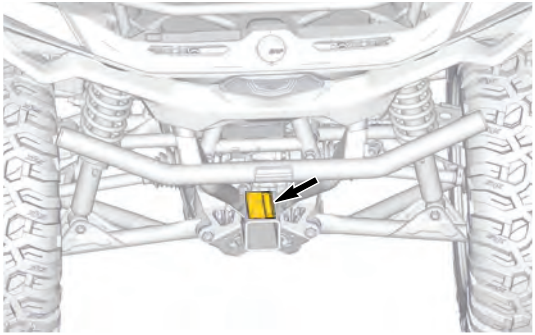

Remolque de carga (parachoques trasero)– Etiqueta de advertencia

⚠ ADVERTENCIA
NO UTILICE NUNCA el parachoques ni el portaequipajes como puntos de amarre para tirar de una carga. El vehículo podría volcar. Para remolcar una carga SIEMPRE debe usarse el enganche del remolque o el gancho de recuperación.

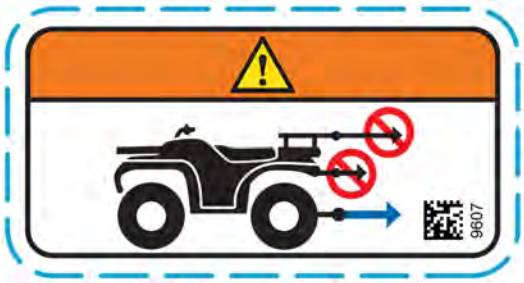
9607

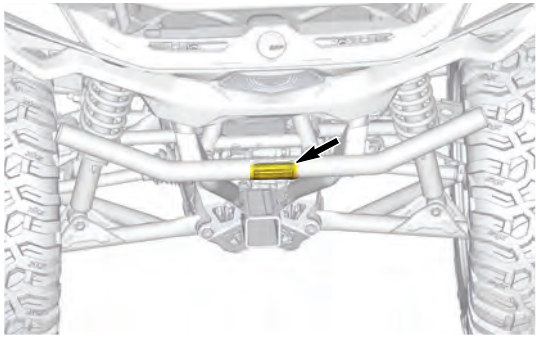

Instalación del asiento del pasajero – Etiqueta de advertencia

Modelos 2-UP

ADVERTENCIA

Asegúrese siempre de instalar correctamente el asiento del pasajero antes de conducir.

Para instalar el asiento del pasajero:

1. Compruebe que la palanca del seguro está en posición abierta tirando de ella hacia la parte delantera del asiento.
2. Mediante un movimiento hacia adelante, introduzca las dos pestañas delanteras del asiento en las ranuras de anclaje del vehículo.
3. Gire hacia abajo para enganchar la pestaña trasera.
4. Cierre la palanca del seguro presionándola hacia atrás para fijar el asiento en su posición.

Compruebe que el asiento está bien sujeto en su posición antes de utilizarlo.

PARA OBTENER MÁS INFORMACIÓN, CONSULTE LA GUÍA DEL USUARIO

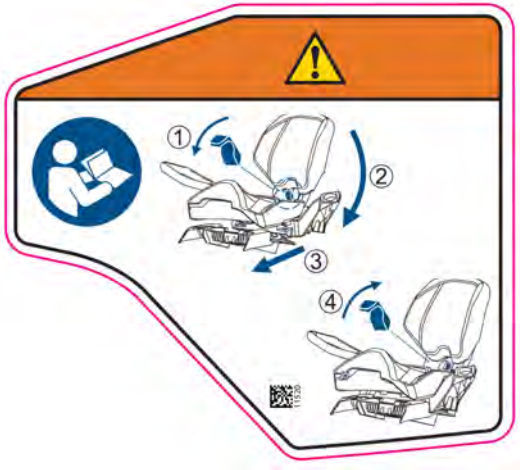
①
②
③
④

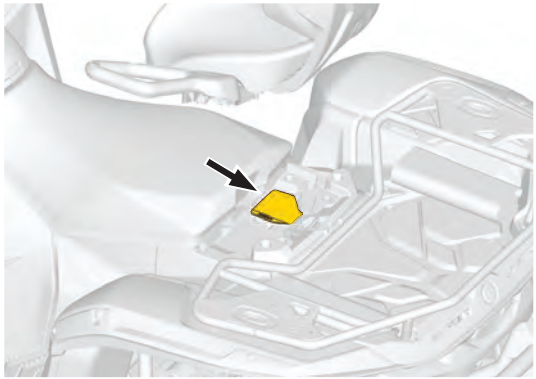

Instalación del cabrestante – Etiqueta de advertencia

⚠ ADVERTENCIA
NUNCA instale accesorios eléctricos en estos sitios.
NUNCA conecte a tierra (-) el cabrestante en el bastidor ni en la caja de fusibles.
SIEMPRE alimente (+) y conecte a tierra (-) el cabrestante directamente a los bornes de la batería.
Hacerlo de otra manera puede causar daños permanentes a la unidad de potencia del vehículo o incluso provocar un incendio.
Dirígete un distribuidor autorizado Can-Am para temas de instalación.

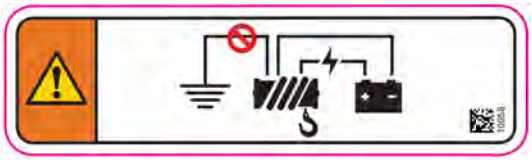

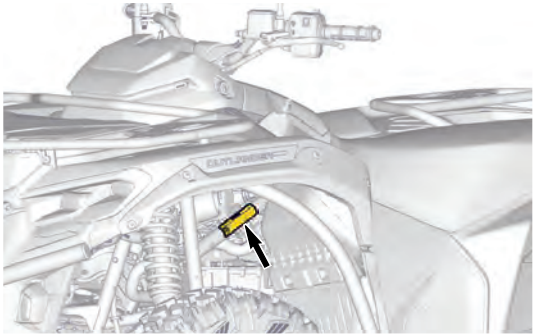


10685

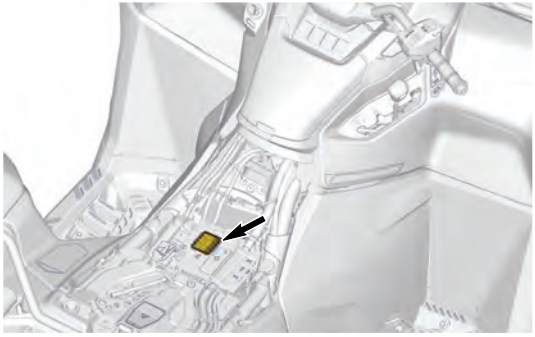

Etiquetas de seguridad para alto voltaje.

Batería de alto voltaje – Etiqueta de peligro

PELIGRO

Alto voltaje en el interior

Para reducir el riesgo de LESIONES GRAVES o incluso la MUERTE por DESCARGA ELÉCTRICA, ARCO ELÉCTRICO o INCENDIO, siembre tome estas precauciones:

- NUNCA intente abrir, modificar o desarmar este paquete de batería. Este paquete de batería no se puede reparar.
- NUNCA utilice este paquete de batería para un propósito diferente al previsto en este vehículo.
- NUNCA perfore ni exponga a este paquete de batería a impactos.

- NUNCA exponga a este paquete de batería al fuego o a una fuente de calor.
- NUNCA sumerja este paquete de batería en un líquido.
- NUNCA deseche este paquete de batería de forma ilegal. Las baterías de iones de litio se deben reciclar o eliminar en instalaciones especiales. La eliminación inadecuada de este paquete de batería también puede causar daños al medioambiente.
- NUNCA entre en contacto con un paquete de batería que presente fugas.
- SIEMPRE, mantenga este paquete de batería fuera del alcance de los niños.
- SIEMPRE siga las leyes y reglamentaciones aplicables al transportar, embalar y almacenar este paquete de batería.

Para los técnicos de vehículos eléctricos calificados: Siga las instrucciones del manual de reparación para reemplazar este paquete de batería.

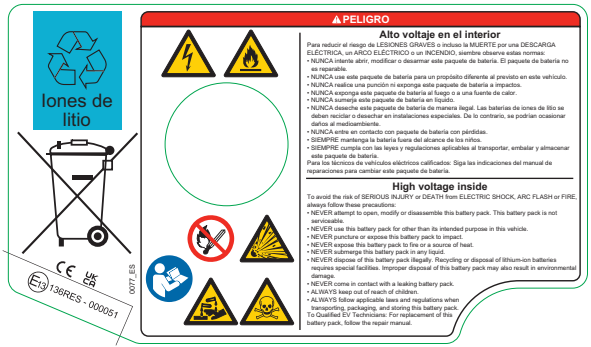
Iones de litio
PELIGRO
Alto voltaje en el interior
Para reducir el riesgo de LESIONES GRAVES o incluso la MUERTE por una DESCARGA ELÉCTRICA, un ARCO ELÉCTRICO o un INCENDIO, siempre observe estas normas:
• NUNCA intente abrir, modificar o desarmar este paquete de batería. El paquete de batería no es reparable.
• NUNCA use este paquete de batería para un propósito diferente al previsto en este vehículo.
• NUNCA realice una punción ni exponga este paquete de batería a impactos.
• NUNCA exponga este paquete de batería al fuego o a una fuente de calor.
• NUNCA sumerja este paquete de batería en líquido.
• NUNCA deseche este paquete de batería de manera ilegal. Las baterías de iones de litio se deben reciclar o desechar en instalaciones especiales. De lo contrario, se podrían ocasionar daños al medioambiente.
• NUNCA entre en contacto con paquete de batería con pérdidas.
• SIEMPRE mantenga la batería fuera del alcance de los niños.
• SIEMPRE cumpla con las leyes y regulaciones aplicables al transportar, embalar y almacenar este paquete de batería.
Para los técnicos de vehículos eléctricos calificados: Siga las indicaciones del manual de reparaciones para cambiar este paquete de batería.
High voltage inside
To avoid the risk of SERIOUS INJURY or DEATH from ELECTRIC SHOCK, ARC FLASH or FIRE, always follow these precautions:
• NEVER attempt to open, modify or disassemble this battery pack. This battery pack is not serviceable.
• NEVER use this battery pack for other than its intended purpose in this vehicle.
• NEVER puncture or expose this battery pack to impact.
• NEVER expose this battery pack to fire or a source of heat.
• NEVER submerge this battery pack in any liquid.
• NEVER dispose of this battery pack illegally. Recycling or disposal of lithium-ion batteries requires special facilities. Improper disposal of this battery pack may also result in environmental damage.
• NEVER come in contact with a leaking battery pack.
• ALWAYS keep out of reach of children.
• ALWAYS follow applicable laws and regulations when transporting, packaging, and storing this battery pack.
To Qualified EV Technicians: For replacement of this battery pack, follow the repair manual.
CE UK CA
E13 136RES - 000051
007 ES

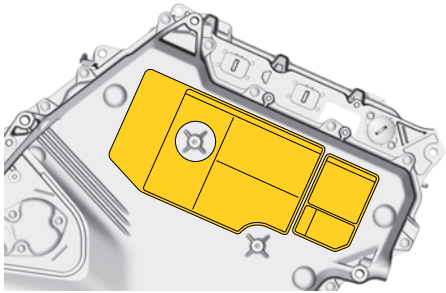

Alto de alto voltaje – Etiquetas de advertencia

ADVERTENCIA

Para evitar una descarga eléctrica que pudiera provocar lesiones graves o la muerte, asegúrese de lo siguiente:

NUNCA intente realizar usted mismo el mantenimiento del sistema de alto voltaje (HV). El sistema de HV requiere herramientas especiales, equipo de protección personal adecuado y capacitación. El sistema de HV sólo debe ser reparado por un técnico especializado de Bombardier Recreational Products.

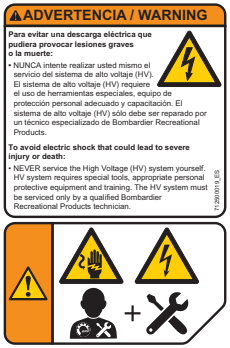

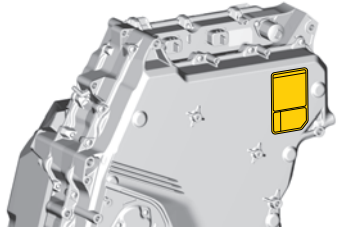

Batería de alto voltaje



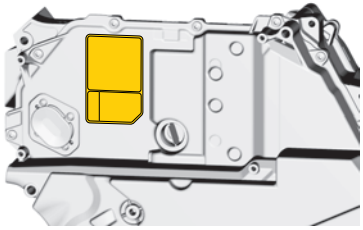

Batería de alto voltaje


ADVERTENCIA / WARNING
Para evitar una descarga eléctrica que pudiera provocar lesiones graves o la muerte:
• NUNCA intente realizar usted mismo el servicio del sistema de alto voltaje (HV). El sistema de alto voltaje (HV) requiere el uso de herramientas especiales, equipo de protección personal adecuado y capacitación. El sistema de alto voltaje (HV) sólo debe ser reparado por un técnico especializado de Bombardier Recreational Products.
To avoid electric shock that could lead to severe injury or death:
• NEVER service the High Voltage (HV) system yourself. HV system requires special tools, appropriate personal protective equipment and training. The HV system must be serviced only by a qualified Bombardier Recreational Products technician.
1120199 X EN

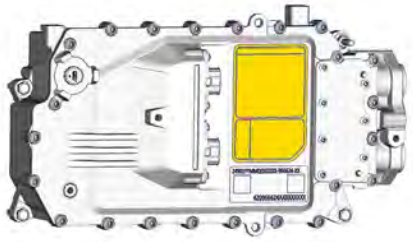

Inversor

Alto voltaje — Etiqueta de advertencia

(Canadá y Estados Unidos)



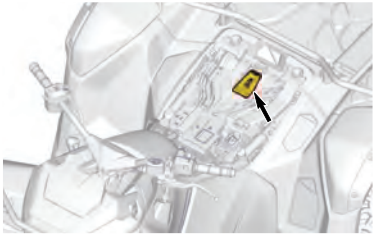

(Todos los países excepto Canadá y Estados Unidos)

⚠ ADVERTENCIA

Para evitar una descarga eléctrica que pudiera provocar lesiones graves o la muerte, asegúrese de lo siguiente:

NUNCA intente realizar usted mismo el mantenimiento del sistema de alto voltaje (HV). El sistema de HV requiere herramientas especiales, equipo de protección personal adecuado y capacitación. El sistema de HV sólo debe ser reparado por un técnico especializado de Bombardier Recreational Products.



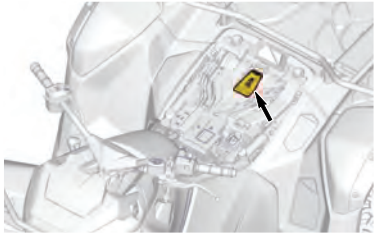

Amortiguador eléctrico de alto voltaje – Etiqueta de advertencia





Inversor



Cargador integrado



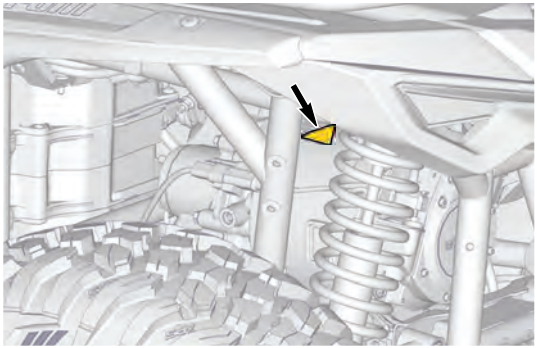

Caja de cambios del motor eléctrico

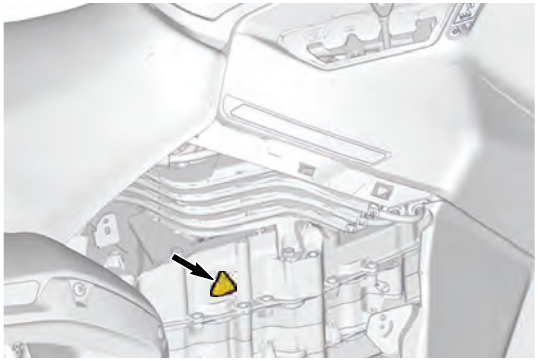

Batería de AT

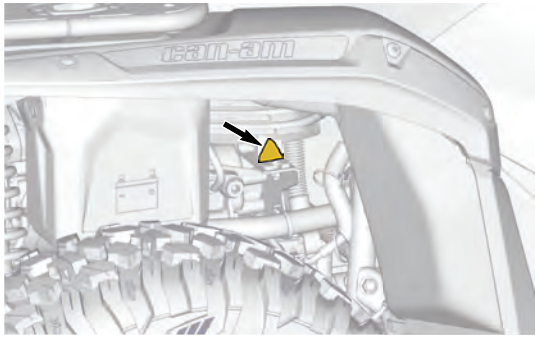

Soporte del cable de propulsión de alto voltaje (HV)

Puerto de carga — Etiqueta de precaución

(Canadá y Estados Unidos)



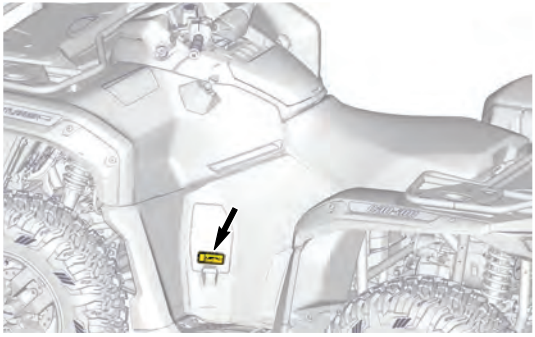

(Todos los países excepto Canadá y Estados Unidos)

⚠ CUIDADO

- Utilice SIEMPRE el cable de carga especificado.
- Presione y mantenga pulsado el pestillo durante 1 segundo, antes de retirar el conector de carga.
- Cierre la tapa después de cargar.



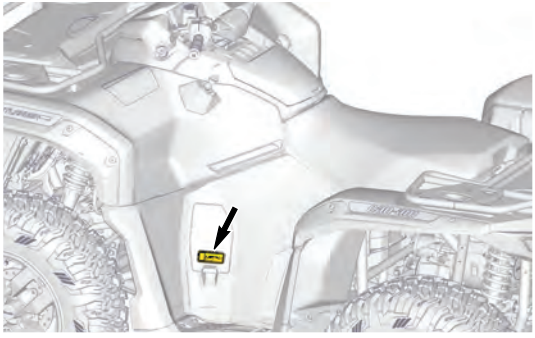

Etiqueta del lazo de corte para personal de emergencia.

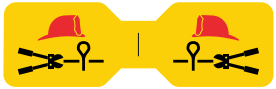

Etiqueta de FRCL.

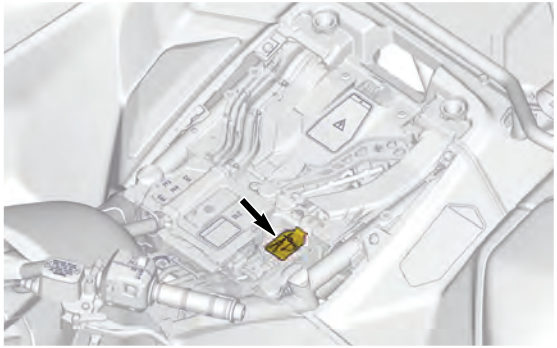

Tarjeta de referencia rápida del vehículo

La tarjeta de referencia rápida del vehículo se encuentra en la guantera. Mantenga siempre la tarjeta en la guantera del vehículo para una consulta rápida.

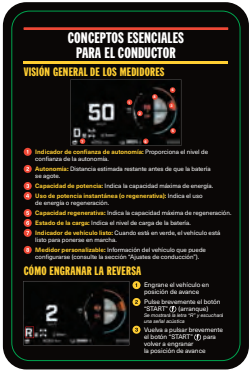

DELANTERO



TRASERO

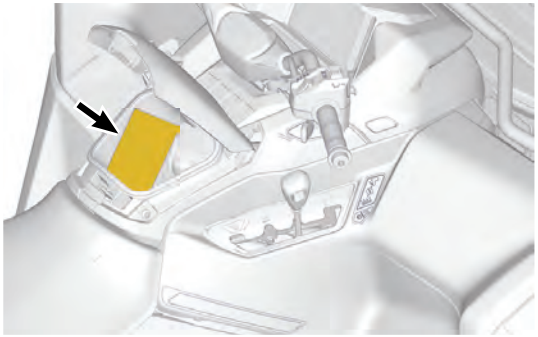

INFORMACIÓN SOBRE DEFECTOS DE SEGURIDAD

Si reside en Canadá y cree que su vehículo tiene algún defecto que pudiera provocar un accidente y riesgo de lesiones o incluso de muerte, debe informar de inmediato a Transport Canada, además de avisar a Bombardier Recreational Products Inc.

Si Transport Canada recibe otras quejas similares, puede abrir una investigación y en caso de que se detecte un defecto que afecta a la seguridad en un grupo de vehículos, puede ordenar su retirada y una campaña para solucionarlo. Sin embargo, Transport Canada no puede intervenir en casos individuales en los que se vea afectado usted, su distribuidor o Bombardier Recreational Products Inc.

Para ponerse en contacto con Transport Canada:

819-420-4300 (en la zona de Gatineau-Ottawa o internacionalmente)
Llamada gratuita: 1 800-333-0510 (en Canadá)

Transport Canada - ASFAD
330 Sparks Street
Ottawa, ON
K1A 0N5

https://tc.canada.ca/

3 INFORMACIÓN SOBRE EL VEHÍCULO - CONTENIDO

MANDOS PRINCIPALES 3-4
Manillar 3-5
Palanca del acelerador 3-6
Palanca de freno. 3-8
Palanca de bloqueo del freno 3-9
Pedal de freno. 3-11
Llave y anclaje D.E.S.S. 3-12

MANDOS SECUNDARIOS. 3-16
Interruptor multifunción izquierdo 3-17
Interruptor multifunción derecho 3-21
Palanca de cambios 3-24

PANTALLA A COLOR DE 5" 3-27
Ubicación de la pantalla multifunción. 3-27
Funcionamiento de la pantalla multifunción. 3-28
Configuración de la pantalla multifunción. 3-60

EQUIPAMIENTO. 3-69
Portaequipajes 3-70
Luz del puerto de carga 3-71
Consola. 3-72
Luz de la consola 3-81
Tomacorriente de 12 voltios 3-82
Guantera. 3-83
Estribos. 3-85
Compartimento de almacenamiento delantero. 3-86
Asas de sujeción para pasajeros 3-90
Asiento del pasajero 3-91
Asiento 3-94
Panel lateral 3-98
Ganchos de recuperación. 3-106

Juego de herramientas 3-108
Enganche de remolque 3-109

MODOS DE FUNCIONAMIENTO 3-111
Modos de tracción del tren motriz 3-111
Modos de dirección asistida dinámica (DPS en inglés) 3-113
Modalidades del motor 3-115
Función de anulación de límite de velocidad 3-116
Modos de regeneración 3-117

PERÍODO DE RODAJE 3-120
Frenos 3-120

DESCRIPCIÓN GENERAL DEL VEHÍCULO ELÉCTRICO (EV) 3-121
Componentes de alto voltaje 3-121
Puerto de carga 3-122
Batería de propulsión de alto voltaje de iones de litio 3-126
Recarga del vehículo 3-137

FUNCIONAMIENTO DEL VEHÍCULO 3-152
Preacondicionamiento del vehículo 3-152
Encendido del vehículo 3-153
Listo para avanzar 3-156
Uso de la marcha Atrás 3-159
Cambio de marcha 3-160
Modo de limitador de velocidad 3-160

Estacionamiento del vehículo 3-163

PROCEDIMIENTOS ESPECIALES 3-164

Modo de potencia limitada. 3-164

Vehículo volcado. 3-164

Vehículo sumergido 3-166

En caso de un accidente. 3-167

Respuesta de emergencia 3-170

TRANSPORTE DEL VEHÍCULO. 3-172

Uso de la potencia del vehículo para subir al equipo de transporte. 3-175

Uso de cabestrante para arrastrar un vehículo a un equipo de transporte 3-176

Cómo asegurar el vehículo para su transporte 3-178

Cómo retirar el vehículo del remolque. 3-180

Empuje o arrastre del vehículo 3-181

IZADO DEL VEHÍCULO 3-182

OPTIMICE LA CONDUCCIÓN 3-185

Ajustes de la suspensión 3-187

MANDOS PRINCIPALES

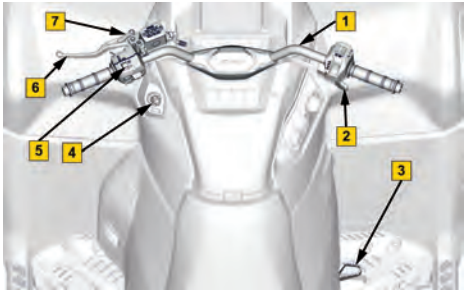

1. *Manillar*
2. *Palanca del acelerador*
3. *Pedal de freno*
4. *Anclaje RF D.E.S.S. o interruptor de contacto*
5. *Interruptor “Run/Stop” (de marcha/parada)*
6. *Palanca de freno*
7. *Palanca de bloqueo del freno*

Al leer esta Guía del usuario, recuerde lo siguiente:

⚠ ADVERTENCIA
Indica un peligro potencial que, si no se evita, podría causar lesiones graves o incluso la muerte.

Manillar

Ubicación del manillar

El manillar está situado en el extremo superior de la columna de la dirección del vehículo.

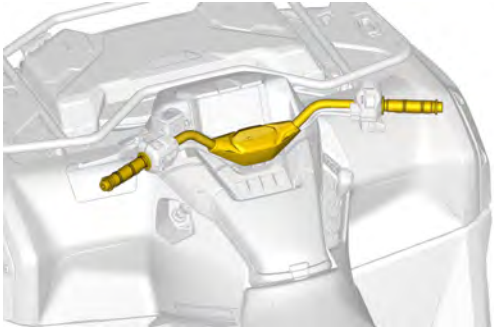

Funcionamiento del manillar

El manillar controla la dirección del vehículo.

Cuando el manillar se gira a la derecha o la izquierda, las ruedas delanteras se giran en esa dirección para dirigir al vehículo.

⚠ ADVERTENCIA

Una marcha atrás rápida mientras gira podría tener como resultado la pérdida de estabilidad y de control.

Palanca del acelerador

Ubicación de la palanca de acelerador

La palanca del acelerador se encuentra en la parte derecha (RH) del manillar.

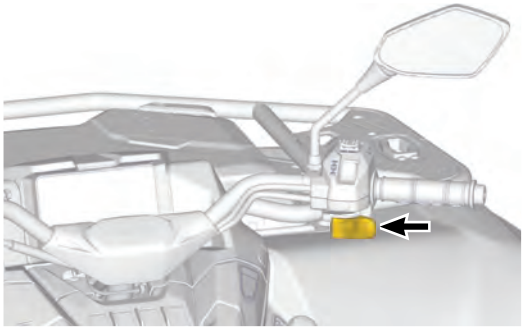

Funcionamiento de la palanca del acelerador

Esto controla la velocidad del vehículo al controlar el motor eléctrico.

Para incrementar o mantener la velocidad del vehículo, pulse la palanca del acelerador con el pulgar derecho.

Para reducir la velocidad del vehículo, suelte la palanca del acelerador.

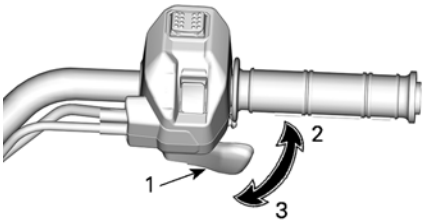

Típico

1. Palanca del acelerador
2. Para acelerar
3. Para desacelerar

La respuesta del acelerador se puede ajustar de acuerdo con las preferencias del usuario. Consulte Modalidades del motor, página 3-115 para obtener más información.

Para desacelerar, suelte la palanca de acelerador.

Durante la desaceleración, la energía se devuelve automáticamente a la batería de alto voltaje. El nivel de energía recuperada y la desaceleración dependen de la temperatura de la batería y de su estado de carga (SOC), así como del modo de regeneración seleccionado.

La respuesta del freno regenerativo se puede ajustar de acuerdo con las preferencias del usuario. Consulte Modos de regeneración, página 3-117 para obtener más información.

Palanca de freno

Ubicación de la palanca del freno

La palanca de freno se encuentra en la parte izquierda del manillar.

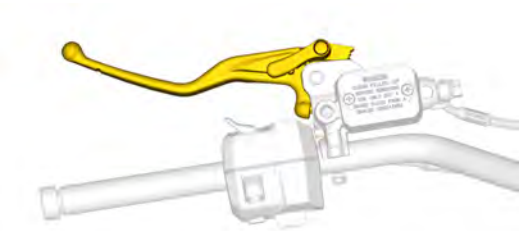

Operación de la palanca del freno

La palanca de freno sirve para reducir la velocidad del vehículo o detenerlo.

Cuando se comprime la palanca de freno, se accionan los frenos delanteros y traseros.

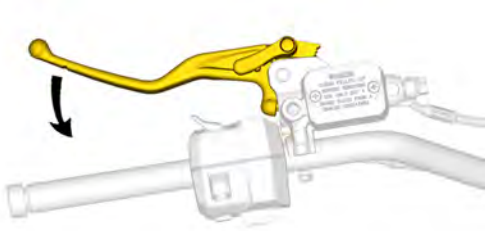

El efecto de frenada es proporcional a la fuerza aplicada a la palanca.

Palanca de bloqueo del freno

Ubicación de la palanca de bloqueo del freno

La palanca de bloqueo del freno se encuentra en la parte superior de la palanca de freno.



Funcionamiento de la palanca de bloqueo del freno

Utilice el bloqueo del freno cuando el vehículo esté aparcado.

La palanca de bloqueo del freno puede habilitarse presionando la palanca del freno y moviendo la primera a la posición de aseguramiento.

NOTA:
La palanca de bloqueo del freno se puede colocar en varias posiciones.

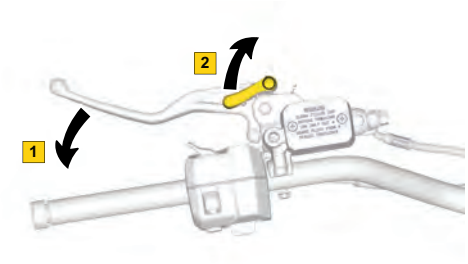

1. Accione los frenos
2. Bloquee los frenos

Cuando está habilitada, la palanca de bloqueo mantiene los frenos completamente aplicados **en las ruedas delanteras y traseras** para evitar el movimiento del vehículo.

AVISO
Cuando el bloqueo del freno esté accionado, asegúrese de que el vehículo permanece inmóvil de forma segura en la misma posición.

Para soltar la palanca de bloqueo del freno, simplemente aflójela. Esto la debería devolver a la posición de reposo.

⚠ ADVERTENCIA
Asegúrese de que el bloqueo del freno esté totalmente quitado antes de utilizar el vehículo. Si se conduce el vehículo con el bloqueo del freno ACCIONADO, puede dañarse el sistema de freno y provocar la pérdida de capacidad de frenado e incluso un incendio.

Pedal de freno

Ubicación del pedal de freno

El pedal de freno está situado en el reposapiés derecho.

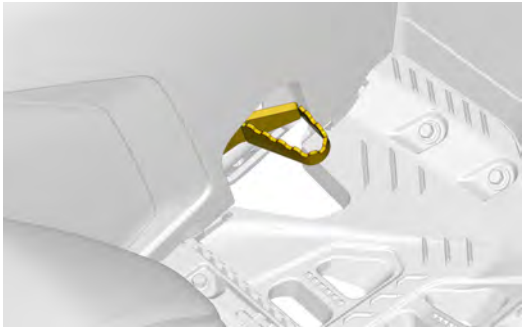

Funcionamiento del pedal de freno

Cuando se presiona el pedal de freno, se acciona el freno trasero.

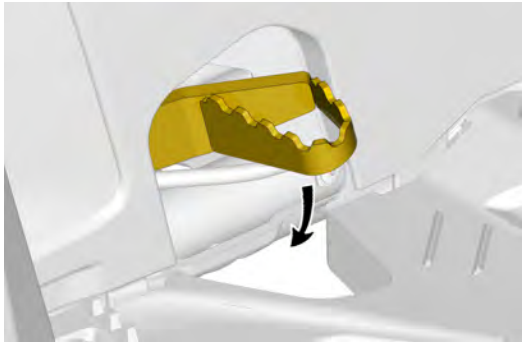

Cuando se suelta, el pedal de freno debe volver automáticamente a su posición original.

El efecto de frenada es proporcional a la fuerza aplicada al pedal.

NOTA
Los frenos también actuarán sobre las ruedas delanteras a través del conjunto de la transmisión cuando se accione el modo 4WD.

Si fallara el sistema de la palanca de freno, se puede usar el mecanismo de freno trasero pisando el pedal de freno.

Llave y anclaje D.E.S.S.

Ubicación de la llave y la unidad D.E.S.S.

La llave D. E. S. S debe instalarse en la unidad correspondiente únicamente cuando el vehículo esté en funcionamiento.

La unidad D. E. S. S se encuentra en el lado izquierdo (LH) del vehículo, cerca de la columna de la dirección.



Llave D.E.S.S. Funcionamiento de la llave y la unidad D.E.S.S.

D.E.S.S. Llave

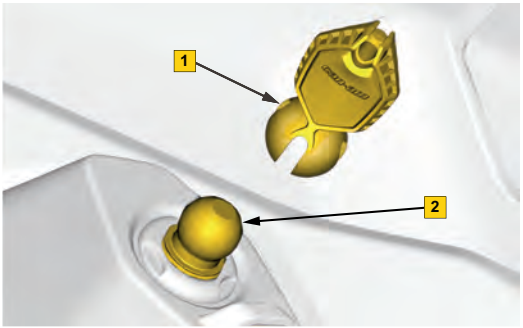

1. Llave DESS
2. Anclaje D.E.S.S.

Estas llaves contienen un circuito electrónico que proporciona un número de serie electrónico único a este dispositivo.

El sistema D.E.S.S. lee el código de la llave y permite el encendido del vehículo únicamente para las llaves reconocidas.

El vehículo se entrega con una llave. Este llave se puede programar de la siguiente forma:

- Learning
- Rendimiento, o
- Llave de trabajo (Work)

NOTA

Puede obtener más llaves a través de su concesionario.

Consulta a un concesionario autorizado Can-Am para obtener información completa.

ADVERTENCIA

El uso de las llaves normal y de rendimiento no evita la posibilidad de situaciones de vuelco, colisión y pérdida de control, que podrían resultar en lesiones graves o incluso la muerte. El uso de la llave normal no debe sustituir nunca el nivel de preparación, experiencia y precaución demostrado y ejercitado por el conductor.

Llave de aprendizaje (Learning Key)

Esta llave limita la tasa de aceleración y/o la velocidad del vehículo a 70 km/h (43 mph).

ADVERTENCIA

Durante descensos pronunciados, el limitador de velocidad puede ser incapaz de impedir que el vehículo acelere más allá de la velocidad establecida.

Esta llave puede ser de utilidad para conductores que prefieren una aceleración más gradual o durante la conducción en entornos que no son propicios para altos niveles de aceleración o velocidad.

Llave de rendimiento

La llave de rendimiento permite al usuario acceder al par completo del motor eléctrico, así como a la velocidad máxima del vehículo.

Esto puede ser de utilidad para conductores que prefieren una respuesta de aceleración más puntual y durante la conducción en entornos apropiados para velocidad más altas y mayor aceleración.

Llave de trabajo

La llave de trabajo no tiene limitación de torque, pero permite programar un límite de velocidad máxima del vehículo.

La limitación de velocidad debe determinarla el concesionario durante la instrumentación de la llave. Solo el concesionario puede cambiar la velocidad programada.

D.E.S.S. Flexibilidad

El sistema D. E. S. S. de su vehículo puede ser programado por su concesionario autorizado Can-Am para aceptar hasta 8 llaves distintas.

Si tiene más de un vehículo Can-Am equipado con D.E.S.S., cada una se puede programar por parte de su distribuidor autorizado de Can-Am para aceptar las llaves D. E. S. S. de otros vehículos .

MANDOS SECUNDARIOS

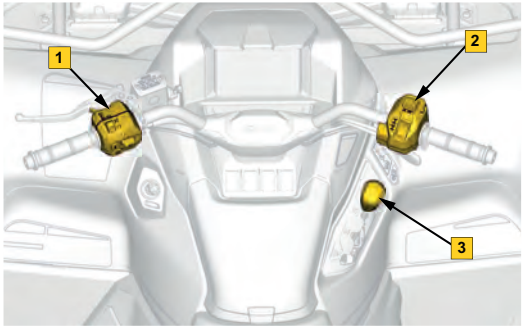

1. Interruptor multifunción
2. Carcasa del control de la palanca del acelerador
3. Palanca de cambios

Al leer esta Guía del usuario, recuerde lo siguiente:

⚠ ADVERTENCIA
Indica un peligro potencial que, si no se evita, podría causar lesiones graves o incluso la muerte.

Interruptor multifunción izquierdo

Ubicación del interruptor multifunción izquierdo

El interruptor multifunción izquierdo se encuentra en el manillar de ese lado.

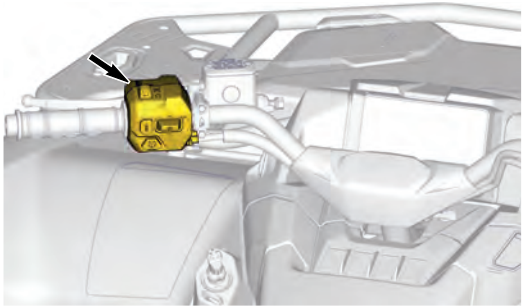

Funcionamiento del interruptor multifunción izquierdo

El interruptor **multifuncional** izquierdo permite al usuario controlar componentes eléctricos del vehículo, tales como:

- Faros
- Sistema de propulsión de alto voltaje del vehículo.
- Configuraciones del vehículo
- Menú de la pantalla multifunción

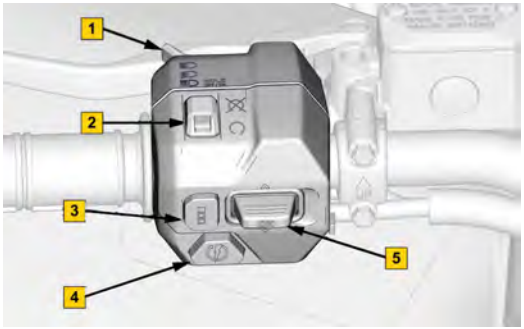

1. Interruptor de los faros
2. Interruptor "Run/Stop" (de marcha/parada)
3. Botón de ajuste de conducción
4. Botón "Start/Reverse/Override" (arranque/ reversa/anulación)
5. Interruptor de control de menús

Interruptor de los faros

El interruptor de **faros** se encuentra en la parte posterior del interruptor **multifunción** izquierdo.



Este interruptor se utiliza para activar o desactivar las luces altas. Al encender el vehículo, las luces bajas se encenderán de forma automática y se apagarán cuando se apague el vehículo.

Cuando los faros están encendidos, aparece el icono en la pantalla multifunción.

Para activar las luces largas, lleve el interruptor hacia la posición delantera. Para desactivar las luces largas, vuelva a colocar el interruptor en la posición de punto muerto.

Para hacer destellos con las luces largas, pulse hasta el fondo el interruptor y después suéltelo. Las luces largas se mantendrán encendidas mientras mantenga el interruptor pulsado hacia abajo y al volver a la posición de punto muerto se activarán las luces bajas.

Interruptor de control de menús



Mueva el botón hacia arriba o hacia abajo para navegar por el menú y las opciones de la pantalla multifunción.

Pulse en el botón para aceptar una opción o un comando.

Botón de ajuste de conducción



Presione brevemente el botón **“Ride Setting”** (ajuste de conducción), mientras se encuentre en marcha o detenido, para cambiar la información que muestra el indicador adaptable según el usuario. Consulte el apartado Indicador personalizado, página 3-33 para conocer más detalles.

Mantenga presionado el botón **“Ride Setting”** (ajuste de conducción) estando detenido, para acceder al menú de la pantalla multifunción. Consulte el apartado Configuración de la pantalla multifunción, página 3-60 para conocer más detalles.

Interruptor “Run/Stop” (de marcha/parada)

El interruptor **“Run/Stop”** (de marcha/parada) se utiliza para desactivar el sistema de propulsión del vehículo.

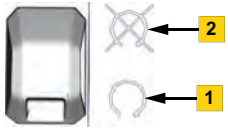

1. Marcha (RUN)
2. Parada (STOP)

El interruptor **“Run/Stop”** (de marcha/parada) debe estar en posición “RUN” (encendido) (1) para activar el sistema de propulsión del vehículo. Esto desactiva el sistema de propulsión cuando está en “STOP” (apagado) (2).

Botón “Start/Reverse/Override” (arranque/reversa/anulación)



El botón **“Start”** (arranque) se utiliza para encender el vehículo y, al presionarlo, cambiar entre el modo de avance y reversa.

Asegúrese de que el botón **“Start”** (arranque) funciona sin trabas y regresa a la posición de punto muerto después de presionarlo y soltarlo.

Consulte los apartados Funcionamiento del vehículo, página 3-152 y Uso de la marcha Atrás, página 3-159 para obtener información adicional.

Consulte también Función de anulación de límite de velocidad, página 3-116.

Interruptor multifunción derecho

Ubicación del interruptor multifunción derecho

El interruptor multifunción derecho se encuentra en el manillar de ese lado.

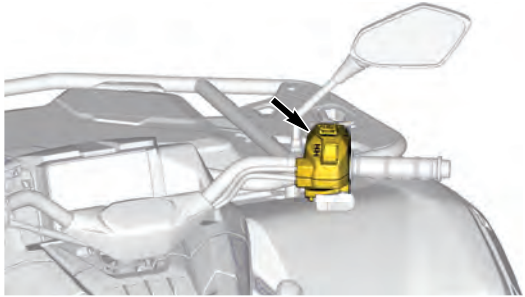

Funcionamiento del interruptor multifunción derecho

El interruptor multifunción derecho permite al usuario cambiar la tracción del sistema de transmisión, así como los modos del motor y de regeneración, mediante sus respectivos selectores.

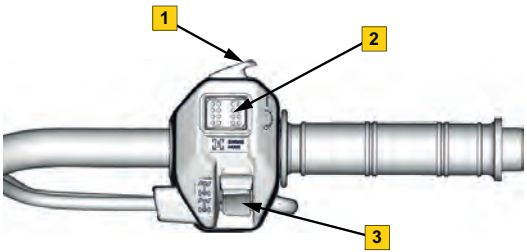

1. Selector del modo de regeneración
2. Selector de modos del motor
3. Selector del modo de tracción del tren motriz

Selector del modo de regeneración



El **selector del modo de regeneración** se utiliza presionándolo para alternar entre los distintos modos de frenado regenerativo del motor. Consulte el apartado Modos de regeneración, página 3-117 para obtener información adicional.

Selector de modos del motor



El **selector del modo del motor** se utiliza presionándolo para alternar entre los distintos modos de motor. Consulte el apartado Modalidades del motor, página 3-115 para obtener información adicional.

Selector del modo de tracción del tren motriz

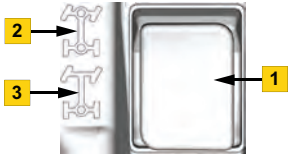

1. Selector de modo de tracción
2. Posición 4WD
3. Posición 2WD

El **selector del modo de tracción** se utiliza para alternar entre 2WD y 4WD.

En el modo 2WD, la potencia del motor se transmite únicamente a las ruedas traseras. Para activar este modo, presione el selector hacia **ABAJO.**.

En el modo 4WD, la potencia del motor se distribuye entre las ruedas delanteras y traseras. La transferencia entre las ruedas delanteras se realiza dependiendo de la tracción, utilizando el sistema Visco-Lok. Para activar este modo, presione el selector hacia **ARRIBA.**.

Consulte el apartado Modos de tracción del tren motriz, página 3-111 para obtener información adicional.

Palanca de cambios

Ubicación de la palanca de cambios

La palanca de cambios se encuentra en la parte derecha del vehículo, cerca de la columna de la dirección.

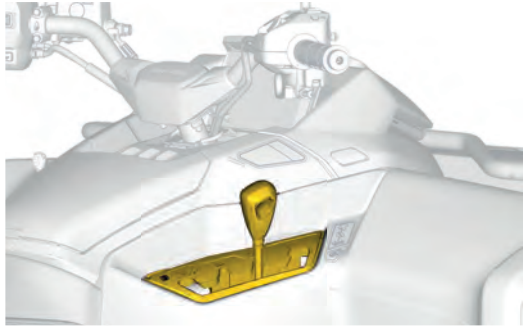

Operación de la palanca del freno

La palanca de cambios se utiliza para cambiar de marcha.

La palanca de cambios tiene cuatro posiciones:

Posiciones de la palanca de cambios		
	**Posición**	**Marcha**
	L	Gama baja (adelante y reversa)
	N	Punto muerto
	P	Gama alta (adelante y reversa)
	P	Estacionamien-to

El vehículo se debe parar y los frenos se deben aplicar antes de cambiar a cualquier marcha.

AVISO
Esta caja de cambios no está diseñada para que se realicen cambios mientras el vehículo está en movimiento.

Estacionamiento

La posición de aparcamiento bloquea la transmisión para impedir que el vehículo se mueva.

⚠ ADVERTENCIA
Utilice siempre la posición P (aparcamiento) cuando el vehículo no esté funcionando. De lo contrario, el vehículo podría rodar sin control.

Punto muerto

La posición de punto muerto libera la transmisión.

Gama alta (adelante y reversa)

Esta posición selecciona la gama de marchas largas de la caja de cambios. Es la gama de velocidades de conducción normal. Permite que el vehículo alcance su máxima velocidad de avance.

Gama baja (adelante y reversa)

Esta posición selecciona la gama baja. Permite que el vehículo se mueva lentamente con un par máximo en las ruedas.

AVISO

El uso intensivo, como remolcar una carga pesada, subir una pendiente con carga o circular en lodo profundo, debe hacerse en posición “LOW” (marcha baja). Remolcar cargas pesadas en marcha alta (H) puede provocar el sobrecalentamiento del motor eléctrico (E-motor), y la capacidad de potencia se reducirá temporalmente.

PANTALLA A COLOR DE 5"

ADVERTENCIA

La lectura o el uso de la pantalla multifunción puede distraerle durante la conducción del vehículo, sobre todo en lo que respecta a la observación constante del entorno. Preste atención siempre a las condiciones de la carretera y asegúrese de que el entorno esté despejado y libre de obstáculos. Además, cuando conduzca, solo eche un vistazo breve a la pantalla multifunción para mantenerse al tanto de las condiciones de la carretera.

La pantalla multifunción incluye medidores digitales (velocímetro y medidor de rendimiento), testigos, indicadores y controles.

Recomendamos practicar la selección de algunas funciones en la pantalla multifunción antes de iniciar su recorrido. Se acostumbrará a ellas y le resultará más fácil utilizarlas durante el recorrido.

Ubicación de la pantalla multifunción

La pantalla multifunción se encuentra en la consola.

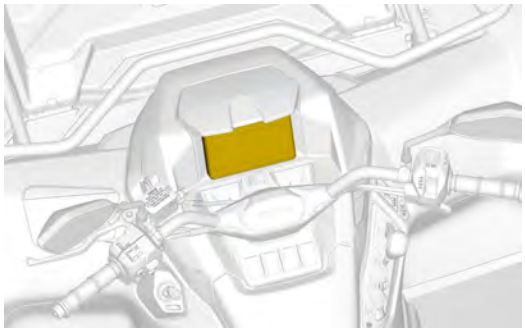

Funcionamiento de la pantalla multifunción

La pantalla multifunción proporciona información importante sobre el funcionamiento y el estado del vehículo. La información se presenta de manera detallada y se organiza en las siguientes secciones de la pantalla multifunción.

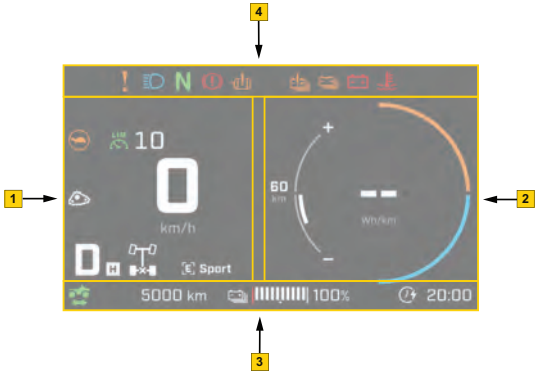

1. *Izquierda*
2. *Derecha*
3. *Barra de estado inferior*
4. *Barra de estado superior*

Izquierda

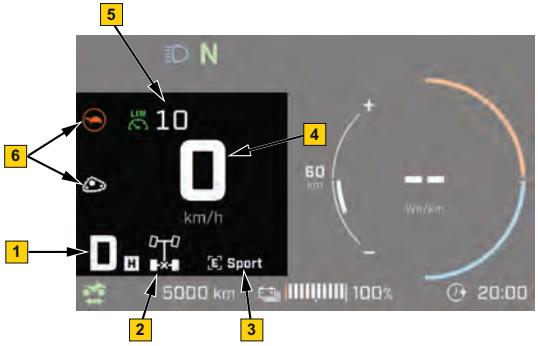

1. *Posición seleccionada de la palanca de cambios:*
   - *Conducción (D) o Marcha atrás (R)*
   - *Marchas bajas y altas (L, H)*
   - *Punto muerto (N)*
   - *Estacionamiento (P)*

   Consulte *Operación de la palanca del freno, página 3-25*.
2. *Modos de tren motriz seleccionados (2WD / 4WD) Consulte* *Modos de tracción del tren motriz, página 3-111*.
3. *Modos del motor seleccionados. Consulte* *Modalidades del motor, página 3-115*.
4. *Velocímetro*
5. *Modo de limitador de velocidad (Activo). Consulte* *Modo de limitador de velocidad, página 3-160*.
6. *Lámparas indicadoras*
   - *Modo de potencia limitada*

- *Kit de seguimiento (si está instalado)*

Derecha

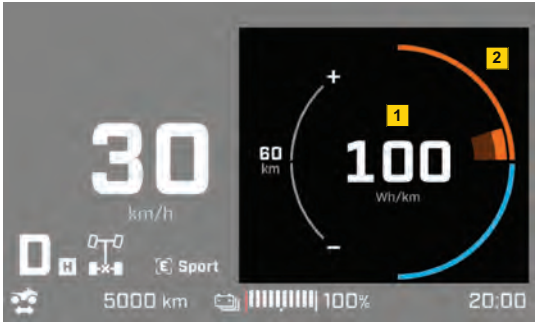

1. *Indicador personalizado*
   Consulta en *Indicador personalizado, página 3-33*.
2. *Indicador de desempeño*
   Consulte en *Medidor de rendimiento., página 3-37*.

Barra de estado inferior



1. Reloj
2. Datos estadísticos
3. Estado de carga de la batería de alto voltaje.
4. Estado de la propulsión de alto voltaje
5. Ícono de carga programada

Barra de estado superior



1. Faros
2. Neutral (neutro)
3. Otros testigos e indicadores

NOTA:
Consulte Lámparas de advertencia e indicadores, página 3-41 para obtener más información sobre lámparas de testigos e indicadores.

Indicador personalizado

El indicador personalizado puede mostrar otra información complementaria de acuerdo con las preferencias del usuario.

Para cambiar la información que se muestra, pulse brevemente el botón **Ajustes de conducción**.



Use el interruptor **Control del menú** para seleccionar una de las siguientes opciones:



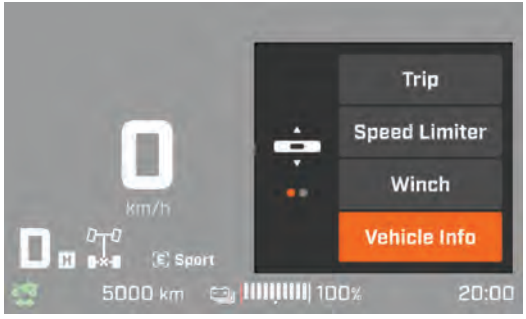

Puse **OK** para confirmar la selección.

NOTA:
La selección puede realizarse con el vehículo detenido o en movimiento.

Recorrido

Cuando se muestra en el indicador personalizado, el menú del recorrido permite al usuario seleccionar los datos estadísticos (Recorrido A/B, odómetro) que se muestran en la barra de estado inferior, usando el interruptor **“Menu control”** (control del menú)

El odómetro se muestra de forma predeterminada. Para ver el medidor de recorridos, seleccione el recorrido adecuado (A/B) y pulse **OK** para confirmar la selección.

NOTA:
Para restablecer el odómetro parcial:

1. Seleccione el odómetro parcial deseado (Trip A / B) desde el menú de recorridos.
2. Mantenga presionado el botón **OK** para borrar el valor anterior.

Limitador de velocidad



Cuando se muestra en el indicador personalizado, el limitador de velocidad permite al usuario activar, ajustar y desactivar el valor de límite de velocidad del vehículo utilizando el interruptor **"Menu control"** (control del menú). Consulta Modo de limitador de velocidad, página 3-160 para obtener más información.

Cabrestante (si está instalado)

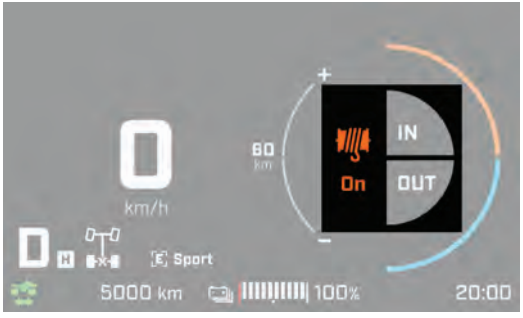

Cuando se muestra en el medidor personalizado, el menú del cabrestante permite al usuario desplegar **(OUT)** o retraer **(IN)** el malacate utilizando el interruptor **“Menu Control”**. Este vehículo no está equipado con un cabestrante de fábrica. Dirígete a un concesionario autorizado de Can-Am para la instalación del cabrestante y ver otros accesorios disponibles que pueda necesitar.

Información del vehículo



Cuando se muestra en el indicador personalizado, el menú de información del vehículo permite al usuario mostrar la siguiente información:

- Temperatura ambiente
- Estado de la batería de 12V
- Temperatura de la batería de alto voltaje
- Uso de potencia instantánea (cuando se selecciona el recorrido)
- Autonomía

Use el interruptor de **Control del menú** para seleccionar la información que desea y pulse **OK** para confirmar la selección.

Medidor de rendimiento.

El medidor de desempeño ofrece información crucial sobre la autonomía del vehículo, el consumo de energía e información adicional complementaria..

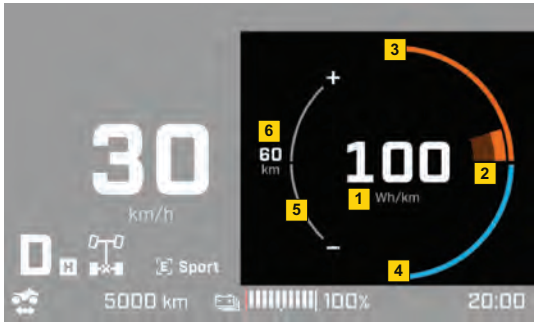

1. Medidor personalizado / potencia/ uso de regeneración*
2. Potencia y uso de regeneración
3. Capacidad de energía
4. Capacidad de regeneración
5. Indicador de confianza de autonomía
6. Rango del vehículo

* Según las preferencias del usuario, el medidor personalizado puede mostrar otra información complementaria. Consulte Indicador personalizado, página 3-33.

Potencia y uso de regeneración

El uso y la capacidad de potencia y regeneración del vehículo, mostrados en el lado derecho del medidor de rendimiento, se ven influidos por factores como el estado de carga de la batería de propulsión y la temperatura del sistema de propulsión del vehículo.

Las líneas exteriores delgadas indican la potencia máxima disponible (naranja) y la capacidad de regeneración (azul). Cualquier limitación hará que aparezcan parcialmente sombreadas y reducirá la potencia instantánea disponible.

La curva gruesa, que varía de manera instantánea durante la aceleración y la desaceleración, representa el uso instantáneo de potencia y regeneración del sistema de propulsión del vehículo.

NOTA:
Si la palanca del acelerador se encuentra completamente accionada y las ruedas no giran, la capacidad máxima de torque del vehículo podría haberse alcanzado.
En tal situación, utilice el engranaje bajo **(L)** y/o reduzca la carga del vehículo.

Nivel de confianza

El nivel de confianza se muestra mediante una barra blanca en el lado izquierdo del medidor de rendimiento.

El rango y el nivel de confianza se ajustan automáticamente, según el uso y las condiciones de operación del vehículo.

Testigos e indicadores

Los testigos siguientes le alertarán de alguna condición del vehículo que puede llegar a ser grave. Algunos indicadores se encenderán al poner en marcha el vehículo para asegurarse de que funcionan. Si algún indicador permanece encendido después de arrancar el vehículo, consulte el testigo del sistema correspondiente para obtener más información.

NOTA
Algunos indicadores de advertencia aparecen en la pantalla del indicador multifuncional y funcionan del mismo modo que un indicador pero no se muestran al arrancar el vehículo.

Lámparas de advertencia e indicadores

Las luces indicadoras, los mensajes y los códigos de pitido que se presentan en la pantalla multifunción le informarán sobre condiciones o anomalías que pudieran darse.

Un testigo se puede iluminar de forma individual o en combinación con otras luces.

Algunos mensajes se mostrarán con un código de pitido y un testigo.

Se escucharán los códigos de pitido y se mostrarán los mensajes para atraer su atención:

Las lámparas indicadoras se encuentran en dos (2) ubicaciones de la pantalla multifunción:

- Barra de estado superior
- Pantalla digital lateral izquierda



1. Barra de estado superior
2. Pantalla digital lateral izquierda

Notificaciones

Lámpara piloto ON (encendida)	*Estado de la lámpara piloto*		*Pantalla de mensajes*	*Descripción*
	ENCENDIDO	*Parpadeo*		
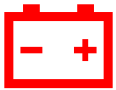 (ROJO)	X		BATERÍA DE 12 V/ VOLTAJE BAJO DE LA BATERÍA	El sistema de 12 V tiene un voltaje bajo. El vehículo puede apagarse de forma inesperada.
	X		BATERÍA DE 12 V/ VOLTAJE ALTO DE LA BATERÍA	El sistema de 12 V tiene un voltaje alto.
 (NARANJA)	X		—	La temperatura de la batería de propulsión es alta. El rendimiento está limitado.
		X	BATERÍA DE PROPULSIÓN/ SOBRECALENTA-MIENTO	La batería de propulsión se encuentra en estado de sobrecalentamiento. El rendimiento está enormemente limitado.

Lámpara piloto ON (encendida)	***Estado de la lámpara piloto***		***Pantalla de mensajes***	***Descripción***
	ENCENDIDO	***Parpadeo***		
 (AZUL)	X		—	La batería de propulsión presenta baja temperatura. El rendimiento está limitado.
 (NARANJA)		X	FALLA ELÉCTRICA/ SE REQUIERE SERVICIO	Se detectó una falla en el circuito HVIL o en el dispositivo IMD. Puede ser que la carga o la conducción no se puedan realizar. Se requiere servicio.
	X		APAGADO DE EMERGENCIA/ ESTACIONE EN UN LUGAR SEGURO Y BÁJESE DEL VEHÍCULO	Se ha producido un error crítico en la batería de propulsión que hace que se apague el vehículo. Estacione en espacio abierto, no lo haga en interiores. Llame a su concesionario para solicitar servicio.

Lámpara piloto ON (encendida)	*Estado de la lámpara piloto*		*Pantalla de mensajes*	*Descripción*
	ENCENDIDO	*Parpadeo*		
	X		—	Falla de la batería de propulsión.
 (NARANJA)	X		SISTEMA DE CARGA/ EL SISTEMA NO SE PUEDE CARGAR	Hay un problema con el sistema de carga que impide realizar la carga. Se requiere servicio.
	X		SISTEMA DE CARGA SOBRECALENTADO — POTENCIA DE CARGA REDUCIDA	La potencia de carga se reduce debido a la alta temperatura del cargador. La carga puede tardar más de lo habitual.
 (NARANJA)		X	BATERÍA DE PROPULSIÓN/ ESTADO DE CARGA BAJO - CARGAR AHORA	El estado de carga de la batería de propulsión es críticamente bajo. El rendimiento está limitado. No deje el vehículo sin carga. Si el nivel de carga de la batería de alto voltaje (SoC) es extremadamente bajo, debe recargarse

Lámpara piloto ON (encendida)	***Estado de la lámpara piloto***		***Pantalla de mensajes***	***Descripción***
	ENCENDIDO	***Parpadeo***		
				dentro de las 24 horas posteriores a su descarga para evitar posibles daños y preservar su vida útil.
 (NARANJA)	X		SISTEMA DE PROPULSIÓN/ REDUCCIÓN AUTOMÁTICA DE POTENCIA	Reducción automática de potencia debido a mal funcionamiento del sistema. Se requiere servicio.
		X	APAGADO DE EMERGENCIA/ ESTACIONE EN UN LUGAR SEGURO	Condición crítica que provoca un apagado inmediato. Se requiere servicio.
(NARANJA)	X		—	Falla del sistema

Lámpara piloto ON (encendida)	*Estado de la lámpara piloto*		*Pantalla de mensajes*	*Descripción*
	ENCENDIDO	*Parpadeo*		
 (ROJO)	X		—	La temperatura del refrigerante o del motor eléctrico es alta. Se recomienda usar marcha baja para ayudar a reducir la temperatura del motor.
		X	MOTOR ELÉCTRICO/ SOBRECALENTA-MIENTO	El motor eléctrico está sobrecalentado y el rendimiento se ve limitado. Se recomienda usar marcha baja para ayudar a reducir la temperatura del motor.
 (NARANJA)	X		—	Se requiere servicio.

Lámpara piloto ON (encendida)	*Estado de la lámpara piloto*		*Pantalla de mensajes*	*Descripción*
	ENCENDIDO	*Parpadeo*		
 (VERDE)	X		—	Se ha seleccionado el punto muerto.
 (AZUL)	X		—	Luces largas activadas.

Lámpara piloto ON (encendida)	*Estado de la lámpara piloto*		*Pantalla de mensajes*	*Descripción*
	ENCENDIDO	*Parpadeo*		
	X		—	Kit de orugas presente.
 (VERDE)	X		—	Función de limitador de velocidad activada.

Lámpara piloto ON (encendida)	*Estado de la lámpara piloto*		*Pantalla de mensajes*	*Descripción*
	ENCENDIDO	*Parpadeo*		
 (VERDE)	X		—	Luces de posición activadas.
—			ESTACIÓN DE CARGA/EL VEHÍCULO NO PUEDE CARGARSE	Hay un problema con la estación de carga (EVSE) que impide el proceso.
—			ESTACIÓN DE CARGA / NO ES POSIBLE CARGAR — VERIFIQUE LA MANIJA DE CARGA	El vehículo no se puede cargar porque la manija de carga no está conectada correctamente.

Lámpara piloto ON (encendida)	*Estado de la lámpara piloto*		*Pantalla de mensajes*	*Descripción*
	ENCENDIDO	*Parpadeo*		
—			DESACTIVACIÓN DEL MODO DE CONDUCCIÓN/ PRESIONE EL FRENO PARA MANTENER EL VEHÍCULO LISTO PARA CONDUCIR	El vehículo desactivará automáticamente la propulsión porque no se detectó al usuario.
—			BATERÍA DE PROPULSIÓN / BAJA TEMPERATURA – MODO DE CALENTAMIENTO	La batería se está calentando para alcanzar un rendimiento de carga óptimo.

Lámpara piloto ON (encendida)	*Estado de la lámpara piloto*		*Pantalla de mensajes*	*Descripción*
	ENCENDIDO	*Parpadeo*		
—			BATERÍA DE PROPULSIÓN / ALTA TEMPERATURA – ENFRIAMIENTO	La temperatura de la batería de propulsión es demasiado alta para cargar. El vehículo se enfriará automáticamente e iniciará la carga de manera automática.
—			COLOQUE LA PALANCA DE CAMBIOS EN “PARK” (parqueo)	El vehículo está conectado a la estación de carga (EVSE) o se encuentra en reposo (sistema de propulsión no activo) y la posición “Park” no está engranada.

Códigos de avería

Los códigos de falla actuales y ocurridos, relacionados con advertencias y lámparas de testigos, se registrarán en la unidad de control del vehículo.

Comunícate con un distribuidor autorizado BRP Can-Am para que tu vehículo sea revisado y reparado.

Iconos e indicadores

Los íconos e indicadores de la pantalla multifunción también le informarán sobre una condición particular.

Algunos mensajes pueden mostrarse con un código acústico junto con el/los ícono(s) e indicador(es).

Se escucharán los códigos de pitido y se mostrarán los mensajes para atraer su atención:

Los íconos e indicadores se encuentran en dos (2) ubicaciones de la pantalla multifunción:

- Pantalla digital lateral izquierda
- Barra de estado inferior.



1. Pantalla digital lateral izquierda
2. Barra de estado inferior

Iconos e indicadores	*Descripción*
 (VERDE)	• El vehículo está detenido y listo para conducir. • La parte circular derecha del indicador de desempeño también destellará con luz azul.
ON	• El vehículo está energizado y cerrados los contactores de la batería de alto voltaje.
	• Vehículo en movimiento.
P	• El modo “Park” (estacionamiento) está activado.
N	• El modo “Neutral” (punto muerto) está activado.

Iconos e indicadores	*Descripción*
D	• El vehículo está en modo avance y listo para conducir.
R	• El vehículo está en modo reversa y listo para conducir.
H	• Está seleccionada la marcha alta.
L	• Está seleccionada la marcha baja.

Iconos e indicadores	*Descripción*
	• Modo de motor: **NORMAL**, **SPORT (deportico)**, o **WORK (trabajo)**
	• Carga programada activada.
	• El cable de carga está bloqueado. (Vehículos equipados con un puerto de carga tipo 2)
	• El cable de carga está desbloqueado. (Vehículos equipados con un puerto de carga tipo 2)

Iconos e indicadores	*Descripción*
	• Vehículo conectado a una estación EVSE, pero no está cargando.
 (NARANJA)	• Vehículo conectado a una estación EVSE y no está cargando debido a una falla.
	• Vehículo cargando activamente
	• Tiempo restante hasta que el cable de carga se bloquee automáticamente después de que el usuario pida desbloquearlo, si permanece bloqueado.

Iconos e indicadores	*Descripción*
	(Vehículos equipados con un puerto de carga tipo 2)
20:00	• Reloj
	• Modo 2WD seleccionado.
	• Modo 4WD seleccionado.
A 9812 km	• Distancia de viaje.

Iconos e indicadores	*Descripción*
9812 km	• Odómetro
	• Estado de carga vehículo.

Configuración de la pantalla multifunción

Los siguientes parámetros de la pantalla multifunción pueden ajustarse según las preferencias del usuario cuando el vehículo esté en ON (encendido) y detenido. Consulte Encendido del vehículo, página 3-153 para activar el vehículo.

Mantenga presionado el botón **“Ride Setting”**.



Utilice el interruptor **“Menu Control”** (control de menús) para seleccionar una de las siguientes opciones:

- **Menú “Display”**(pantalla).
- **Menú "Energy”**(energía).

Puse **OK** para confirmar la selección.





Menú “Display” (pantalla)



Menú "Energy” (energía)

Consulte las siguientes secciones y configure todos los parámetros: Al terminar, mantenga presionado el botón **“Ride Setting”** (ajuste de conducción). Utilice el interruptor **“Menu Control”** (control de menús) para seleccionar la opción **“Exit”** (salir). Puse **OK** para confirmar la selección.

Menú “Display” (pantalla)

El menú **“Display”** permite ajustar alguno de los siguientes parámetros:





Tema:

Utilice el interruptor **"Menu Control"** (control de menús) para seleccionar la opción **"Theme"** y presione **"OK"** para confirmar la selección.

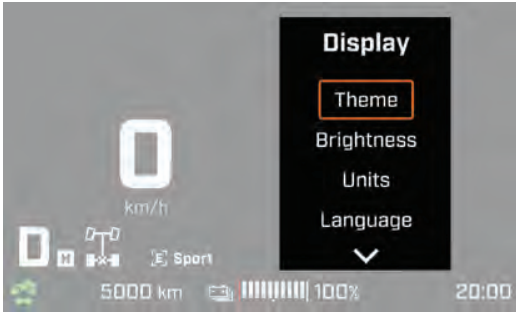

Seleccione el tema preferido utilizando el interruptor **“Menu Control”** y pulse **“OK”** para confirmar la selección.



Modo Oscuro

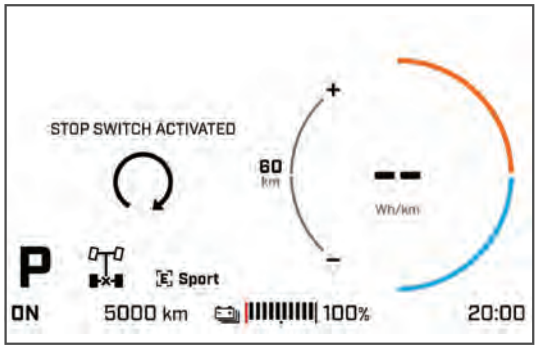

Modo Claro

Luminosidad

Utilice el interruptor **"Menu Control"** (control de menús) para seleccionar **"Brightness"** y pulse **"OK"** para confirmar la selección.



Utilice el interruptor "Menu Control" (control de menús) para seleccionar la opción **"Menu Control"** y presione **"OK"** para confirmar la selección.

Unid.

Utilice el interruptor **“Menu Control”** (control de menús) para seleccionar la opción **“Units”** (unidades) y presione **“OK”** para confirmar la selección.



Selecciones la unidad preferida y presione **“OK”** para confirmar la selección.

Idioma

Utilice el interruptor **“Menu Control”** (control de menús) para seleccionar **“Language”** (idioma) y presione **“OK”** para confirmar la selección.



Seleccione el idioma preferido y presione **“OK”** para confirmar la selección.

Hora

Utilice el interruptor **“Menu Control”** (control de menús) para seleccionar la opción **“Time”** (hora) y presione **“OK”** para confirmar la selección.



Ajuste la hora de la pantalla multifunción y presione **“OK”** para confirmar.

Menú "Energy” (energía)

El menú “Energy” permite el acceso a las funciones de recarga del vehículo y a los parámetros que se mencionan a continuación:

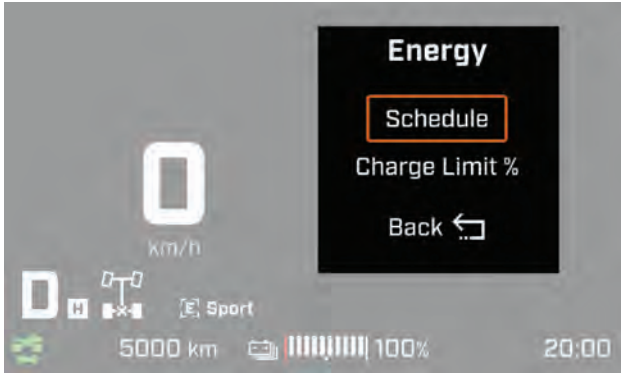

Consulte Configuración de recarga del vehículo, página 3-143 para obtener más información.

EQUIPAMIENTO

Al leer esta Guía del usuario, recuerde lo siguiente:

⚠ ADVERTENCIA
Indica un peligro potencial que, si no se evita, podría causar lesiones graves o incluso la muerte.

Portaequipajes

Ubicación de los portaequipajes

Los portaequipajes se encuentran en la parte delantera y trasera del vehículo.



1. Portaequipajes delantero
2. Portaequipajes trasero

Funcionamiento de los portaequipajes

⚠ ADVERTENCIA

- No lleve nunca pasajeros en un portaequipajes.
- La carga no debe interferir nunca con la línea de visión del conductor ni con la dirección del vehículo.
- No sobrecargue nunca el vehículo.
- Asegúrese siempre de que la carga está bien sujeta y no sobresale del portaequipajes.

Consulte siempre el apartado **Carga máxima del portaequipajes - Etiqueta de advertencia** para ver recomendaciones sobre el peso de la carga.

Los portaequipajes son muy útiles para transportar equipo y otros tipos de carga. No deben utilizarse nunca para transportar pasajeros.

Luz del puerto de carga

Ubicación de la luz del puerto de carga

La luz del puerto de carga se encuentra en su lado izquierdo.

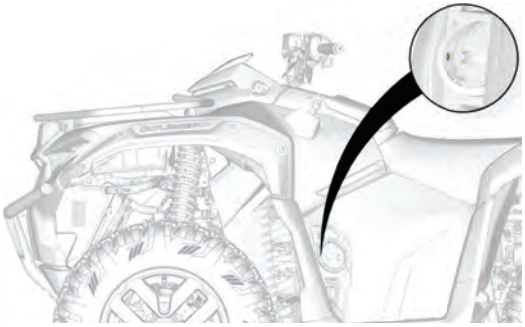

Funcionamiento de la luz del puerto de carga

El puerto de carga está equipado con una luz LED para ayudar a enchufar por la noche la unidad en el vehículo.

Consola

Ubicación de la consola

La consola se encuentra frente al manillar.

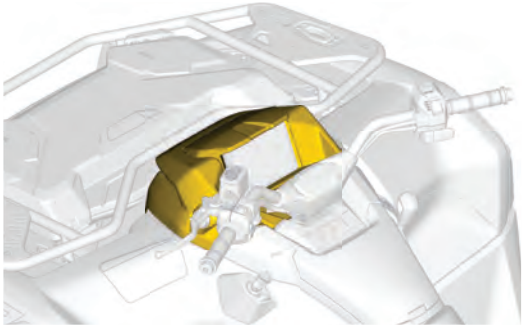

Desmontaje de la consola

1. Suelte ambos tornillos de un cuarto de vuelta.

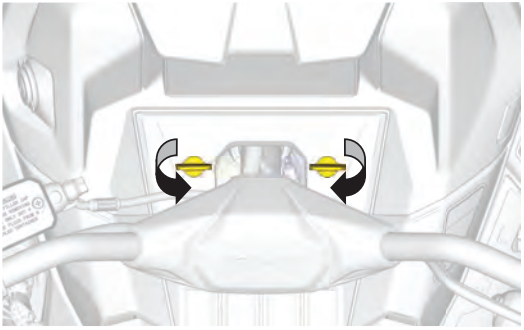

2. Presione el botón en el lado derecho de la consola.

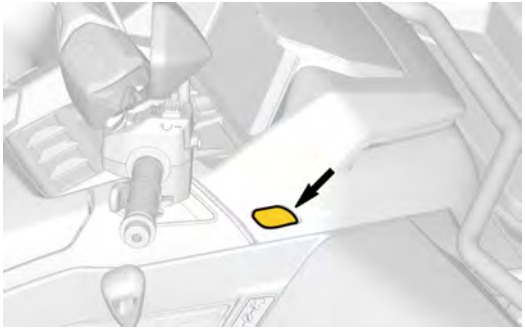

3. Levante el borde trasero izquierdo de la consola para desenganchar la lengüeta de la guantera.

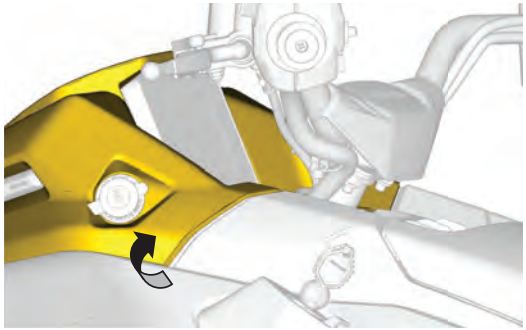

4. Levante el borde posterior de la consola.

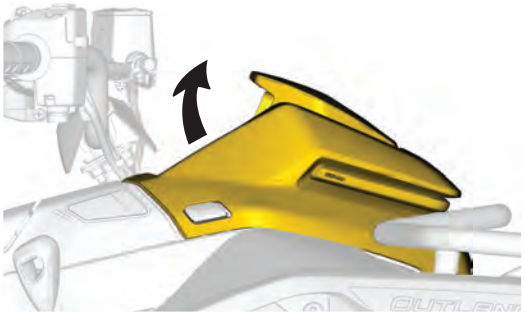

5. Retire los dos conectores de pala de los terminales del tomacorriente de 12 voltios.

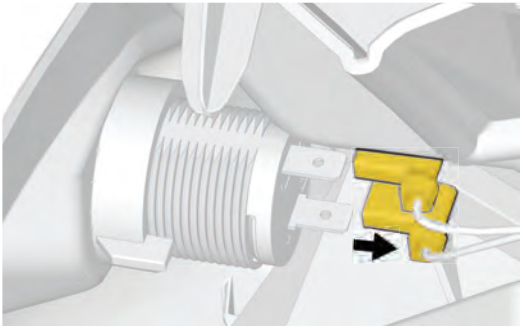

6. Desenganche y desacople el conector de la luz de la consola.

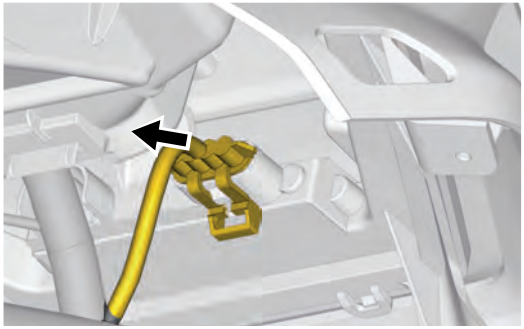

7. Presione los ganchos de retención del conector de la pantalla multifunción y luego desacople el conector.

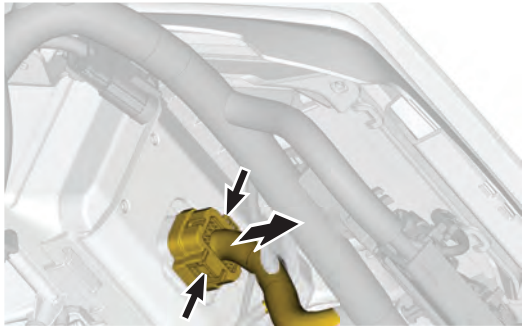

8. Levante la consola y deslícela hacia atrás para retirarla del vehículo.



Instalación de la consola

1. Conecte el conector eléctrico a la pantalla multifunción. Asegúrese de que los clips de fijación queden enganchados.

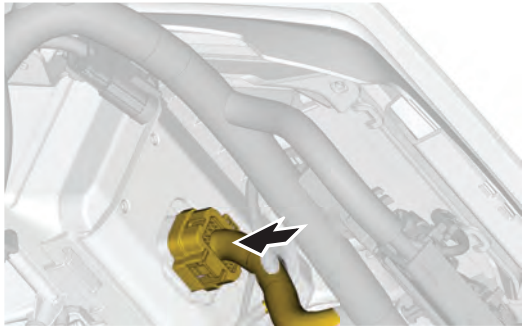

2. Conecte el conector eléctrico a la luz de la consola. Asegúrese de que el clip quede enganchado.

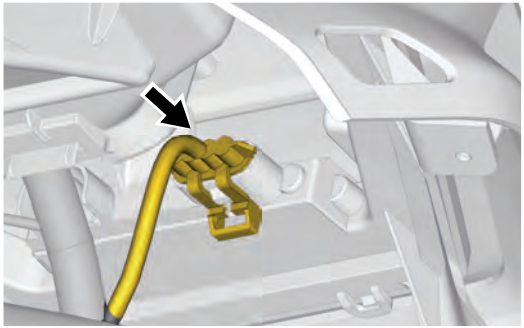

3. Empuje los dos conectores planos a los terminales de la toma de corriente de 12 voltios.

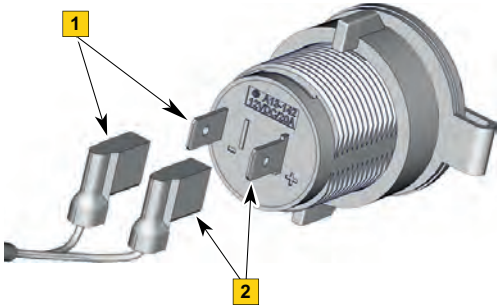

1. Negativo (Negro)
2. Positivo (Rojo)

NOTA:Instale el conector ROJO en el terminal POSITIVO (+) y el conector NEGRO en el terminal NEGATIVO (–).

4. Inserte la pestaña en el borde delantero de la consola debajo de la tapa del compartimiento de almacenamiento delantero. Asegúrese de que la consola está alineada de forma adecuada.

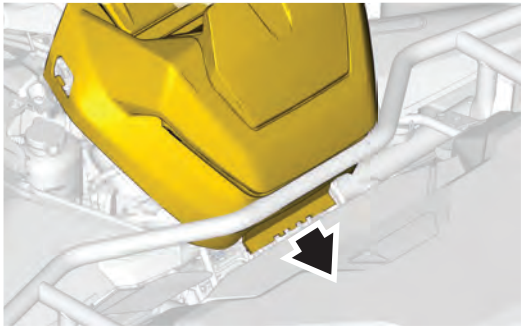

5. Baje la consola a su posición.

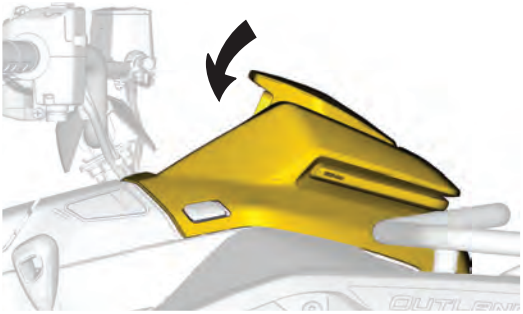

6. Presione la consola hacia abajo para enganchar las pestañas de cierre a los lados de la columna de dirección.

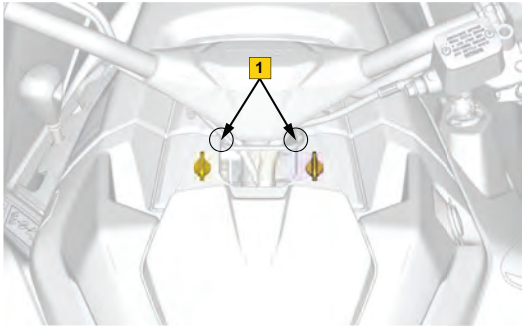

1. Ubicaciones de las pestañas de bloqueo

7. Presione el borde trasero izquierdo de la consola sobre la pestaña de la guantera. Compruebe que quede enganchado en su lugar.

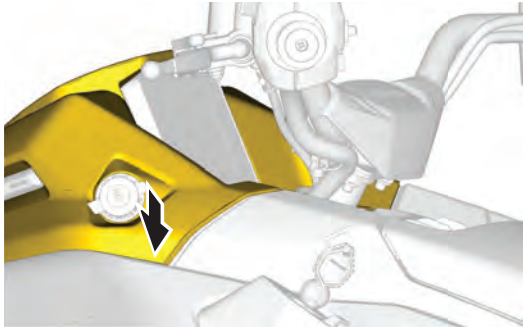

8. Presione el borde trasero izquierdo de la consola sobre la pestaña de la guantera.

Compruebe que quede enganchado en su lugar.

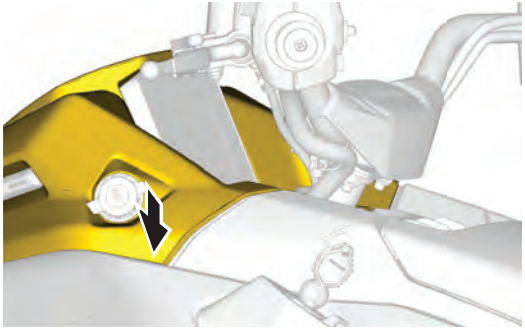

9. Asegúrese de que el botón en el lado derecho de la consola quede enganchado.

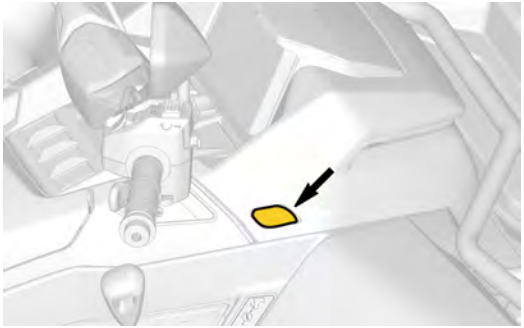

10. Asegure la consola con los dos fijadores de un cuarto de vuelta.



Luz de la consola

Ubicación de la luz de la consola

La luz de la consola se encuentra en la parte frontal de dicha unidad.



Funcionamiento de la luz de la consola

La luz de la consola, ubicada en el borde delantero de esta unidad, indica el estado del vehículo:

- Encendido gradual (fade in) = Activación
- Encendida fija (steady on) = En conducción
- Apagado gradual (fade out) = Apagado
- Parpadeo (blinking) = Carga

Tomacorriente de 12 voltios

Ubicación del tomacorriente para 12 V.

El tomacorriente para 12 V se encuentra en el lado izquierdo de la consola.



Funcionamiento del tomacorriente para 12 V.

El tomacorriente de 12 voltios es práctico para alimentar una lámpara portátil o cualquier otro equipo transportable.

Para utilizar el tomacorriente, retire el capuchón protector.

Vuelva siempre a colocar la tapa después de su uso para proteger el tomacorriente contra la infiltración de agua.

Guantera

Ubicación de la guantera

La guantera se encuentra delante el asiento.



Funcionamiento de la guantera

La guantera puede utilizarse para proteger un dispositivo móvil u otras pertenencias pequeñas de la intemperie durante la conducción, y para guardar la guía del usuario.

AVISO
Este compartimento de almacenamiento puede calentarse durante el verano y también, cuando el vehículo se maneja a poca velocidad durante un largo período de tiempo. Bajo estas condiciones no se recomienda guardar un dispositivo electrónico como un teléfono celular, debido a que las temperaturas elevadas pueden causar daños permanentes al teléfono y su batería.

Para abrir la guantera:

1. Hale el cerrojo de la tapa para abrir la guantera.



2. Al terminar, cierre la tapa.

Estribos

Ubicación de los reposapiés

Los estribos del conductor se encuentran a la derecha y a la izquierda del vehículo.

Modelos 1-UP

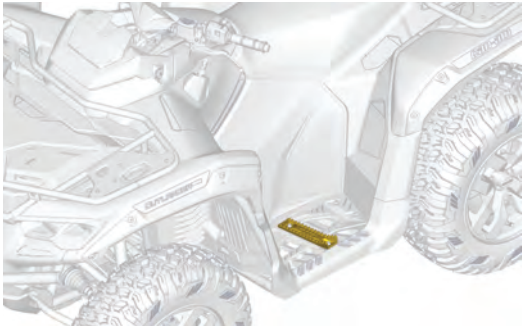

Modelos 2-UP

Los estribos del pasajero se encuentran a la derecha y a la izquierda del vehículo detrás de los estribos del conductor.

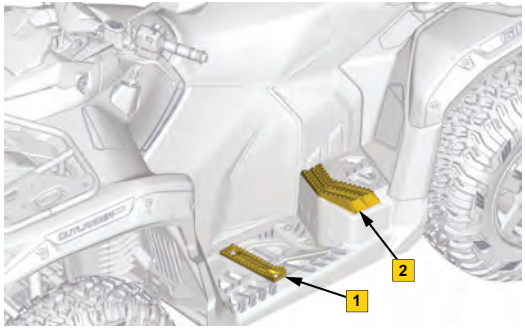

1. Estribo del conductor.
2. Estribo del pasajero.

Funcionamiento de los reposapiés

Los reposapiés del vehículo proporcionan mayor agarre y confort durante la conducción.

Modelos 1-UP

ADVERTENCIA

Durante la conducción del vehículo, el conductor debe tener ambos pies en los estribos en todo momento.

Modelos 2-UP

ADVERTENCIA

Durante la conducción del vehículo, el conductor y el pasajero debe tener ambos pies en los estribos en todo momento.

Compartimento de almacenamiento delantero

Ubicación del compartimento de almacenamiento delantero

El compartimiento de almacenamiento delantero se encuentra en la parte frontal del vehículo, centrado con el portaequipajes.

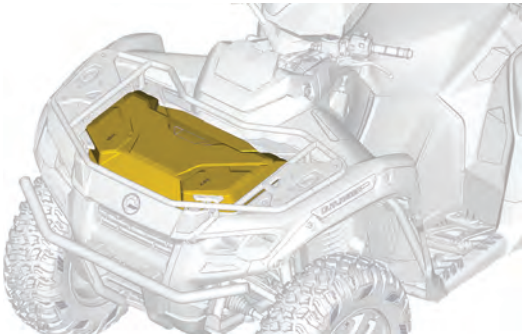

Funcionamiento del compartimento de almacenamiento delantero

El compartimiento de almacenamiento delantero corresponde a un sitio conveniente para transportar artículos personales.

ADVERTENCIA

Coloque siempre la palanca de cambios en posición de P, antes de abrir la tapa.

Nunca deje en este lugar para almacenamiento, objetos frágiles pesados o sueltos.

Cierre siempre y asegure la tapa antes de conducir.

Para abrir la tapa del compartimiento de almacenamiento delantero, libere ambos pestillos y levántela suavemente.

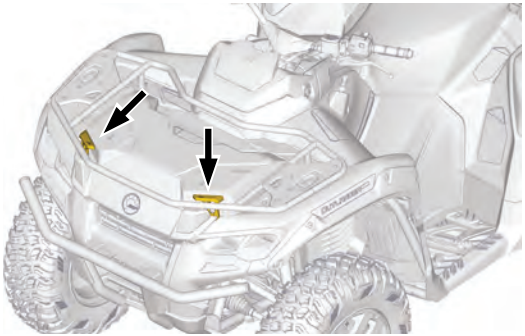

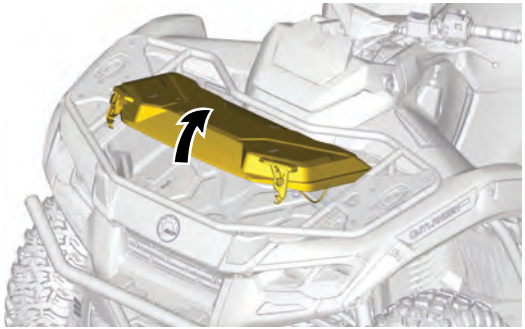

Utilice la palanca ubicada dentro del compartimiento para asegurar la tapa en posición abierta.

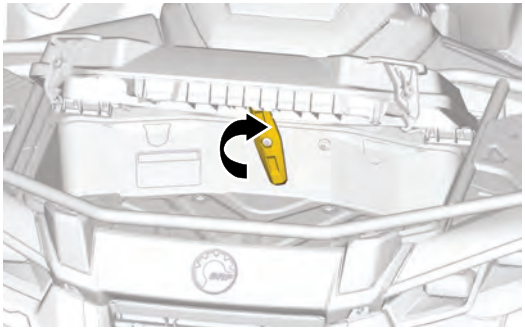

Después de cerrarla, asegúrese siempre de que el pestillo quede correctamente enganchado.

Cambio de la tapa del compartimento delantero para almacenamiento

1. Abra la tapa del compartimento de almacenamiento delantero.
2. Suelte el cable de retención de la tapa.
3. Termine de abrir la tapa y luego hale de ella hacia arriba.

Instalación de la tapa del compartimento delantero para almacenamiento

1. Coloque nuevamente en su lugar las bisagras de la tapa.
2. Coloque nuevamente el cable de retención.
3. Cierre bien la tapa.

Asas de sujeción para pasajeros

Ubicación de las asas de sujeción para pasajero

Las asas de sujeción están ubicadas en los lados izquierdo (LH) y derecho (RH) del asiento del pasajero en los modelos de vehículo para dos ocupantes (2-UP).

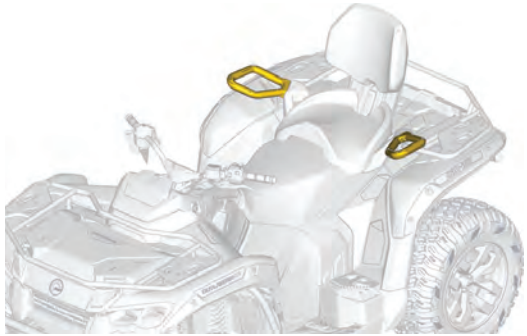

Funcionamiento de las asas de sujeción para pasajero.

Los asideros deben ser utilizados por el pasajero para agarrarse firmemente mientras el vehículo está en funcionamiento.

⚠ ADVERTENCIA

El pasajero deberá agarrarse siempre a los asideros, no al conductor. Además, debe mantener los pies colocados firmemente sobre los reposapiés.

Asiento del pasajero

Ubicación del asiento para pasajero

En los modelos de vehículo para dos ocupantes (2-UP), el asiento para pasajero se ubica detrás del asiento del conductor.

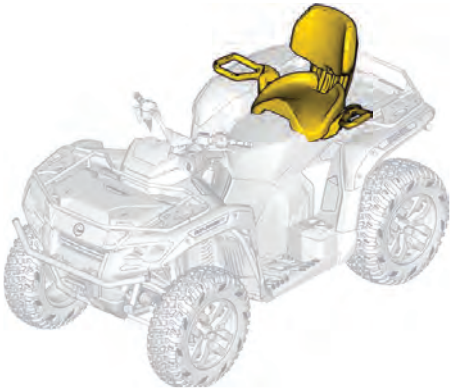

Manejo del asiento del pasajero

⚠ ADVERTENCIA

No use nunca el vehículo si no se encuentra instalado el asiento del pasajero.

El asiento del pasajero está diseñado para un solo ocupante. Está equipado con un respaldo integrado y asas de sujeción para brindar soporte al pasajero.

⚠ ADVERTENCIA

Sin el asiento del pasajero, el vehículo se convierte en un MONOPLAZA (modelo 1-UP), por lo que NO se deben llevar PASAJEROS.

Desmontaje de la silla del pasajero

1. Tire de la palanca de seguro del asiento del pasajero hacia la parte delantera del asiento.

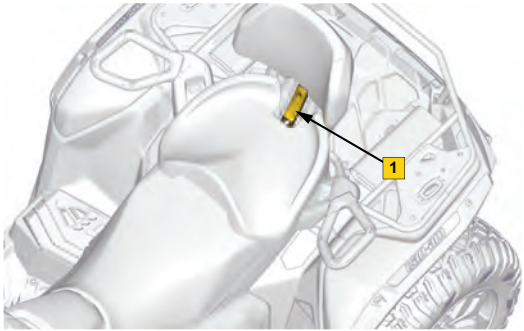

MODELOS 2–UP

1. Seguro de bloqueo del asiento

2. Mantenga la palanca del seguro presionada hacia delante y haga presión hacia abajo en la parte trasera de la palanca del seguro para liberar el seguro trasero y gire el asiento hacia adelante utilizando el respaldo.
3. Tire del asiento hacia atrás y hacia arriba para liberar las pestañas delanteras.

Instalación del asiento del pasajero

1. Compruebe que la palanca del seguro está en posición abierta tirando de ella hacia la parte delantera del asiento.
2. Mediante un movimiento hacia adelante, introduzca las dos pestañas delanteras del asiento en las ranuras de anclaje del vehículo.
3. En modelos con empuñadura térmica para el pasajero y/o conector de visor con calefacción, conecte el conector eléctrico situado debajo del asiento.
4. Gire el asiento del pasajero hacia abajo para enganchar el pestillo trasero.

5. Cierre la palanca del seguro presionándola hacia atrás para fijar el asiento en su posición.

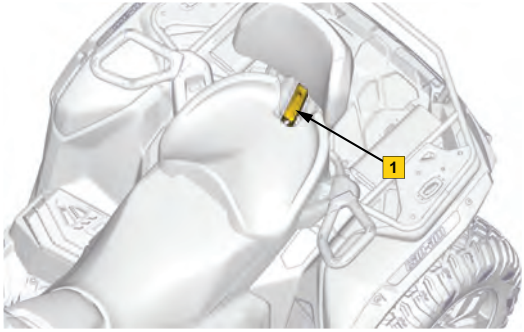

MODELOS 2–UP

1. Seguro de bloqueo del asiento

6. Compruebe que el asiento está bien sujeto en su posición antes de utilizarlo.

ADVERTENCIA

Para la seguridad del pasajero, es esencial que compruebe que el asiento del pasajero está bien asegurado en su posición; para ello, tire del asiento hacia atrás y hacia arriba varias veces.

Asiento

Desmontaje del asiento

1. Retire el asiento del pasajero, si procede.

2. Tire hacia arriba el cerrojo del asiento. Este seguro de bloqueo se encuentra debajo de la parte posterior del asiento.

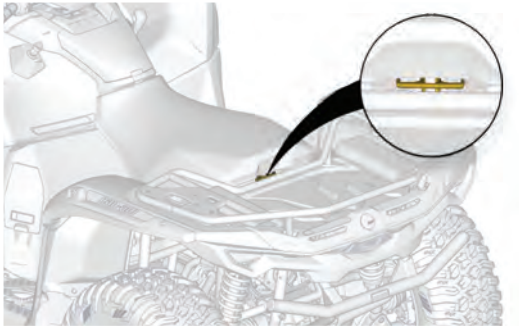

Típico

3. Tire del asiento hacia arriba y hacia atrás.

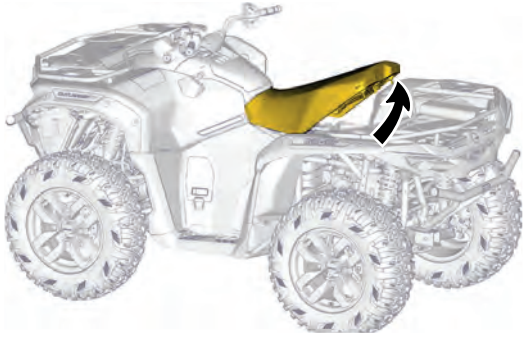

Típico

4. Continúe levantando el asiento hasta que pueda liberar el dispositivo de retención de la

parte delantera y, a continuación, retire el asiento.

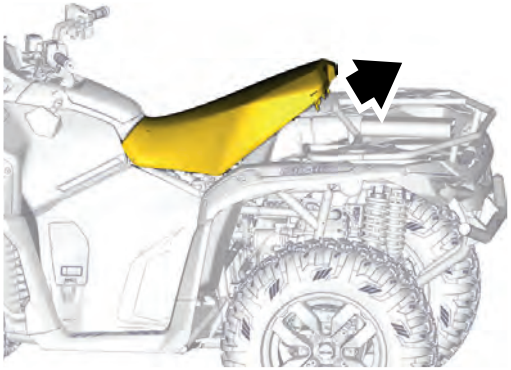

Típico

Instalación del asiento

1. Introduzca las lengüetas delanteras del asiento en el gancho de la carcasa de soporte del relé de arranque.

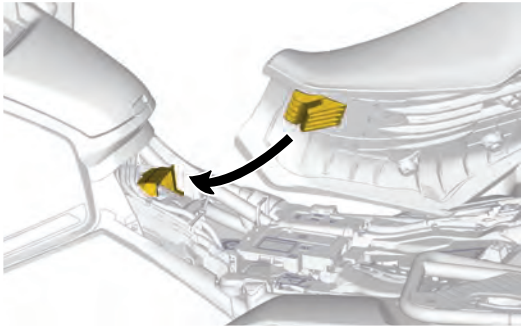

2. Empuje la parte trasera del asiento para colocarlo correctamente.

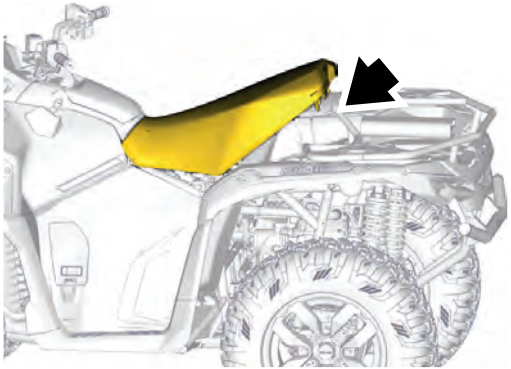

Típico

3. Cuando el asiento descanse en su posición, empújelo firmemente hacia abajo para que quede asegurado. Se notará un chasquido distintivo.

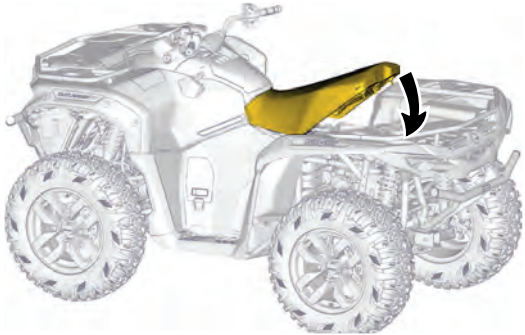

Típico

4. Compruebe que el asiento está seguro mediante un tirón, y halando de la parte

delantera para confirmar que se ha bloqueado correctamente.

ADVERTENCIA

Asegúrese de que el asiento esté bien asegurado en su posición, halando varias veces (la parte delantera y la trasera), hacia arriba y hacia abajo. Aunque se oiga un clic distintivo durante la instalación, tire siempre hacia atrás y hacia arriba para confirmar que encaja correctamente.

Panel lateral

Ubicación del panel lateral

Los paneles laterales están ubicados se encuentran a cada lado del vehículo, debajo del asiento.

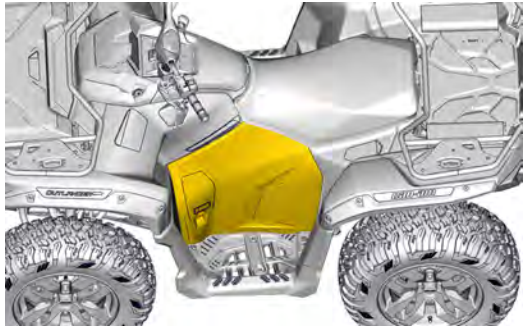

Desmontaje del panel lateral

PELIGRO

No toque los componentes de alto voltaje ni manipule, corte o dañe de ninguna manera los cables de alto voltaje de color naranja. Siempre trate los cables de alto voltaje de color naranja como si estuviesen vivos y con corriente. Los paneles laterales del vehículo deben retirarse únicamente para inspección visual.

1. Retire el asiento. Consulte Desmontaje del asiento, página 3-94.
2. Abra la tapa del puerto de carga.
3. Retire los dos tornillos que sujetan el panel lateral al soporte del puerto de carga.



4. Tire del panel hacia afuera del bastidor.

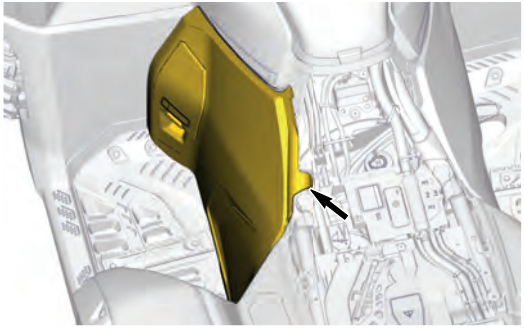

NOTA:
La tapa del puerto de carga está sujeta al panel lateral izquierdo.

5. Desplace la parte superior del panel lo suficiente para separarlo del guardabarros.

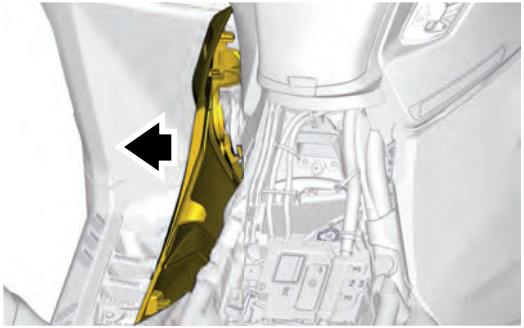

6. Desacople los conectores eléctricos de la luz del puerto de carga de la siguiente manera:

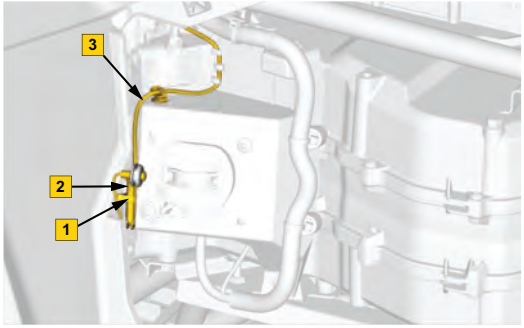

Referencia — Panel lateral retirado para ofrecer mayor claridad.

1. Retire la brida.
2. Acceda a los conectores eléctricos de la luz del puerto de carga.
3. Desconecte del arnés principal del vehículo la luz del puerto de carga.

7. Incline el panel lateral hacia el exterior del vehículo y hale hacia arriba.

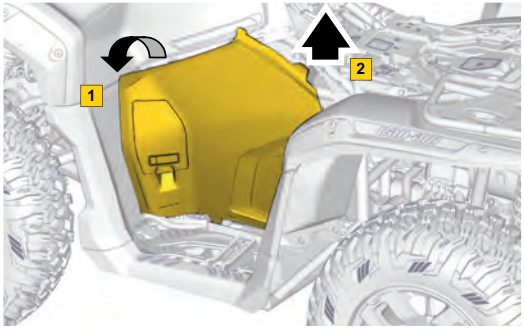

1. Incline el panel lateral.
2. Hale hacia arriba.

Instalación del panel lateral

PELIGRO

No toque los componentes de alto voltaje ni manipule, corte o dañe de ninguna manera los cables de alto voltaje de color naranja. Siempre trate los cables de alto voltaje de color naranja como si estuviesen vivos y con corriente. Los paneles laterales del vehículo deben retirarse únicamente para inspección visual.

NOTA:
El asiento debe retirarse para instalar los paneles laterales.

1. Inserte las dos lengüetas inferiores del panel lateral en su posición en el vehículo.

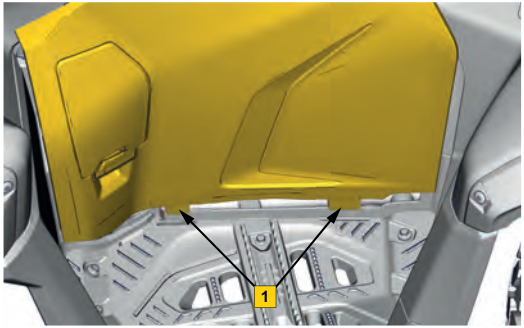

1. Lengüetas del panel lateral central

2. Enchufe los conectores eléctricos de la luz del puerto de carga.

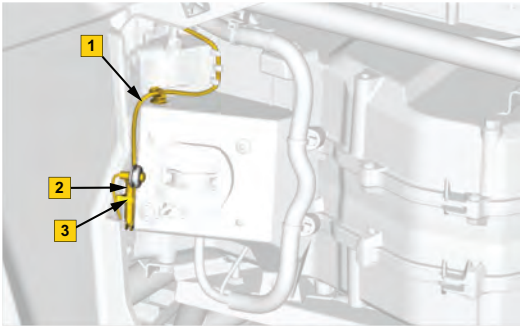

Referencia — Panel lateral retirado para ofrecer mayor claridad.

1. Conecte la luz del puerto de carga al arnés principal del vehículo.
2. Enchufe los conectores eléctricos del puerto de carga.
*3. Asegure con una brida **NUEVA** los conectores eléctricos del puerto de carga.*

3. Enganche el panel superior al guardabarros y al bastidor.

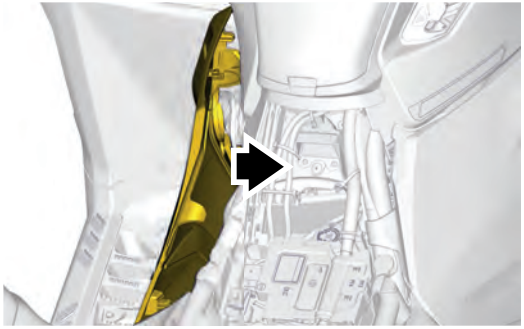

4. Instale los dos tornillos que sujetan el panel lateral al soporte del puerto de carga. Apriete según las especificaciones.



Par de apriete	
Tornillos de panel lateral	4 ± 1 Nm (35 ± 8 lbf-**pulg**)

5. Cierre la tapa del puerto de carga.
6. Instale el asiento. Consulte Instalación del asiento, página 3-96.

Ganchos de recuperación

Ubicación de los ganchos de recuperación

Los ganchos de recuperación se encuentran en la parte delantera y trasera del chasis del vehículo.

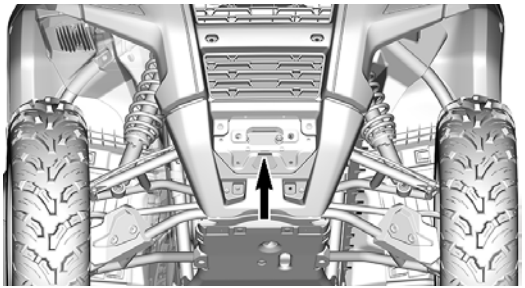

Posición del gancho de recuperación delantero.

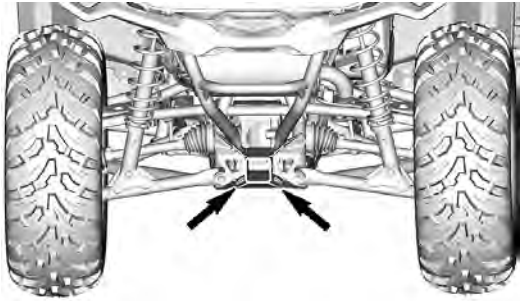

Posición de los ganchos traseros para recuperación

Funcionamiento del gancho de rescate

⚠ ADVERTENCIA
La palanca de cambios debe colocarse en posición “Neutral” antes de remolcar el vehículo.

Utilice los ganchos de rescate delanteros o traseros para sacar el vehículo cuando quede atascado.

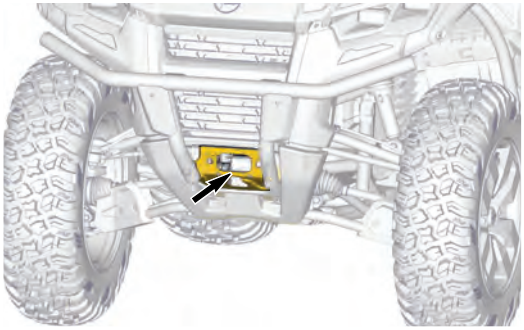

Puntos de sujeción delanteros

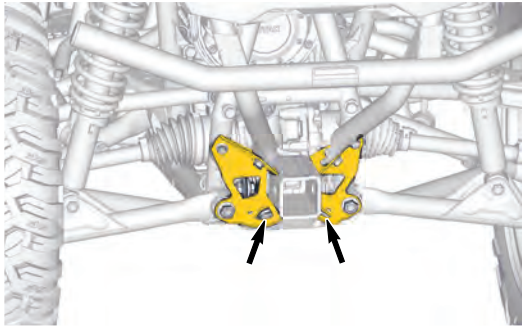

Puntos de sujeción traseros

Juego de herramientas

Ubicación del kit de herramientas

Parte del compartimiento debajo del asiento del conductor está diseñado para guardar las herramientas.

Deben colocarse siempre en su lugar y orientación correctos.

El juego de herramientas está compuesto por los siguientes elementos:

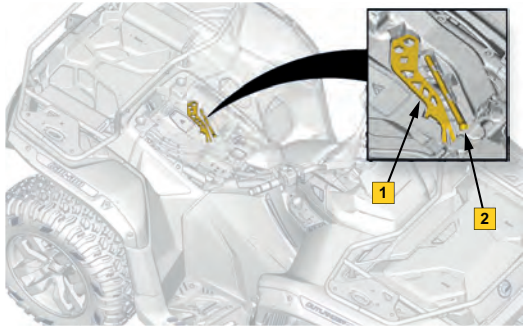

1. Herramienta multifunción
2. Medidor de presión de neumáticos

Funcionamiento de la herramienta multifunción

La herramienta multifunción está diseñada para realizar tareas básicas de mantenimiento, como ajuste de la suspensión y retiro de elementos de fijación.

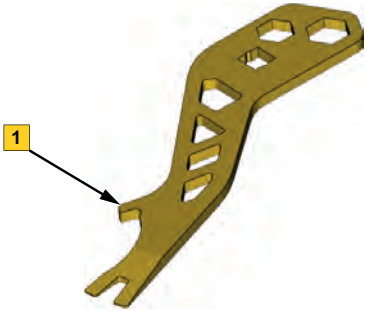

1. Dientes de ajuste de la suspensión.

Enganche de remolque

Ubicación del enganche del remolque.

El enganche para remolque está ubicado en la parte trasera del vehículo y atornillado al bastidor.

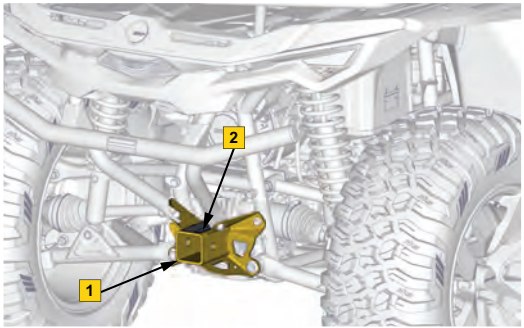

1. Módulo para enganche del remolque
2. Pesos de remolque y pluma - Etiqueta de advertencia.

Funcionamiento del enganche para remolque.

Enganche práctico para arrastrar un remolque u otro equipamiento.

Instale una bola de tamaño adecuado de acuerdo con las recomendaciones del fabricante del remolque.

ADVERTENCIA

Asegúrese de instalar una bola del tamaño adecuado para el equipo que va a remolcar.

Consulta **la etiqueta de advertencia "Towing and Tongue Weight - Warning Label"** (remolque y peso de la lanza), además de **las especificaciones técnicas** del vehículo, para conocer las recomendaciones sobre transporte de cargas y remolque.

Antes de conducir el vehículo, asegúrese de que el arnés para remolque esté conectado al conector del arnés del remolque del vehículo.

MODOS DE FUNCIONAMIENTO

Modos de tracción del tren motriz

Antes de cambiar entre los modos 2WD o 4WD, detenga el vehículo por completo.

AVISO
Pueden ocurrir daños al diferencial delantero si se utiliza el sector 2WD/4WD mientras que el vehículo está en movimiento.

Modo 2WD

En el modo 2WD, la potencia del sistema de propulsión de alto voltaje se transmite únicamente a las ruedas traseras.

Para habilitar el modo 2WD, presione la parte **INFERIOR** del interruptor selector.

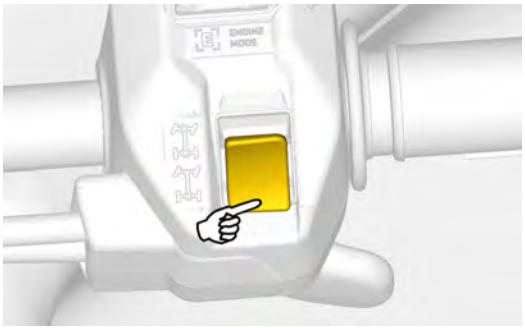

Típico

Modo de tracción en las cuatro ruedas (4WD)

En el modo 4WD, la potencia del sistema de propulsión de alto voltaje se distribuye entre las ruedas delanteras y traseras.

Para habilitar el modo 4WD, presione la parte **SUPERIOR** del interruptor selector.



Típico

Modos de dirección asistida dinámica (DPS en inglés)

La dirección asistida dinámica (DPS) de modo triple ofrece una asistencia de dirección fácil al conductor. El nivel de asistencia se adaptará automáticamente de acuerdo con la velocidad del vehículo y la demanda del conductor, para proporcionar una dirección asistida máxima a bajas velocidades, cuando la exigencia suele ser mayor. Conforme aumenta la velocidad, la asistencia se reduce progresivamente para mantener la máxima precisión y sensación al volante del conductor.

Es posible elegir entre tres modos de asistencia: Mínimo, Medio y Máximo. Cada modo seguirá adaptándose automáticamente a la velocidad del vehículo y a las demandas del conductor, por lo que no requiere de cambios mientras se conduce. Estos modos se usan para ajustar el nivel de asistencia conforme a las preferencias de cada conductor.

El vehículo incluye los siguientes modos de DPS preajustados de fábrica:

MODOS DPS	
DPS MÁX.	Asistencia a la dirección máxima
DPS MED	Asistencia a la dirección media
DPS MIN	Asistencia a la dirección mínima

Para cambiar el modo DPS utilizando el interruptor multifuncional, el vehículo debe estar “ON” (encendido).

Para seleccionar un modo DPS:

- Presione repetidamente el botón de ajuste de conducción hasta que aparezca en la pantalla multifunción el menú DPS (ícono de dirección).

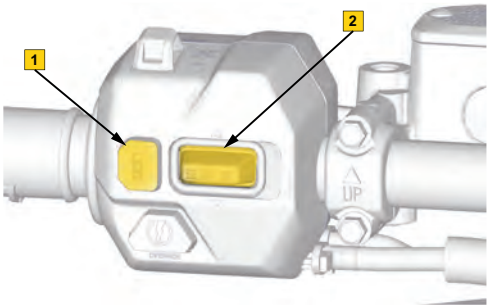

1. Botón de ajustes de conducción
2. Interruptor de control de menús

- Mueva el interruptor del “Menu control” hacia arriba o hacia abajo para seleccionar el modo DPS deseado.



- Presione **OK** en el interruptor de control para confirmar la selección, o simplemente espere a que el menú DPS desaparezca por sí solo.

Modalidades del motor

Este vehículo está equipado con dos modos específicos, además del modo **NORMAL,** que pueden seleccionarse:

- **TRABAJO**
- **DEPORTIVO**

Modo de TRABAJO

El modo **WORK** ofrece una respuesta más suave de la palanca del acelerador.

Modo SPORT

El modo **SPORT** ofrece una respuesta más rápida y precisa de la palanca del acelerador. Se puede activar con todos los tipos de llave y proporciona la potencia máxima posible.



El modo del motor puede modificarse utilizando el **selector de modo de motor** que se ubica en el interruptor multifuncional derecho. Consulte Funcionamiento del interruptor multifunción derecho, página 3-22.

Función de anulación de límite de velocidad

Esta función permite sobrepasar temporalmente el límite de velocidad del vehículo, cuando se utiliza en reversa o cuando el modo limitador de velocidad está habilitado para el avance.

NOTA:
Asegúrese de que la zona alrededor del vehículo es segura antes de utilizar el modo de anulación.
El modo de anulación únicamente se puede utilizar a baja velocidad y cuando el vehículo esté atrapado en barro u otros terrenos blandos.
No utilice el modo de anulación cuando conduzca normalmente en reversa, ya que esto podría generar una velocidad excesiva.
No utilice el modo de anulación cuando esté conduciendo con normalidad ya que podría darse una pérdida de control.

Para habilitar la función de anulación de la velocidad, siga el procedimiento que se indica a continuación:

1. Mantenga presionado el botón **"Start"** y luego presione gradualmente la palanca del acelerador.

NOTA:
Al utilizar la función de anulación (override), aparecerá una notificación en la pantalla multifunción confirmando que la función está habilitada.

2. Para desactivar la función de anulación, simplemente suelte el botón **"Start";** la limitación de velocidad predeterminada o la

que se haya configurado previamente, volverá a aplicarse.

ADVERTENCIA

No utilice el modo de anulación de la velocidad cuando conduzca normalmente en reversa, ya que esto podría generar una velocidad excesiva.

En reversa, el modo de anulación de velocidad solo debe usarse a baja velocidad cuando el vehículo esté atascado en lodo o en terreno blando, y asegurándose de que el área alrededor del vehículo esté despejada y segura.

Modos de regeneración

Al habilitar el vehículo aparece la siguiente advertencia. Debe leerse y confirmarse.

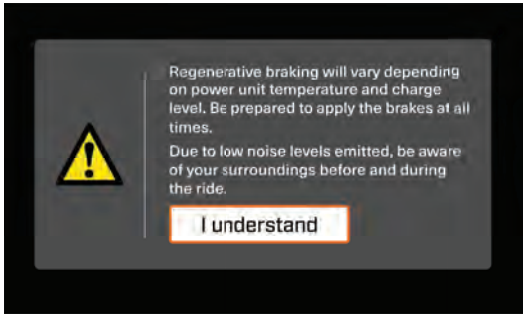

Durante la desaceleración, la energía se devuelve automáticamente a la batería de alto voltaje. El nivel de energía recuperada y la desaceleración dependen de la temperatura de la batería y de su estado de carga (SOC), así como del modo de regeneración seleccionado. Se pueden habilitar tres modos de regeneración (Min, Med y Max) para ajustar el nivel de desaceleración según sus preferencias. El ajuste MAX permite una mayor desaceleración, devuelve más energía a la batería y reduce el uso de los frenos.



El frenado regenerativo no está disponible cuando el estado de carga (SOC) supera el 90 %, ni cuando la temperatura de la batería está por debajo de 0 °C (32 °F).

NOTA

Cuando el frenado regenerativo no está disponible y se cambia el sentido de marcha entre Avance **(D)** y marcha atrás **(R)**, el vehículo debe detenerse por completo antes de accionar la palanca del acelerador.

Para información sobre cómo preacondicionar la batería y optimizar su rendimiento en temperaturas frías, consulte Preacondicionamiento del vehículo, página 3-152.

Por lo tanto, no sustituye a los frenos del vehículo, que se deben usar para detener el vehículo.

PERÍODO DE RODAJE

Frenos

ADVERTENCIA

Los frenos nuevos no funcionarán con la máxima eficacia hasta que haya transcurrido el período de rodaje. Quizá el rendimiento de los frenos se vea reducido, por lo que deberá observar una precaución añadida.

Aplique una fuerza de frenado moderada las primeras 40 a 50 veces que frene.

DESCRIPCIÓN GENERAL DEL VEHÍCULO ELÉCTRICO (EV)

Componentes de alto voltaje

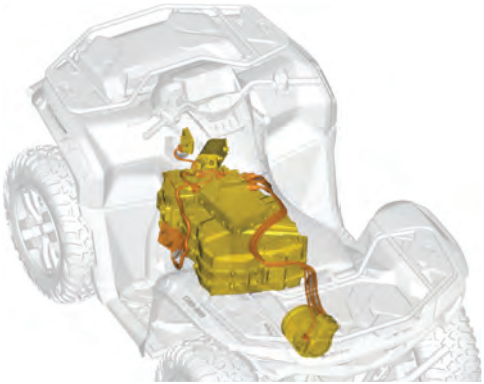

TÍPICO

⚠ PELIGRO

No manipule, corte o dañe de otra forma los cables de alto voltaje de color naranja. Siempre trate los cables de alto voltaje de color naranja como si estuviesen vivos y con corriente.

Los cables de alto voltaje se pueden identificar en el vehículo por su color naranja.

Puerto de carga

Ubicación del puerto de carga

El puerto de carga se encuentra en el lado izquierdo del vehículo.

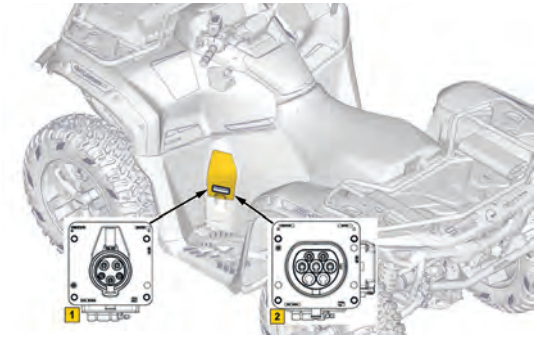

1. Puerto de carga: tipo 1(SAE J1772)
2. Puerto de carga: tipo 2 (Mennekes)

Funcionamiento del puerto de carga

Para acceder al puerto de carga puede abrir la tapa del puerto de carga. Según la configuración, el vehículo puede estar equipado con un conector de cable de carga de tipo 1 (SAE J1772), que se suele utilizar en América del Norte, o de tipo 2 (IEC 62196), como el que se utiliza en Europa. Utilice siempre un conector de cable de carga EVSE compatible con la configuración del vehículo.

El puerto de carga está equipado con un orificio de drenaje para permitir la evacuación del agua cuando se abre o se limpia la tapa del puerto.

Solo se puede producir un flujo de corriente entre la estación de carga (EVSE) y el vehículo si se cumplen estas condiciones:

- El cable de carga está conectado correctamente y adaptado al puerto de carga del vehículo.
- Los sistemas de refrigeración y carga del vehículo están activos.
- No hay fallas eléctricas presentes.

AVISO
El sistema de carga del vehículo solo acepta la carga de Nivel 1 (120 V) o de Nivel 2 (240 V). No es compatible con la carga rápida en corriente directa (DC-Fast Charging).

NOTA
Si la batería de 12 V está defectuosa u ocurren otras fallas eléctricas, el sistema de carga del vehículo no se activará. Asegúrese de que la batería de 12 V esté en buen estado y recárguela según sea necesario.

Equipo de suministro de vehículos eléctricos (EVSE)

El cable del equipo de suministro de vehículos eléctricos (EVSE) que se utiliza para cargar el vehículo debe ser compatible con un conector del puerto de carga tipo 1 (SAE J1772) o tipo 2 (IEC 62196), dependiendo de la configuración del vehículo.

ADVERTENCIA

Los vehículos equipados con un conector de carga de tipo 1 (J1772) solo se deben cargar solamente con una estación de carga equipada con un CCID (dispositivo de interrupción de la corriente de carga, de conformidad con la norma UL2231).

ADVERTENCIA

Los vehículos equipados con un conector de carga de tipo 2 (IEC 62196) solo se deben cargar con una estación de carga equipada con un RCD (dispositivo de corriente residual, de conformidad con la norma IEC61851).

Según la región, la carga del vehículo se puede hacer utilizando estaciones de carga de 120 V (60Hz) o de 240 V (50/60 Hz).

ADVERTENCIA

Desconecte de inmediato la EVSE del vehículo si el enchufe o la toma de la pared se sienten calientes al tacto o emiten olores inusuales.

ADVERTENCIA

No use cables de extensión o adaptadores con una EVSE.

ADVERTENCIA

No utilice una EVSE si el enchufe no tiene una conexión adecuada con la toma de la pared o si esta última presenta algún signo de daño u óxido.

ADVERTENCIA

No utilice una EVSE si el cable está desgastado, si el aislamiento está roto o si presenta algún otro signo de daño.

Batería de propulsión de alto voltaje de iones de litio

ADVERTENCIA

El servicio técnico de la batería de alto voltaje solo debe ser realizado por un técnico autorizado. No abra ni manipule la batería de ninguna manera. Contacte a un distribuidor autorizado de BRP para el servicio técnico de la batería.

ADVERTENCIA

No utilice la batería de alto voltaje como fuente de energía estacionaria o para un propósito diferente al previsto en este vehículo.

AVISO
Evite descargar la batería de alto voltaje por completo al 0 %. La batería accionará un limitador de potencia/tracción cuando el estado de carga sea bajo. Sin embargo, descargar la batería por completo al 0 % podría dañarla e impedir el uso del vehículo. No se puede recargar la batería si está muy agotada.

El sistema tiene diferentes circuitos eléctricos.

- Circuito de alto voltaje de CC: vincula la batería, el cargador, el inversor, y brinda energía al sistema de propulsión del vehículo.
- Circuito de 12 V de CC: se usa para alimentar a componentes auxiliares, como los módulos de control, las luces y el sistema de infoentretenimiento.
- Circuito de 120 V(240 V de CA: se usa durante la carga del vehículo.

Los circuitos de alto voltaje y de 12 V están conectados mediante el convertidor DC-DC ubicado dentro de la batería de propulsión de alto voltaje (HV).

La batería HV está compuesta por múltiples celdas selladas de ion-litio que almacenan la energía utilizada para impulsar el vehículo.

Durante condiciones de uso normal, la batería de propulsión de alto voltaje también brinda corriente de carga a través del conversor de CC-CC a la batería auxiliar de 12 V. La batería de 12 V también se puede cargar cuando el vehículo está conectado a un EVSE.

Todas las baterías se degradan a lo largo del tiempo. La eficiencia de la batería de alto voltaje variará en función del tiempo de servicio, las condiciones de operación y las condiciones externas de temperatura.

Sistema de gestión de la batería (BMS)

El paquete de la batería de alto voltaje está equipado con un sistema de gestión de la batería (BMS) que monitorea la condición de la batería de propulsión de alto voltaje. El BMS optimiza la carga y en ciertas ocasiones interviene para prevenir daños a la batería de propulsión de alto voltaje (HV). Esta intervención incluye solicitudes para reducir o detener el flujo de carga, si es necesario.

El BMS también estima la potencia disponible que puede extraerse o restaurarse de la batería de propulsión de alto voltaje (HV) durante el funcionamiento. Si se requiere, puede limitar la energía según se necesite.

Efecto de la temperatura

Para una óptima vida útil y un rendimiento a largo plazo de la batería, siempre que sea posible, evite exponer el vehículo a temperaturas ambiente superiores a 40 °C (104 °F) o inferiores a -20° C (-4° F) por períodos prolongados.

ADVERTENCIA

No exponga el vehículo a una temperatura ambiente superior a 60° C (140° F).

La carga en temperaturas extremas puede limitar la velocidad de carga de la batería de alto voltaje. Cuando el paquete de la batería tiene una temperatura interna fuera del rango adecuado, el Sistema de Gestión de la Batería (BMS en inglés) interviene y solicita al sistema de refrigeración que lleve la temperatura al rango adecuado.

NOTA:
El calentador a bordo solo puede activarse cuando el vehículo está conectado con cable EVSE en un tomacorriente adecuado.

La carga óptima estará disponible cuando la temperatura interna de la batería de alto voltaje haya alcanzado el rango adecuado. El ventilador del radiador también puede activarse para optimizar la temperatura interna de la batería durante la carga y el uso del vehículo.

Conducir en condiciones de temperaturas extremas también puede afectar el desempeño general y la autonomía del vehículo. El acondicionamiento previo del vehículo mejorará su desempeño en temperaturas frías. Consulte Preacondicionamiento del vehículo, página 3-152 para obtener más información.

Durante el funcionamiento del vehículo , la temperatura interna de la batería puede visualizarse cundo se selecciona en el **indicador personalizado**. Consulte Indicador personalizado, página 3-33 para obtener más información.

Información del rendimiento de la carga.

Temperatura interna de la batería de alta tensión (HV)	*Notificación en pantalla*	*Rendimiento de la carga*
Más de 50 °C (122 °F)	Batería de propulsión Alta temperatura-Enfriamiento	Reducción moderada del desempeño. El tiempo de carga será mayor para permitir que el sistema de refrigeración ajuste su temperatura.
De 45°C (113 °F) a 50 °C (122 °F)	Batería de propulsión Alta temperatura-Enfriamiento	Reducción moderada del desempeño. El tiempo de carga será mayor para permitir que el sistema de refrigeración ajuste su temperatura.
De 10 °C (50 °F) a 45 °C (113 °F)	N/A	NORMAL El sistema de refrigeración conservará su temperatura durante la carga.
De 0 °C (32 °F) a 10 °C (50 °F)	Batería de propulsión Baja temperatura - Modo de calentamiento	Reducción moderada del desempeño. El tiempo de carga será ligeramente mayor para permitir que el sistema de refrigeración ajuste su temperatura.

Temperatura interna de la batería de alta tensión (HV)	***Notificación en pantalla***	***Rendimiento de la carga***
Menos de 0 °C (32 °F)	Batería de propulsión Baja temperatura - Modo de calentamiento	Reducción moderada del desempeño. El tiempo de carga será mayor para permitir que el sistema de refrigeración ajuste su temperatura.
Menos de –30 °C (–22 ° F)	Batería de propulsión Baja temperatura - Modo de calentamiento	Importante reducción del desempeño Se requiere que la batería de 12 V esté en buen estado para activar el sistema.

Información sobre el desempeño de conducción

Temperatura interna de la batería de alta tensión (HV)	*Información del vehículo Gráfico de barras (Indicador personalizado, página 3-33)*	*Testigo*	*Desempeño*
Más de 55 °C (131 °F)	10 bar	 Parpadeando	Sobrecalentamiento — Desempeño extremadamente limitado y el vehículo podría no funcionar (autoprotección interna). Deje que el vehículo se enfríe.
De 50 °C (122 °F) a 55 °C (131 °F)	De 8 a 9 bar		Alta temperatura — Reducción moderada del desempeño (autoprotección interna). Deje que el vehículo se enfríe o reduzca la intensidad de su uso.
De 0 °C (32 °F) a	De 4 a 7 bar	-	Rango de temperatura de funcionamiento. Desempeño normal.

Temperatura interna de la batería de alta tensión (HV)	***Información del vehículo Gráfico de barras (Indicador personalizado, página 3-33)***	***Testigo***	***Desempeño***
50 °C (122 °F)			
De -15 °C (5 °F) a 0 °C (32 °F)	De 2 a 3 bar		Ligera reducción del desempeño. La regeneración no está disponible. El vehículo se calentará automáticamente durante el uso. Realice el acondicionamiento previo para incrementar el desempeño y la autonomía de su vehículo.
De -20 °C (-4 °F) a -15 °C (5 °F)	1 bar		Reducción moderada del desempeño. Realice el acondicionamiento previo para incrementar el desempeño y la autonomía de su vehículo.

Temperatura interna de la batería de alta tensión (HV)	***Información del vehículo Gráfico de barras (Indicador personalizado, página 3-33)***	***Testigo***	***Desempeño***
De -30 °C (-22 °F) a -20 °C (-4 °F)	0 bar		El vehículo se encenderá, pero no funcionará. Conéctelo a una estación de carga y realice el acondicionamiento previo hasta alcanzar el nivel de temperatura deseado.
Menos de –30 °C (–22 °F)	0 bar		El vehículo no encenderá ni funcionará. Trasládese a un área más cálida o conéctelo a una estación de carga.

Estado de carga de la batería de alto voltaje

El vehículo funciona mejor cuando se lo carga con regularidad. La batería de alto voltaje no necesita descargarse por completo antes de volver a cargarla. En vez de esperar a que la carga sea demasiado baja para volver a cargar la batería, aproveche cada oportunidad para cargarla cuando no está utilizando el vehículo.

AVISO
Si el estado de carga (SoC) de la batería de alto voltaje es extremadamente bajo, debe conectarse en un plazo máximo de 24 horas después de haberse descargado, a fin de evitar daños y preservar su vida útil.

El estado de la carga (SoC) también se refiere al nivel de carga de la batería de AV, en porcentaje. En un rango de 0 % a 100 %, el estado de carga (SoC) indica la capacidad disponible de la batería de alto voltaje (HV).

Usar el vehículo con un SoC de la batería de alto voltaje entre 20 % y 80 % es óptimo para la longevidad de la batería.

Estado de salud (SoH) de la batería de alto voltaje

El estado de salud (SoH) se refiere a la condición actual de la batería de alto voltaje (HV) en comparación con su estado inicial cuando era nueva.

El ciclo de vida de la batería de alto voltaje está directamente relacionado con su SoH. Cuando la batería de alto voltaje envejeces, se produce una pérdida gradual de rendimiento y rango.

Para ayudar a preservar un buen SoH y minimizar la degradación:

- Evite aceleraciones bruscas frecuentes o velocidades altas sostenidas al conducir.
- Se recomienda cargar su vehículo a un máximo de 80 % de estado de carga (SoC) para aumentar la vida útil de la batería.

El uso de un cargador nivel 1 (120 V o 240 V / 16 A) o de un EVSE lento requiere más tiempo, pero es mejor para la batería de alto voltaje. La velocidad a la que ingresa la electricidad a la batería tiene un impacto directo en el rendimiento a largo plazo de la batería de alto voltaje.

Usar un cargador de nivel 2 (240 V/30 amp) es ideal para cargas rápidas durante un viaje. Si dispone de tiempo para usar un EVSE de nivel 1, la batería de alto voltaje se beneficiará de un menor esfuerzo.

Maximice las prácticas óptimas descritas arriba para obtener el máximo rendimiento de la batería de alto voltaje. La degradación química no puede detenerse, pero sí puede reducirse para optimizar el estado de salud (SoH) de la batería de alto voltaje.

Recarga del vehículo

⚠ ADVERTENCIA

No use un adaptador múltiple ni cables de extensión.

⚠ ADVERTENCIA

Las personas con dispositivos médicos eléctricos, como marcapasos o desfibriladores cardiovasculares, deben consultar a su médico para obtener recomendaciones relacionadas con los vehículos eléctricos y el equipo de suministro de vehículos eléctricos (EVSE).

AVISO

Cuando se dispone de conexión de red:

1. Para el suministro de corriente durante la carga de un vehículo, solo se puede utilizar un generador portátil equipado con inversor. El uso de otros generadores puede generar una salida eléctrica inestable (tensión/frecuencia) debido a variaciones de la carga, fluctuaciones en el nivel de combustible, las condiciones térmicas de funcionamiento u otros factores, lo que podría dañar el vehículo o el sistema de carga.
2. Solo se puede utilizar un generador con neutro conectado a tierra desde fábrica, para el suministro de energía durante la carga del vehículo. De otra forma, el vehículo impedirá la carga por motivos de seguridad.

Asegúrate de que el generador inversor portátil que uses está calificado para suministrar por lo menos, la potencia de carga necesaria y que cumple con los

requisitos especificados en las secciones Equipo de suministro de vehículos eléctricos (EVSE), página 3-125 y 6 Especificaciones técnicas, página 6-2.

AVISO

Para prevenir posibles daños en los terminales debido a presencia de suciedad y residuos, asegúrese de que el capuchón protector y la tapa del puerto de carga estén cerrados y asegurados cuando no esté cargando el vehículo. Si se acumulan residuos en los terminales con el tiempo, no use herramientas para limpiarlos. Utilice aire comprimido, un paño suave o agua a baja presión para limpiar.

NOTA

Cuando el vehículo esté conectado a una estación de carga de nivel 1 (120 V), su recarga será compatible posible a temperaturas superiores a - 10° C (50° F) en óptimas condiciones.

Las más altas prestaciones se obtendrán cuando el vehículo se conecte inmediatamente después de su uso. Si utilizas un accesorio de nivel 1 elaborado por BRP para carga, consulta los consejos relacionados que encuentras en las instrucciones de operación disponibles en la dirección: https://instructions.brp.com/.

Para cargar la batería de propulsión de alto voltaje:

1. Detenga el vehículo en una superficie plana.
2. Coloque la palanca de cambios en **P** (estacionamiento).
3. Accione el seguro de la palanca de freno.

4. Asegúrese de que el interruptor de apagado esté en posición **OFF**.
5. Abra la tapa abatible del puerto de carga.



6. Retire el capuchón protector del puerto de carga.



7. Asegúrese de que el conector del puerto de carga esté libre de suciedad, residuos y agua.

8. Inserte el conector del cable de carga del EVSE en el puerto de carga del vehículo.



9. Asegúrate de que el cable de carga del EVSE esté acoplado correctamente en el puerto de carga del vehículo.

NOTA
En un vehículo con un puerto de carga tipo 2 (Mennekes), el cable de carga se bloqueará automáticamente cuando lo detecte el vehículo.

La pantalla del vehículo mostrará la pantalla de carga.



IMPORTANTE
Asegúrese de que el límite y/o la programación de carga correspondan a sus necesidades. La recarga del vehículo solo se iniciará conforme a los parámetros correspondientes seleccionados para el vehículo; y cuando la temperatura interna de la batería sea propicia. Consulte Preacondicionamiento del vehículo, página 3-152 para obtener más información.
La pantalla se apagará al retirar la llave de la unidad D.E.S.S y la carga continuará hasta que el estado de carga (SoC) de la batería alcance el nivel seleccionado (80 % o 100 %) o hasta que se desconecte la unidad EVSE.

10. Retire el sistema D.E.S.S. Llave del vehículo.

El estado de carga del vehículo puede ser monitoreado con la luz de la consola. La luz parpadea mientras la carga está en proceso.



NOTA
En vehículos con puerto de carga Tipo 2 (Mennekes), la llave D.E.S.S debe estar en su unidad para desbloquear el cable de carga EVSE mediante el interruptor multifuncional izquierdo.

Momentos ideales para cargar el vehículo

Puede ser útil evitar cargar el vehículo en las “horas pico”, si es posible. Las horas pico son aquellos momentos con mayor demanda de energía en la red eléctrica. Por lo general, la carga por la noche evita las horas pico. Cargar el vehículo en momentos como este puede ayudar a mantener bajos los costos de carga. Consulte a su compañía eléctrica para obtener más información.

La programación de carga del vehículo puede determinarse utilizando el **"Ajuste de programación"** que encuentras en el menú **"Energía"** de la pantalla multifunción.

Configuración de recarga del vehículo

La configuración de recarga del vehículo puede ajustarse mediante el menú **"Energy"** en la pantalla multifunción, cuando se cumplan las siguientes condiciones:

- La llave D.E.S.S. esté colocada en su unidad.
- El vehículo está conectado a una estación EVSE y/o está encendido y detenido.

Mantenga presionado el botón **"Ride Settings"** (ajustes de conexión) en el interruptor multifuncional izquierdo.



Utilice el interruptor **"Menu Control"** (control de menús) para seleccionar el menú **"Energy"** (energía) y presione **"OK"** para confirmar la selección.





El menú **“Energy”** permite el acceso a las siguientes funciones y parámetros de recarga del vehículo:

- Desbloquear el cable de carga (vehículos equipados con un puerto de carga tipo 2)
- Programar
- Límite de carga

Ajuste de programación

El ajuste de programación permite que la recarga del vehículo inicie y se detenga en un momento predefinido, según las preferencias del usuario.

Utilice el interruptor **"Menu Control"** (control de menús) para seleccionar la opción **"Schedule"** (programación), y presione **"OK"** para confirmar la selección.

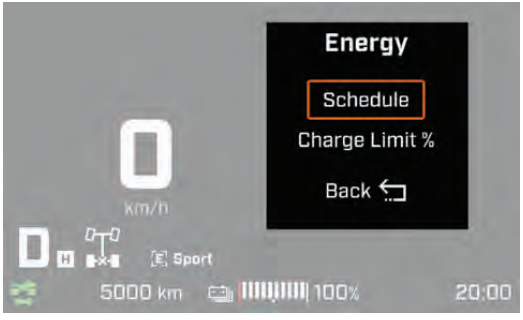

Utilice el interruptor **"Menu Control"** (control de menús) para activar o desactivar la carga programada (**On/Off**) y presione **"OK"** para confirmar la selección.

1. Ajuste de programación



NOTA:
Establezca el programa de carga a fin de determinar los momentos de inicio y finalización utilizando el interruptor **"Menu Control"** (control de menús). Presione **"OK"** para confirmar la selección.

Ajuste del límite de carga

El ajuste del límite de carga permite que la recarga del vehículo se detenga en un momento predefinido (SoC), según las preferencias del usuario.

Utilice el interruptor **"Menu Control"** (control de menús) para seleccionar la opción **"Charge Limit"** (límite de carga), y presione **"OK"** para confirmar la selección.



Ajuste del límite de carga

Utilice el interruptor **"Menu Control"** (control de menús) para seleccionar el límite de carga, y presione **"OK"** para confirmar la selección.

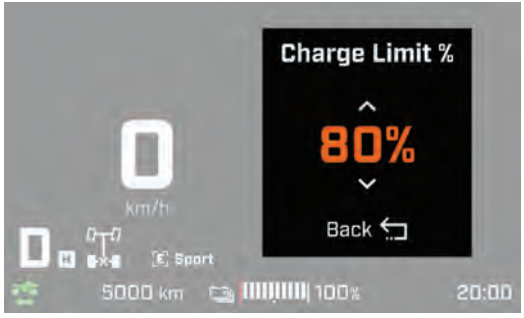

NOTA:
El límite de carga del vehículo puede configurarse en 80 % o 100 % del estado de carga (SoC).

Retiro del cable de carga del vehículo (conector de tipo 1)

Para retirar el cable de carga en vehículos equipados con un puerto de carga tipo 1 (SAE J1772), proceda de la siguiente manera:

1. Desconecte el cable de carga EVSE del puerto de carga del vehículo.



Conector de carga de tipo 1 SAE J1772 (referencia)

1. Mantenga presionado el botón de liberación durante un segundo.

2. Hale el cable de carga para retirarlo de su puerto.

ADVERTENCIA

No extraiga la pistola de carga sin haberla desbloqueado previamente.

2. Coloque el capuchón protector en el puerto de carga del vehículo.



3. Cierre la tapa del puerto de carga.

Retiro del cable de carga del vehículo (conector de tipo 2)

Para retirar el cable de carga en vehículos equipados con un puerto de carga tipo 2 (Mennekes), proceda de la siguiente manera:

1. Ingresa la llave D.E.S.S. en su unidad y presiona el **botón de** arranque  para encender la pantalla.
2. Manten presionado el botón **“Ride Settings”** (ajustes de conexión)  para acceder al menú **“Energy”** (energía).

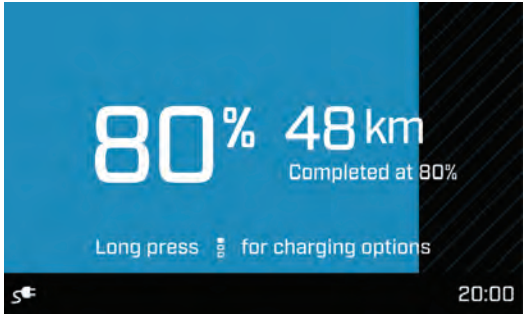

3. En el menú **“Energy”** utiliza el interruptor del**“Menu control”**(control de menús)



para seleccionar la opción **Unlock Charging Cable** (desbloquee el cable de carga) **“OK”** para confirmar la selección.

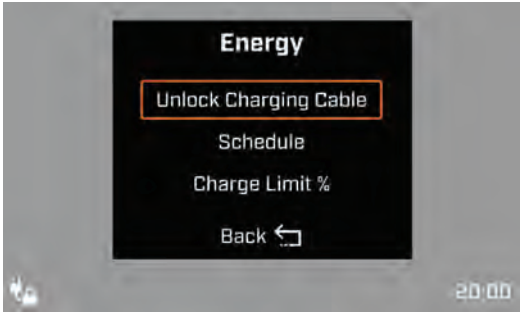

4. Retire el cable EVSE del puerto de carga.



ADVERTENCIA

No extraiga la pistola de carga sin destrabarla primero.

5. Coloque el capuchón protector en el puerto de carga del vehículo.



6. Cierre la tapa del puerto de carga.

Preacondicionamiento del vehículo

Cuando la temperatura interna de la batería de alto voltaje del vehículo sea inferior a 0 °C (32 ° F), se recomienda preacondicionar el vehículo si necesitas obtener el máximo rendimiento y aumentar la autonomía.

El preacondicionamiento del vehículo puede realizarse de la siguiente manera:

1. Conecte el vehículo a una estación de carga (EVSE). Consulte Recarga del vehículo, página 3-137.
2. Presione y suelte el botón **“Start”** para activar el vehículo; esto iniciará el preacondicionamiento.

NOTA

El preacondicionamiento del vehículo durante 15 minutos será suficiente en la mayoría de las situaciones cuando esté conectado a una estación de carga de nivel 2 (240 V).

El uso de una estación de nivel 1 EVSE para el acondicionamiento previo, aunque es posible, no se recomienda porque podría resultar un proceso muy largo y no se obtendría mayor calor.

Bajo condiciones climáticas de frío extremo, se puede alimentar el vehículo en estaciones de carga de Nivel 2 (240 V).

3. Espere hasta alcanzar el nivel de temperatura deseado.

NOTA
Durante el acondicionamiento previo, presione el botón **Start** (arranque) o el de **Setting** (configuración) para activar la pantalla del vehículo y consultar su estado.

NOTA
La temperatura interna de la batería de alto voltaje se muestra en el **indicador personalizado,**cuando la **información del vehículo** se seleccione. Para consultar la temperatura interna de la batería de alto voltaje utilizando la pantalla multifunción, el vehículo debe ser activado y el cable de carga EVSE desconectado del puerto de carga.

4. Desconecte el vehículo de la estación de carga (EVSE).

Encendido del vehículo

Para activar el vehículo:

1. Coloque la llave D.E.S.S del vehículo en su unidad.
2. Coloque la palanca de cambios en la posición **“Park” (P)** (parqueo).
3. Pulse el botón **“START”** (arranque) para encender el vehículo.



NOTA:El sistema eléctrico se apagará 10 segundos después de extraer la llave D.E.S.S. El sistema se apagará después de 30 segundos si el interruptor de **paro** está en la posición **“STOP”** (paro).

4. Lea e indique el reconocimiento de la declaración de advertencia.

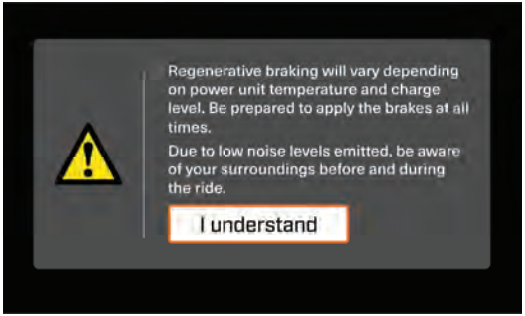

ADVERTENCIA

El freno regenerativo variará según la temperatura de la unidad de potencia y el nivel de carga. Esté preparado para accionar los frenos en todo momento.

Debido a los bajos niveles de ruido emitidos, sea consciente de su entorno antes y durante el recorrido.

El vehículo se encuentra posición “ON” (encendido) Se muestra la marcha “Park” (P) (parqueo). También se muestra el mensaje “STOP SWITCH ACTIVATED” (interruptor de parada activado).



5. Coloque el interruptor de parada a la posición **“ON”**.

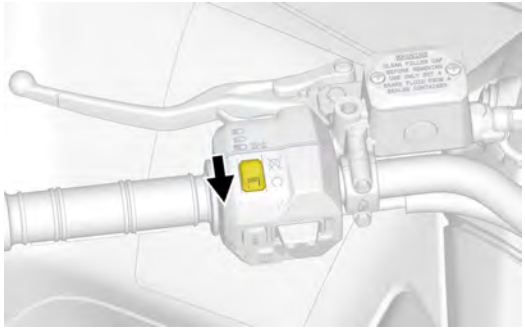

Listo para avanzar

Cuando esté listo (a) para avanzar, coloque la palanca de cambios en la posición de marcha alta **(H)** o baja **(L)**. Consulte Cambio de marcha, página 3-160.

Al hacerlo, se activará el sistema de propulsión del vehículo y éste podrá avanzar al presionar la palanca del acelerador.

Puedes reconocer que el sistema de propulsión del vehículo está activado cuando:

- El ícono del vehículo aparece en la esquina inferior de la pantalla multifunción.
- el indicador de la dirección de propulsión se muestra, ya sea hacia adelante **(D)** o hacia atrás **(R)** ;
- el indicador circular derecho destella con luz azul.

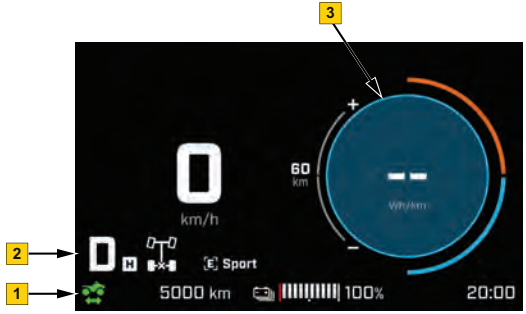

1. Icono del vehículo
2. Dirección de tracción seleccionada
3. Pulso azul del medidor circular derecho.

Una vez que el vehículo comience a avanzar, la pulsación azul se detendrá, pero el ícono del vehículo y el indicador de la dirección de tracción seleccionada permanecerán visibles. Cuando el vehículo está detenido, el medidor circular derecho se llena de color azul claro, lo que indica que el vehículo sigue listo para avanzar.

ADVERTENCIA

Evite el movimiento involuntario del vehículo. La presión accidental sobre la palanca del acelerador podría ocasionar lesiones graves, o incluso la muerte, del conductor o de terceros. Tenga en cuenta que este vehículo no produce ruido de motor que indique cuándo el sistema de propulsión está activado.

Verifique siempre el ícono del vehículo, el medidor circular derecho y la dirección de conducción (adelante**(D)** o reversa **(R)**) en la pantalla multifunción, antes de accionar la palanca del acelerador.

Si no hay interacción del usuario con el vehículo durante noventa (90) segundos, sonará una señal y el sistema de propulsión del vehículo se desactivará automáticamente. Para mantener el sistema de propulsión activo, presione el pedal o la palanca de freno; esto reiniciará el período de inactividad por otros noventa (90) segundos.

Cuando el sistema de propulsión del vehículo se haya desactivado automáticamente, este se apagará sistemáticamente después de diez (10) minutos de inactividad. Si necesitas mantenerlo encendido por más tiempo, presiona el freno de vez en cuando para restablecer el temporizador y disponer de otros diez (10) minutos.

Cuando el sistema de propulsión está desactivado, aparecerá el icono ON en la esquina inferior izquierda de la pantalla multifunción y no se verá ningún icono de conducción. El sistema de propulsión puede ser activado siguiendo uno de los métodos que se indican a continuación.

- Con el vehículo inmovilizado, desplaza la palanca de cambios hacia la posición de estacionamiento (P) y vuelve a colocar en la posición seleccionada.Observación:
  Al seleccionar un cambio, detenga el vehículo por completo y asegúrese de que esté inmovilizado; utilice los frenos si es necesario. En caso contrario, podrían producirse daños en la caja de cambios.
- Mantén presionado el pedal del freno y ´pulsa el botón de arranque.

Para desactivar el sistema de propulsión cuando el vehículo está detenido, proceda de la siguiente manera:

- Coloque la palanca de cambios en la posición **“PARK” (P)** (parqueo). Operación de la palanca del freno, página 3-25
- Pase el interruptor **“Run/Stop”** a la posición **“STOP”** (parada). Consulte Interruptor multifunción izquierdo, página 3-17; o

ADVERTENCIA

NUNCA deje el vehículo con el sistema de propulsión activo, ya que cualquier toque a la palanca del acelerador provocará su movimiento. Cuando no sea necesario mover el vehículo, coloque SIEMPRE la palanca de cambios en modo “PARK” y el interruptor **“Run/Stop”** en la posición “STOP”.

Uso de la marcha Atrás

El modo reversa puede activarse cuando la palanca de cambios esté en la posición alta **(H)** o baja **(L)** y "Drive" **(D)** aparezca en la pantalla multifunción.

Para activar el modo reversa, retire completamente el pulgar de la palanca del acelerador, luego presione y suelte el botón **"Start"** durante 0,5 segundos. La posición "Reverse" **(R)** será visible en la pantalla multifunción. Asegúrese de que el modo "Reverse" **(R)** esté habilitado antes de accionar la palanca del acelerador.

Para habilitar el modo de avance, presione y suelte nuevamente el botón **"Start"** (arranque). La posición "Drive" **(D)** (avance) será visible en la pantalla multifunción. Asegúrese de que el modo "Drive" **(R)** (avance) esté habilitado antes de accionar la palanca del acelerador.

El cambio de dirección (de avance a reversa o viceversa) es posible mientras el vehículo esté en movimiento a una velocidad inferior a 20 km/h (12 mph), siempre y cuando la palanca del acelerador esté completamente liberada mientras el botón **"Start"** se presiona y se suelta.

NOTA

Durante la conducción en reversa, el régimen de revoluciones del motor (rpm) está limitado, lo que limita igualmente la velocidad del vehículo en tal acción.

NOTA

Cuando el frenado regenerativo no está disponible y se cambia el sentido de marcha entre Avance **(D)** y marcha atrás **(R)**, el vehículo debe detenerse por completo antes de accionar la palanca del acelerador.

ADVERTENCIA

Al bajar por pendientes en marcha atrás, la gravedad puede incrementar la velocidad del vehículo por encima del límite de velocidad establecido para la marcha atrás.

Cambio de marcha

1. Pise el freno e inmovilice el vehículo.
2. Con el vehículo inmovilizado, seleccione la posición de la palanca de cambios deseada.

AVISO

Al seleccionar un cambio, detenga el vehículo por completo y asegúrese de que esté inmovilizado; utilice los frenos si es necesario. En caso contrario, podrían producirse daños en la caja de cambios.

Modo de limitador de velocidad

Este vehículo está equipado con un modo limitador de velocidad que permite al conductor establecer la velocidad máxima deseada.

Después de fijar el límite de velocidad en su valor SET (configurado), el operador debe mantener el acelerador presionado para conservar cualquier velocidad hasta ese valor. La velocidad no debe superar el valor configurado (SET).

Mientras conduzca bajo un ajuste de velocidad constante, el conductor debe mantenerse alerta y conservar plena conciencia de la situación.

Reducir la velocidad es cuestión de soltar la palanca del acelerador.

Activación del modo de limitador de velocidad

1. Seleccione el menú “Speed Limiter” (limitador de velocidad) utilizando el botón **“Ride Settings”** (ajustes de conexión) en el interruptor multifunción izquierdo.



2. Para seleccionar el límite de velocidad necesario para su tarea, existen dos opciones disponibles:

- Mueva el interruptor basculante hacia arriba hasta alcanzar el valor deseado y luego mantenga presionado el botón **OK** durante 1 segundo. El ícono se pondrá de color verde para confirmar su selección.
- Accione la palanca del acelerador y llévela a la velocidad deseada. Una vez que alcance o esté cerca de la velocidad deseada, mantenga presionado el botón **OK** durante 1 segundo. El ícono se pondrá de color verde para confirmar su selección. Después, mueva el interruptor basculante hacia arriba o hacia abajo para ajustar la velocidad exactamente a la deseada.

Desactivación del modo de limitador de velocidad

1. Seleccione el menú “Speed Limiter” (limitador de velocidad) utilizando el botón **“Ride Settings”** (ajustes de conexión) en el interruptor multifunción izquierdo.



2. Mantenga presionado el botón **OK** para deshabilitar el limitador de velocidad.



Estacionamiento del vehículo

ADVERTENCIA

Accione siempre el freno de mano cuando no se esté usando el vehículo. Para ello, accione la palanca de bloqueo del freno **y** moviendo la palanca de cambios en la posición “PARK” (estacionamiento).

Esto es especialmente importante cuando se aparca en pendiente. En pendientes pronunciadas o si el vehículo lleva carga, las ruedas deben quedar bloqueadas mediante piedras o ladrillos (o, preferiblemente, calzos de rueda).

ADVERTENCIA

Evita estacionar el vehículo en una pendiente pronunciada, ya que podría rodar cuesta abajo.

ADVERTENCIA

Evite aparcar en lugares en que las piezas calientes podrían iniciar un incendio.

1. Seleccione el terreno más llano posible para aparcar el vehículo.
2. Suelte la palanca del acelerador y utilice los frenos para detener completamente el vehículo.
3. Coloque la palanca de cambios en la posición P (estacionamiento).
4. Accione la palanca de bloqueo del freno.
5. Apague el vehículo accionando el interruptor “Run/Stop” (avance/parada) en la posición “STOP” y/o retire la llave D.E.S.S de su unidad.

PROCEDIMIENTOS ESPECIALES

Modo de potencia limitada.

El modo de potencia limitada se habilita automáticamente para proteger la unidad de potencia de alto voltaje, pero le permite continuar su recorrido en caso de una falla de componentes o bajo ciertas condiciones.

Este modo puede deberse a una falla eléctrica o a un mal funcionamiento de los sensores.

Cuando el modo de potencia limitada está habilitado, la lámpara piloto  se enciende (ON) únicamente como resultado de un mal funcionamiento del sistema, y se muestra en la parte superior de la pantalla digital.

En modo de potencia limitada, la potencia disponible es restringida y, por lo tanto, también la velocidad del vehículo.

Si continúa operando su vehículo en modo de potencia limitada durante un periodo prolongado, con un estado de carga bajo, la velocidad del vehículo se reducirá progresivamente hasta detenerse por completo. Agotar la energía de la batería de alto voltaje puede afectar su vida útil y debe evitarse. Lleve el vehículo al punto de carga más cercano (EVSE).

Si el modo de potencia limitada sigue habilitado después de recargar el vehículo, lleve el vehículo a su concesionario autorizado BRP para recibir servicio antes de volver a conducir o recargar.

Vehículo volcado

Cuando el vehículo haya volcado o permanezca inclinado sobre un lado, coloque de nuevo el vehículo sobre sus ruedas.

Revisa si existen daños en el vehículo.

ADVERTENCIA

No utilice nunca el vehículo si presenta daños.
Diríjase a un distribuidor autorizado de Can-Am.

Si el vehículo no presente daños, consulte Procedimientos de mantenimiento, página 4-26 y revise lo siguiente.

- Compruebe el nivel de refrigerante y rellene si es necesario.
- Compruebe el nivel de aceite del diferencial delantero y recargue si es necesario.
- Compruebe el nivel de aceite de la caja de cambios y rellene si es necesario.
- Compruebe el nivel de aceite de la transmisión final trasera y rellene si es necesario.
- Arranque el vehículo. Si observas un código o mensaje de avería en la pantalla multifunción, dirígete a un concesionario Can-Am autorizado.

Siempre que el vehículo vuelque, debe ser inspeccionado por un distribuidor autorizado de Can-Am.

Vehículo sumergido

Si la batería de alto voltaje del vehículo queda sumergida durante un periodo prolongado, no intente arrancar el vehículo de inmediato. Deje el vehículo en el exterior, en una zona segura, por al menos 48 horas, con la llave D.E.S.S retirada del vehículo.

Permanezca alerta a los signos de incendio de la batería de litio, como humo, sonidos de chisporroteo o siseo, u olor a quemado de la batería de alto voltaje.

Después de este periodo, tome precauciones adicionales al poner en marcha el vehículo.

Los vehículos eléctricos BRP cuentan con un sistema de monitoreo que indicará si existe una falla en el sistema de alto voltaje; esto será visible en la pantalla multifunción mediante íconos indicadores y mensajes de advertencia, según lo descrito en in Testigos e indicadores, página 3-40 .

Si se muestran notificaciones o se encienden luces de advertencia e indicadores, mantenga su vehículo estacionado en el exterior, en un lugar seguro, retire la llave D.E.S.S y será necesario llevar el vehículo a un concesionario autorizado de BRP lo antes posible.

PELIGRO

La batería de propulsión de alto voltaje de iones de litio o los componentes de alto voltaje pueden causar una descarga eléctrica o un incendio si presentan daños. No desconecte ni toque cualquier conexión expuesta o componentes dañados con los dedos desnudos, con herramientas sin aislamiento o con otros objetos metálicos. El contacto con corriente de alto voltaje ocasionará lesiones graves o incluso de muerte. Consulte Componentes de alto voltaje, página 3-121.

Una batería de alto voltaje de iones de litio puede tener fugas de electrolitos o generar gas inflamable. El contacto con electrolitos causará lesiones graves, enjuague el área afectada con agua y busque asistencia médica de inmediato.

El vehículo eléctrico solo debe levantarse o manipularse por personal debidamente capacitado, equipado y advertido de que el vehículo presenta riesgos de alto voltaje.

Póngase en contacto con el servicio de emergencia para obtener asistencia inmediata. Consulte Respuesta de emergencia, página 3-170.

Se puede encontrar información adicional en la *Guía de respuesta de emergencia* del vehículo, disponible en esta dirección:

- https://operatorsguides.brp.com/

En caso de un accidente

Dependiendo de la gravedad de la situación, se deben adoptar ciertas precauciones si se han producido daños a los componentes de alto voltaje que creen un riesgo de descarga eléctrica o fuego. Consulte Componentes de alto voltaje, página 3-121 para la ubicación de los componentes.

Los vehículos eléctricos de BRP tienen un sistema de monitoreo que indicará si el sistema de alto voltaje es defectuoso, esto será visible en la pantalla multifunción mediante iconos testigos y mensajes de advertencia.

- Permanezca alerta a los signos de incendio de la batería de litio, como humo, sonidos de chisporroteo o siseo, u olor a quemado de la batería de alto voltaje.
- Evite la manipulación innecesaria del vehículo.

Retire la llave D.E.S.S. de su unidad y deje que el vehículo se apague (la pantalla multifunción se apagará).

Si el vehículo se voltea, colócalo nuevamente sobre sus ruedas.

Realice una inspección visual de los componentes de alto voltaje que están a la vista, para detectar rasgaduras o cortes, etc.

⚠ PELIGRO

Evite el contacto directo con componentes dañados de alto voltaje.

Si se detecta algún daño, los componentes de alto voltaje pueden estar comprometidos y el contacto directo con la corriente de alto voltaje puede ocasionar lesiones graves o la muerte. No intente manipular el vehículo. Póngase en contacto con el servicio de emergencia para obtener asistencia inmediata. Consulte Respuesta de emergencia, página 3-170.

Si no se encuentra daño externo en los componentes de alto voltaje, coloque la llave D. E.S.S. en su unidad y encienda el vehículo.

Si en la pantalla multifunción se muestran códigos de falla o mensajes y/o si dicha pantalla no enciende, retira la llave D.E.S.S de su unidad y acude a un concesionario autorizado Can-Am. Consulte Respuesta de emergencia, página 3-170.

Si no aparece ningún código o mensaje en pantalla, siga el procedimiento que se indica a continuación.

Consulte el apartado Procedimientos de mantenimiento, página 4-26 y compruebe lo siguiente:

- Compruebe el nivel de refrigerante y rellene si es necesario. Evite conducir el vehículo si hay una fuga, el sistema de alto voltaje requiere un sistema de refrigeración que funcione bien.
- Compruebe el nivel de aceite del diferencial delantero y recargue si es necesario. Evite conducir su vehículo si hay una fuga.
- Compruebe el nivel de aceite de la transmisión final trasera y rellene si es necesario. Evite conducir su vehículo si hay una fuga.
- Realice una inspección previa completa. Consulte Lista de comprobación previa a la conducción, página 2-54.

El vehículo debe ser revisado lo antes posible y reparado por un concesionario autorizado Can-Am, si es necesario. En cualquier circunstancia, se debe estacionar/almacenar el vehículo en el exterior hasta que se haya completado la inspección.

ADVERTENCIA

Siempre asuma que un sistema de alto voltaje del vehículo que está dañado está cargado y con corriente. El servicio técnico de los componentes de alto voltaje del vehículo solo debe ser realizado por un técnico autorizado. No altere de ningún modo los componentes de alto voltaje.

ADVERTENCIA

Póngase en contacto con el servicio de emergencia local para obtener asistencia inmediata si observa algún signo de humo o incendio.

Respuesta de emergencia

Los vehículos eléctricos de BRP están equipados con características de seguridad para su protección. En caso de incidente, accidente o inmersión en agua, deben tomarse precauciones adicionales para protegerse de los riesgos de alto voltaje que puedan haberse generado por daños externos y/o internos en los componentes de alto voltaje.

Si se da esa situación, deje de usar el vehículo. Un distribuidor autorizado de BRP debe llevar a cabo la inspección del vehículo antes del próximo viaje. Póngase en contacto con el servicio de emergencia para obtener asistencia inmediata.

PELIGRO

La batería de propulsión de alto voltaje de iones de litio o los componentes de alto voltaje pueden causar una descarga eléctrica o un incendio si presentan daños. No desconecte ni toque cualquier conexión expuesta o componentes dañados con los dedos desnudos, con herramientas sin aislamiento o con otros objetos metálicos. El contacto con corriente de alto voltaje ocasionará lesiones graves o incluso de muerte.

Una batería de alto voltaje de iones de litio puede tener fugas de electrolitos o generar gas inflamable. El contacto con electrolitos causará quemaduras químicas graves; enjuague el área afectada con agua y busque asistencia médica de inmediato.

El sistema de alto voltaje del vehículo puede deshabilitarse utilizando los puntos de corte del circuito de corte para personal de emergencia (First Responder Cut Loop, FRCL). Estos pueden exponerse retirando el asiento del conductor. Consulte la **etiqueta FRCL** y Desmontaje del asiento, página 3-94.

El uso del FRCL está reservado para el personal de emergencia o los primeros intervinientes, solamente. El vehículo eléctrico solo debe levantarse o manipularse por personal debidamente capacitado, equipado y advertido de que el vehículo presenta riesgos de alto voltaje.

Se puede encontrar información adicional en la *Guía de respuesta de emergencia* del vehículo, disponible en esta dirección:

- operatorsguides.brp.com

TRANSPORTE DEL VEHÍCULO

Cuando se ponga en contacto con el servicio de transporte, pregunte si tienen un remolque de suelo plano, con rampa de carga o una rampa mecánica para elevar el vehículo con seguridad, y correas de sujeción. Asegúrese de que el transporte del vehículo se lleva a cabo correctamente, como se indica en esta sección.

AVISO

No remolque este vehículo detrás de un automóvil o de otro vehículo; esto podría dañar seriamente la transmisión.

AVISO

No utilice cadenas para asegurar el vehículo: pueden dañar los componentes de plástico y el acabado de la chapa.

ADVERTENCIA

Para evitar lesiones graves, la muerte o daños importantes a los componentes.

- No utilice nunca la cuerda/el cable del cabrestante para sujetar el vehículo durante el transporte.
- No conduzca nunca con la cuerda/el cable del cabrestante enganchado a una carga o a otro vehículo.
- Utilice el cabestrante exclusivamente cuando el vehículo esté atascado (nieve, barro, etc.).
- Consulte siempre las instrucciones del fabricante del cabestrante antes de tirar de cargas.

⚠ ADVERTENCIA

Asegúrese de que los asientos, accesorios y la carga, estén asegurados correctamente o quítelos para prevenir que se caigan a la carretera, y generen un peligro para los vehículos que le sigan.

⚠ ADVERTENCIA

Transporte siempre el vehículo mirando hacia adelante para evitar dañar el parabrisas y otros componentes. Los componentes pueden desprenderse durante el transporte.

⚠ ADVERTENCIA

Antes de intentar montar el vehículo en una plataforma o un remolque, asegúrese de respetar las siguientes precauciones de seguridad.

PRECAUCIONES DE SEGURIDAD	
Transporte de equipo	El elemento de transporte (plataforma o remolque) debe tener las dimensiones adecuadas y la capacidad de transportar con seguridad el vehículo.
Remolcado del vehículo.	No exceda la capacidad de remolcado y las especificaciones del vehículo. Asegúrese de que el remolque o la plataforma está correctamente sujeto al enganche del vehículo de remolcado.

PRECAUCIONES DE SEGURIDAD	
Visibilidad	Asegúrese de tener una buena visibilidad durante toda la maniobra.
Terreno	El vehículo de remolcado y el remolque debe estar en una superficie nivelada. Utilice calzos de rueda en el remolque y en el vehículo de remolcado para evitar cualquier movimiento.
Rampas	Utilice rampas adecuadas y sujételas al remolque o la plataforma. Evite las rampas con mucha pendiente.

PRECAUCIONES DE SEGURIDAD	
Transeúntes	Asegúrese siempre de que los transeúntes no estén cerca del vehículo o del equipo de remolcado mientras se sube.
Asiento y accesorios	Asegúrese de que todos los asientos, los accesorios y la carga estén fijados correctamente, o retírelos para prevenir que caigan a la carretera y generen un peligro para los vehículos que le sigan.

Uso de la potencia del vehículo para subir al equipo de transporte

Cuando el vehículo puede subir de manera autónoma, proceda del siguiente modo:

1. Lleve equipo de protección.
2. Seleccione el modo 4WD.
3. Al conducir, permanezca sentado en todo momento.
4. Asegúrese de que se alinea correctamente sobre los raíles o la plataforma.
5. Empiece desde una distancia adecuada de la plataforma o el remolque, para alinear el vehículo en línea recta con las rampas. Nunca intente girar mientras se acerca a la rampa. Es posible que las ruedas traseras no estén alineadas una vez acceda a la rampa y el vehículo puede caerse.
6. Ascienda lentamente con las ruedas delanteras a la rampa para verificar la alineación.
7. Retroceda el vehículo, verifique que la rampas siguen siendo seguras y avance a una velocidad adecuada.
8. Conduzca con cuidado el vehículo sobre la plataforma o remolque. Utilice una velocidad suficiente para subir sin patinar las ruedas o acelerar bruscamente. Evite acelerar mientras se encuentra sobre las rampas para evitar el movimiento de estas.
9. Si el remolque está inclinado hacia la parte delantera, deje rodar el vehículo sin acelerarlo.
10. Una vez subido el vehículo, Coloque la palanca de cambios en la posición de”Park”

estacionamiento y accione la palanca de bloqueo del freno.

Si el vehículo no se puede mover por sí mismo, o en el caso de riesgo de rebasamiento o si alguna condición peligrosa impide el embarque por sus propios medios, utilice un cabrestante.

Uso de cabestrante para arrastrar un vehículo a un equipo de transporte

Cuando el vehículo no puede subir de manera autónoma, proceda del siguiente modo:

ADVERTENCIA

Haga que le ayuden. Una persona debe estar en el vehículo para poder acceder al manillar del vehículo, los frenos y el interruptor del cabrestante, mientras que la otra persona controla el entorno y la seguridad de la maniobra.

ADVERTENCIA

Asegúrese de que el gancho del cabrestante se puede fijar con seguridad a un punto de anclaje adecuado. Utilice un aparejo adecuado.

1. Coloque la palanca de cambios en N (punto muerto).
2. Si el vehículo está equipado con un cabrestante y puede arrancarse de manera segura, utilícelo para subir el vehículo a la plataforma o al remolque.

NOTA
El vehículo se apagará automáticamente después de 3,5 minutos de inactividad. Con el vehículo aún en posición neutra, presione el botón **"Start"** (encender) para mantenerlo funcionando y evitar la descarga de la batería de 12 V.

3. Si no cuenta con un cabestrante, haga lo siguiente:
    1. Ate una cinta al anclaje del paragolpes delantero inferior.
    2. Sujete la correa al cable del cabrestante del vehículo que lo va a remolcar.
    3. Tire del vehículo hasta colocarlo en la plataforma o el remolque con el cabrestante.
4. Coloque la palanca de cambios en la posición "Park" (estacionamiento) y accione la palanca de bloqueo del freno.

Cómo asegurar el vehículo para su transporte

ADVERTENCIA

Para evitar lesiones graves, la muerte o daños importantes a los componentes.

- No utilice nunca la cuerda/el cable del cabrestante para sujetar el vehículo durante el transporte.
- No conduzca nunca con la cuerda/el cable del cabrestante enganchado a una carga o a otro vehículo.
- Utilice el cabestrante exclusivamente cuando el vehículo esté atascado (nieve, barro, etc.).
- Consulte siempre las instrucciones del fabricante del cabestrante antes de tirar de cargas.

ADVERTENCIA

No remolque este vehículo arrastrándolo con un automóvil ni otro tipo de vehículo. Utilice un remolque. No incline nunca este vehículo sobre un extremo para el transporte. El vehículo debe encontrarse en su posición de funcionamiento normal (sobre todas las ruedas).

Cuando transporte este vehículo, asegúrelo a la plataforma, al remolque o a la caja de transporte, utilizando los amarres adecuados. El uso de cuerdas normales no está recomendado.

1. Descargue las rejillas portaequipajes del vehículo antes del transporte.
2. Tire de los asientos hacia atrás y hacia arriba varias veces para verificar que están bien bloqueados y en posición.
3. Coloque la palanca de cambios en la posición de APARCAMIENTO (P).
4. Accione la palanca de bloqueo del freno.

5. Asegure el vehículo por los puntos de sujeción delantero y trasero, utilizando correas de amarre adecuadas.

⚠ ADVERTENCIA

Asegúrese de que todos los asientos, accesorios y carga estén fijados correctamente o quítelos para prevenir que se caigan a la carretera y creen un peligro para los vehículos que le sigan.

AVISO

La sujeción del vehículo por otros puntos podría ocasionar daños.

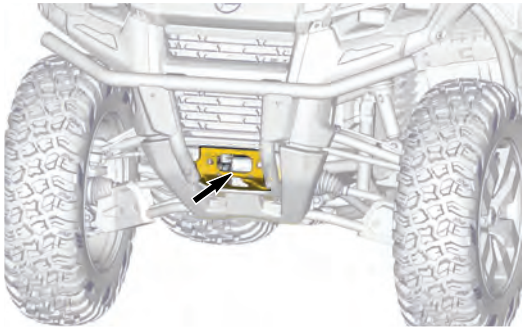

Puntos de sujeción delanteros

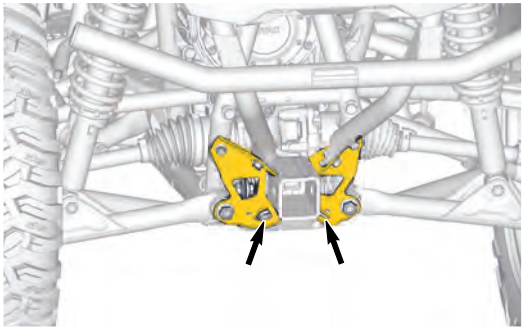

Puntos de sujeción traseros

Cómo retirar el vehículo del remolque

ADVERTENCIA

El vehículo puede haberse movido durante el transporte. Asegúrese de que el vehículo está correctamente alineado con las rampas antes de continuar.

ADVERTENCIA

La visibilidad será muy reducida al retroceder desde el remolque. Haga que le ayude un asistente para asegurarse de la alineación correcta y la seguridad del entorno.

Empuje o arrastre del vehículo

ADVERTENCIA

Nunca transporte este vehículo con la palanca de cambios en las posiciones “High (H)” (alta) o “Low (L)” (baja); la palanca debe colocarse “Neutral” (N) (neutro). Si no es posible seleccionar la posición Neutro (N) y la palanca de cambios queda atascada en Alta (H) o Baja (L), nunca permita que el sistema de propulsión del vehículo gire a una velocidad superior a 10 km/h (6 mph). Esto puede provocar que el motor genere un voltaje que cause daños importantes, sobrecalentamiento del motor y un comportamiento errático del vehículo. En casos excepcionales, un sobrecalentamiento extremo puede incendiar los componentes circundantes.

Si el vehículo no puede cargarse en una plataforma o no se dispone de una, y debe ser recuperado, puede ser izado con un cabrestante o remolcado temporalmente a baja velocidad, colocando la palanca de cambios en posición **“Neutral” (N)**, utilizando una cuerda de remolque sujeta al gancho de recuperación delantero. Consulte Ubicación de los ganchos de recuperación, página 3-106.

IZADO DEL VEHÍCULO

ADVERTENCIA

Nunca eleve las partes delanteras y traseras del vehículo sin asegurar los puntos de soporte.

Nunca eleve el vehículo utilizando solamente los puntos de soporte.

1. Active el modo 4Wd(si está disponible).

NOTA:
El modo 4WD se engrana cuando el vehículo está encendido y ha avanzado alrededor de un metro.

2. Coloque la palanca de cambios en la posición de APARCAMIENTO (P).
3. Bloquee los frenos.

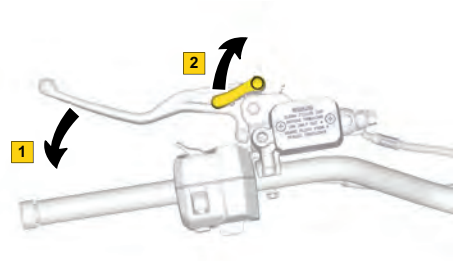

1. Accione los frenos
2. Bloquee los frenos

4. Levante el vehículo utilizando un mecanismo de elevación adecuado y áreas convenientes.

⚠ ADVERTENCIA

Asegúrese de que todas las ruedas están bloqueadas antes de elevar el vehículo. No sobrepase la capacidad de elevación del dispositivo. Use únicamente un dispositivo aprobado para la elevación de este tipo de vehículo. No mueva el vehículo con un dispositivo de elevación. Consulte las advertencias y las instrucciones del fabricante antes de usarlo.

5. Apoye el vehículo sobre soportes ajustables, teniendo en cuenta los puntos de apoyo recomendados.

El icono a continuación  aparece estampado en la placa protectora, para indicar la ubicación de los puntos de apoyo recomendados.

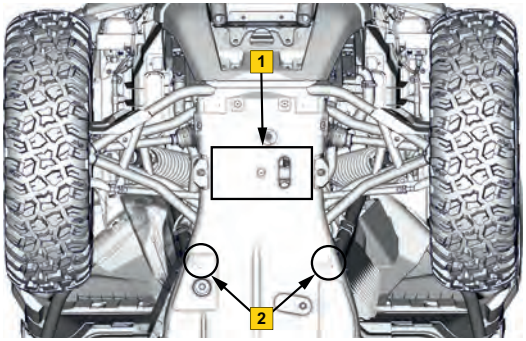

Parte delantera del vehículo

1. Punto para elevación
2. Puntos de apoyo

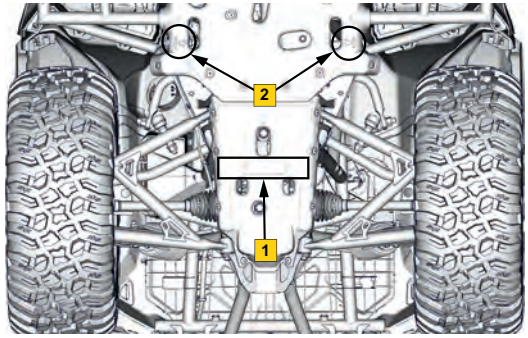

Parte trasera del vehículo

1. Punto para elevación
2. Puntos de apoyo

OPTIMICE LA CONDUCCIÓN

ADVERTENCIA

El ajuste de la suspensión podría afectar a la maniobrabilidad del vehículo.

Dedique el tiempo necesario para familiarizarse con la respuesta del vehículo después de realizar cualquier ajuste de la suspensión.

La elección de los ajustes de la suspensión varía según la carga transportada, el peso del usuario, las preferencias personales, la velocidad y el estado del terreno.

ADVERTENCIA

Antes de realizar cualquier ajuste de la suspensión, recuerde:

- Estacione en un lugar seguro.
- Retire la cubierta del cable de seguridad del interruptor de parada.
- Utilice el dispositivo de elevación conveniente.
- Sostenga la parte delantera del vehículo alejada del suelo con un dispositivo adecuado antes de ajustar la suspensión.
- Sostenga la parte delantera del vehículo alejada del suelo con un dispositivo adecuado antes de ajustar la suspensión.
- Asegúrese de que el dispositivo de soporte sea estable y seguro.

A continuación se indican algunas pautas para un ajuste fino de la suspensión. Utilice la herramienta ajuste de la suspensión que se proporciona en el kit de herramientas.

Ajustes de la suspensión

Configuración de fábrica de la suspensión

Los ajustes de fábrica son apropiados para casi todas las condiciones.

Tenga en cuenta que el aumento de la distancia al suelo puede afectar el manejo del vehículo.

Suspensión delantera

Precarga de muelle
Posición de leva 3 (suave)

Suspensión trasera

Precarga de muelle
Posición de leva 3 (suave)

Pautas para los ajustes de la suspensión

La facilidad de manejo y la comodidad en el vehículo dependen de los ajustes de la suspensión.

ADVERTENCIA

El ajuste de la suspensión podría afectar a la maniobrabilidad del vehículo. Dedique el tiempo necesario para familiarizarse con la respuesta del vehículo después de realizar cualquier ajuste de la suspensión.

La elección de los ajustes de la suspensión varía según la carga del vehículo, las preferencias personales, la velocidad y el estado del terreno.

La mejor manera de configurar la suspensión es, a partir de la configuración de fábrica, ir personalizando los ajustes uno a uno.

Los ajustes de la parte delantera y trasera están interrelacionados. Por ejemplo, quizá sea necesario reajustar los amortiguadores traseros después de ajustar los delanteros.

Pruebe el vehículo en marcha en las mismas condiciones: pista, velocidad, carga, etc. Cambie un ajuste y repita la prueba. Proceda metódicamente hasta que los resultados le parezcan satisfactorios.

Ajuste de la precarga del muelle

La precarga de los muelles afecta la distancia de vadeo del vehículo.

Acorte el muelle para una conducción más firme en terreno accidentado o durante el uso de un remolque.

Alargue el muelle para una conducción más suave sobre terreno en buen estado.

1. Coloque la palanca de cambios en posición “PARK” (P).
2. Accione la palanca de bloqueo del freno.
3. Eleve el vehículo utilizando un dispositivo adecuado. Consulte Izado del vehículo, página 3-182.

4. Con la herramienta multifuncional, gire la leva de ajuste para regular la precarga del resorte.

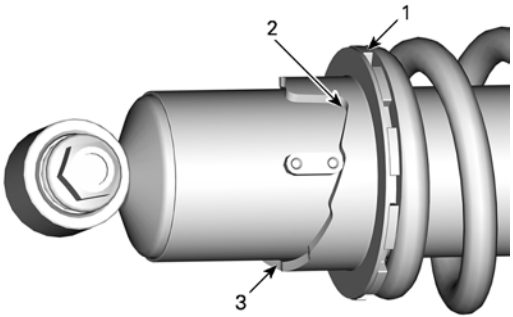

1. Gire la leva de ajuste
2. Ajuste suave
3. Ajuste firme

ADVERTENCIA

Los ajustes de amortiguación de la parte izquierda y derecha en la suspensión delantera o trasera siempre deben configurarse en la misma posición.

No ajuste nunca una sola amortiguación.

Un ajuste desigual puede afectar al manejo y provocar una pérdida de estabilidad, con el consiguiente riesgo de accidente.

5. Baje el vehículo.
6. Conduzca el vehículo para verificar el ajuste.
7. Reajuste la suspensión según sea necesario.

NOTAS

4 MANTENIMIENTO - CONTENIDO

MANTENIMIENTO PERIÓDICO 4-2

Programa de mantenimiento. 4-4

Registros de mantenimiento 4-10

PROCEDIMIENTOS DE MANTENIMIENTO 4-26

Mantenimiento y servicio del sistema de chasis 4-27

Mantenimiento y servicio del sistema de refrigeración 4-35

Mantenimiento y servicio del sistema de transmisión 4-47

Mantenimiento y servicio del sistema eléctrico de bajo voltaje. 4-70

Mantenimiento y servicio del sistema eléctrico de alto voltaje 4-85

CUIDADO DEL VEHÍCULO 4-87

Cuidados posteriores al uso 4-87

Limpieza y protección del vehículo 4-87

ALMACENAJE Y PREPARACIÓN DE PRETEMPORADA 4-91

Almacenamiento 4-91

Preparación de pretemporada 4-93

MANTENIMIENTO PERIÓDICO

El mantenimiento es muy importante para que el vehículo pueda usarse de forma segura.

El vehículo se debe someter a las revisiones necesarias según el programa de mantenimiento.

El mantenimiento adecuado es responsabilidad de su dueño. Puede denegarse una reclamación de garantía si, entre otras cosas, el propietario o conductor ha causado el problema debido a un uso o mantenimiento inadecuados.

Realice comprobaciones periódicas y siga el programa de mantenimiento. **El programa de mantenimiento no supone exención alguna de la inspección previa al uso.**

⚠ ADVERTENCIA
Si no se siguen el programa y los procedimientos de mantenimiento, el uso del vehículo podría no resultar seguro.

Tipos de uso

Si su vehículo se utiliza para alguno de los siguientes fines, consulte los intervalos **"Regular Duty"** (de uso normal).

- Para actividades regulares y de uso ligero.

Si su vehículo se utiliza bajo las siguientes condiciones, consulte los intervalos **"Severe Duty"** (uso severo) de uso intensivo.

- Arrastres o remolques repetidos de carga pesada, o condiciones ambientales severas.
  - El aumento de carga de trabajo aplicado al sistema de transmisión, acelera la degradación del aceite del diferencial y de la caja de cambios, y reduce su vida útil. Si el aceite no se cambia con mayor frecuencia, se reducirá la vida útil de los componentes internos.

IMPORTANTE
Los elementos marcados con un asterisco (*) indican puntos de revisión correspondientes a los intervalos de Uso Intenso. Las tareas de mantenimiento deben realizarse a la mitad del intervalo de Uso Regular.

Cuando el vehículo se utiliza con fines utilitarios o comerciales de forma más intensa que el promedio, es necesario reemplazar los fluidos y los componentes de desgaste con mayor frecuencia que en usos recreativos o de trabajo ocasional.

Programa de mantenimiento

IMPORTANTE

Para un uso intensivo del vehículo (inmersión en barro, agua o arena; remolque; operación en clima frío; conducción sobre rocas, etc.), el mantenimiento debe realizarse al 50 % de los intervalos regulares.

No olvide realizar el mantenimiento adecuado en los momentos recomendados, como se indica en las tablas.

Los intervalos de la tabla de mantenimiento se basan en los siguientes factores:

- Años naturales
- Lectura del cuentakilómetros

Tenga en cuenta el que se produzca primero para determinar el umbral de mantenimiento.

Sus hábitos de conducción también determinan el factor que debe seguir. Por ejemplo:

- Alguien que utiliza el vehículo pocas veces al año o solo en algunas ocasiones (caza, camping, etc.) es más probable que siga los **años naturales** para determinar el intervalo.
- Alguien que utiliza su vehículo a diario o semanalmente durante largos periodos de tiempo, por ejemplo en actividades agrícolas o de trabajo, probablemente siga la **lectura del odómetro** para establecer el intervalo de mantenimiento.

PRIMERO 3000 km (1900 millas)	
Caja de cambios, diferencial delantero y transmisión final	• Cambie el aceite

CADA AÑO o cada 3,000 km (1,900 mi)	
Batería (sistema de 12 V)	• Revisa las conexiones y el estado general; limpia si es necesario.
Componentes del freno y función*	• Inspeccione el nivel de líquido de freno, las pastillas de freno, los discos de freno, las pinzas, mangueras del freno y el cilindro maestro. • Limpie y lubrique los componentes. • Cambia los componentes si es necesario.
Puerto de carga	• Revisa busca de signos de corrosión y limpia el conducto de drenaje.
Componentes de refrigeración*	• Inspeccione la concentración de refrigerante, el nivel de refrigerante, la condición de la manguera, las abrazaderas, posibles fugas.

CADA AÑO o cada 3,000 km (1,900 mi)	
	• Ajuste el nivel de refrigerante según lo considere necesario.
Componentes de la transmisión y función*	• Inspeccione para detectar piezas flojas o desgastadas. • Revisa si hay fugas de aceite en el diferencial, la caja de cambios y la transmisión final. • Revisa el nivel de aceite del diferencial, de la caja de cambios y de la transmisión final; ajusta si es necesario. • Revisa el orificio de drenaje en busca de fugas de aceite o refrigerante.
Módulos electrónicos (códigos de avería y actualizaciones de software aplicables)	• Conecta el vehículo a la versión más reciente del software de diagnóstico de BRP (B.U.D.S). • Escanee para detectar códigos de avería y tome acciones para resolver el problema.

CADA AÑO o cada 3,000 km (1,900 mi)	
	• Busque las actualizaciones disponibles.
Arnés eléctrico (sistema de 12 V)	• Revisa si hay cables prensados, mal colocados o dañados.
Bastidor	• Revisa si hay grietas o deformación.
Cables de alto voltaje	• Revisa el tendido de los cables para detectar signos de roce, abrasión o decoloración.
Componentes de la dirección y función*	• Revisa si hay partes sueltas, dañadas o desgastadas; cambia si es necesario.

CADA AÑO o cada 3,000 km (1,900 mi)	
Componentes de la suspensión*	• Inspecciona para detectar piezas flojas o desgastadas; cambia si es necesario.
*Para obtener una lista exhaustiva de las operaciones de mantenimiento que deben realizarse, consulte a su distribuidor local.	

INTERVALOS DE MANTENIMIENTO ADICIONALES		
Cada 2 años o cada 6,000 km (3,700 mi)	Caja de cambios, diferencial delantero y transmisión final	• Cambie el aceite
	Medios casquillos de la columna de la dirección	• Revisa, limpia y lubrica los bujes del semieje de la columna de dirección.
Cada 2 años	Líquido de frenos	• Reemplaza el líquido.

INTERVALOS DE MANTENIMIENTO ADICIONALES		
	Puntos de conexión a tierra	• Revisa que estén correctamente conectados.
Cada 5 años o cada 12,000 km (7500 mi)	Refrigerante	• Reemplace el refrigerante.
*Para obtener una lista exhaustiva de las operaciones de mantenimiento que deben realizarse, consulte a su distribuidor local.		

Registros de mantenimiento

Envíe fotocopias de los registros de mantenimiento a BRP si es necesario.

Preentrega	
Número de serie: _____ Km/Kilometraje: _____ Horario: _____ Fecha: _____ N.º de distribuidor: _____ Notas: _____	Firma/impresión:
Consulte los procedimientos detallados de instalación en el boletín del procedimiento previo a la entrega	

Inspección inicial	
Km/Kilometraje: _____ Horario: _____ Fecha: _____ N.º de distribuidor: _____ Notas: _____	Firma/impresión:
Para ver el calendario de mantenimiento, consulte la sección información de mantenimiento de esta guía del operador'	

Servicio técnico	
Km/Kilometraje: _____ Horario: _____ Fecha: _____ N.º de distribuidor: _____ Notas: _____	Firma/impresión:
Para ver el calendario de mantenimiento, consulte la sección información de mantenimiento de esta guía del operador'	

Servicio técnico	
Km/Kilometraje: _____ Horario: _____ Fecha: _____ N.º de distribuidor: _____ Notas: _____	Firma/impresión:
Para ver el calendario de mantenimiento, consulte la sección información de mantenimiento de esta guía del operador'	

Servicio técnico	
Km/Kilometraje: _____ Horario: _____ Fecha: _____ N.º de distribuidor: _____ Notas: _____	Firma/impresión:
Para ver el calendario de mantenimiento, consulte la sección información de mantenimiento de esta guía del operador'	

Servicio técnico	
Km/Kilometraje: _____ Horario: _____ Fecha: _____ N.º de distribuidor: _____ Notas: _____	Firma/impresión:
Para ver el calendario de mantenimiento, consulte la sección información de mantenimiento de esta guía del operador'	

Servicio técnico	
Km/Kilometraje: _____ Horario: _____ Fecha: _____ N.º de distribuidor: _____ Notas: _____	Firma/impresión:
Para ver el calendario de mantenimiento, consulte la sección información de mantenimiento de esta guía del operador'	

Servicio técnico	
Km/Kilometraje: _____ Horario: _____ Fecha: _____ N.º de distribuidor: _____ Notas: _____	Firma/impresión:
Para ver el calendario de mantenimiento, consulte la sección información de mantenimiento de esta guía del operador'	

Servicio técnico	
Km/Kilometraje:	Firma/impresión:
Horario:	
Fecha:	
N.º de distribuidor:	
Notas:	

Para ver el calendario de mantenimiento, consulte la sección información de mantenimiento de esta guía del operador'

Servicio técnico	
Km/Kilometraje: _____ Horario: _____ Fecha: _____ N.º de distribuidor: _____ Notas: _____	Firma/impresión:
Para ver el calendario de mantenimiento, consulte la sección información de mantenimiento de esta guía del operador'	

Servicio técnico	
Km/Kilometraje: _____ Horario: _____ Fecha: _____ N.º de distribuidor: _____ Notas: _____	Firma/impresión:
Para ver el calendario de mantenimiento, consulte la sección información de mantenimiento de esta guía del operador'	

Servicio técnico	
Km/Kilometraje: _____ Horario: _____ Fecha: _____ N.º de distribuidor: _____ Notas: _____	Firma/impresión:
Para ver el calendario de mantenimiento, consulte la sección información de mantenimiento de esta guía del operador'	

Servicio técnico	
Km/Kilometraje: _____ Horario: _____ Fecha: _____ N.º de distribuidor: _____ Notas: _____	Firma/impresión:
Para ver el calendario de mantenimiento, consulte la sección información de mantenimiento de esta guía del operador'	

Servicio técnico	
Km/Kilometraje: _____ Horario: _____ Fecha: _____ N.º de distribuidor: _____ Notas: _____	Firma/impresión:
Para ver el calendario de mantenimiento, consulte la sección información de mantenimiento de esta guía del operador'	

Servicio técnico	
Km/Kilometraje: _____ Horario: _____ Fecha: _____ N.º de distribuidor: _____ Notas: _____	Firma/impresión:
Para ver el calendario de mantenimiento, consulte la sección información de mantenimiento de esta guía del operador'	

PROCEDIMIENTOS DE MANTENIMIENTO

En este apartado, se incluyen instrucciones sobre los procedimientos básicos de mantenimiento.

Debido a la complejidad de algunos procedimientos de mantenimiento, se requieren unos conocimientos notables de mecánica.

Varios procedimientos deben ser realizados por un concesionario autorizado Can Am, taller de reparación o persona de su propia elección.

Si no te siente cómodo (a) con la mecánica, no dudes en contactar un concesionario autorizado Can-Am, taller de reparación o persona de tu propia elección.

⚠ PELIGRO

Riesgo de LESIONES GRAVES o incluso la MUERTE por DESCARGA ELÉCTRICA, ARCO ELÉCTRICO o INCENDIO.

El sistema de propulsión de alto voltaje del vehículo es demasiado alta.

- No altere de ningún modo los componentes de alto voltaje.
- La seguridad del usuario está garantizada siempre y cuando no se manipulen ni modifiquen los componentes de alto voltaje mientras el vehículo está activado.
- BRP recomienda firmemente que las tareas relacionadas con el sistema de propulsión de alto voltaje las realice un concesionario autorizado de BRP.

ADVERTENCIA

Realice inspecciones, trabajos de mantenimiento o procedimientos de ajuste para evitar descargas eléctricas que pudieran provocar lesiones graves o la muerte.

- Los procedimientos que no se describen en las siguientes secciones necesitan herramientas especiales y un profundo conocimiento de la tecnología involucrada.
- No realice tareas que se desvíen de aquellas que figuran en esta Guía del usuario.
- Siempre realice las inspecciones, tareas de mantenimiento o ajuste que se describen en las siguientes secciones con el cable de carga del vehículo desconectado, el interruptor de parada en la posición de APAGADO y la llave del vehículo retirada, a menos que se indique lo contrario.
- Se recomienda el uso de equipo de protección personal (EPP), como gafas y calzado de seguridad.

Mantenimiento y servicio del sistema de chasis

Para mantener el sistema de transmisión en buen estado, se debe realizar las siguientes tareas conforme a Programa de mantenimiento, página 4-4.

- Limpie y lubrique los pivotes, pestillos y bisagras.
- Revise y apriete los elementos de fijación de los paneles de la carrocería y herrajes al par especificado.
- Revise las agarraderas para pasajero, si están instaladas.
- Revise el bastidor en busca de grietas o daños.
- Revise y limpie los protectores de bajos.
- Revise el enganche para remolque.

Consulte con un concesionario autorizado de BRP para completar el proceso de mantenimiento y servicio del sistema de chasis.

Mantenimiento y servicio del sistema de frenos

Para mantener el sistema de frenos en buen estado, deben realizarse las tareas de mantenimiento y servicio conforme a Programa de mantenimiento, página 4-4.

La inspección, el mantenimiento y las reparaciones del sistema de frenos deben ser realizadas por un concesionario autorizado Can Am, taller de reparación o la persona de tu elección.

No obstante, compruebe lo siguiente entre visitas al concesionario:

- Nivel del líquido de frenos
- Fugas en el sistema de frenos
- Desgaste de las pastillas de freno
- Limpieza de los frenos

ADVERTENCIA

El cambio del líquido de frenos o el mantenimiento y las reparaciones del sistema de frenos deben ser realizados por un distribuidor autorizado de Can-Am.

Líquido de frenos recomendado

Utilice siempre líquido de frenos que cumpla con la especificación DOT 4 únicamente.

AVISO

Para evitar daños serios al sistema de frenos, no utilice líquidos distintos del recomendado, ni mezcle líquidos para el relleno.

No use líquido de frenos de recipientes antiguos o abiertos con anterioridad.

Comprobación del nivel del líquido de los frenos delanteros

1. Mantenga recta la dirección para asegurarse de que el depósito está nivelado.
2. Compruebe el nivel del líquido de freno. El depósito está lleno cuando el fluido alcanza la parte superior de la ventanilla.

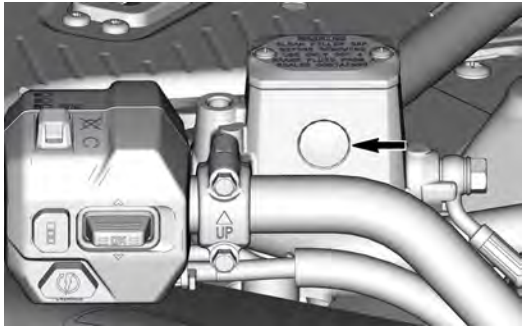

Visor del depósito

3. Examine visualmente el estado del fuelle de la palanca.

4. Compruebe si existen grietas, roturas, etc. Sustitúyalo si está dañado.

Comprobación del nivel del líquido de los frenos traseros

1. Extraiga el panel lateral derecho.
2. Con el vehículo en una superficie llana, el líquido debe encontrarse entre las marcas de nivel SUPERIOR e INFERIOR, que figuran en el depósito de líquido del pedal de freno.

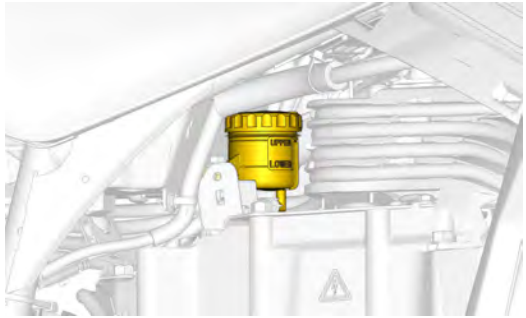

Llenado del depósito de líquido de frenos

1. Limpie el tapón del depósito.

ADVERTENCIA

Limpie la tapa del depósito antes de retirarla para evitar contaminar el sistema de frenos.

2. Retire el tapón del depósito.
3. Añada la cantidad de líquido que sea necesaria con un embudo limpio. **No llene excesivamente.**

AVISO

El líquido de frenos puede dañar las superficies pintadas y de plástico. Seque y limpie cualquier resto de salpicaduras o líquido derramado.

4. Vuelva a colocar la tapa del depósito.

AVISO

Asegúrese de que el diafragma del tapón de llenado haya quedado empujado hacia dentro del tapón antes de cerrar el depósito de líquido de frenos.

5. Apriete los tornillos según las especificaciones.

Par de apriete	
Tornillos del depósito para líquido de frenos delanteros.	1.3 ± 0.1 Nm (12 ± 1 lbf-pulg.)
Tornillos del depósito para líquido de frenos traseros.	0.75 ± 0.25 Nm (7 ± 2 lbf-pulg.)

Mantenimiento y servicio del sistema de dirección

Para mantener el sistema de dirección en buen estado, se deben realizar las siguientes tareas de acuerdo con lo descrito en Programa de mantenimiento, página 4-4:

- Revise la columna de la dirección.
- Revise las barras de dirección en busca de dobleces.
- Revise los extremos de las barras de dirección en busca de juego anormal.
- Limpie y lubrique los bujes medios de la columna de dirección.

Por razones de seguridad, BRP recomienda encarecidamente que las tareas de mantenimiento relacionadas con el sistema de dirección sean realizadas por un concesionario autorizado BRP. Para realizar las tareas de mantenimiento y servicio, se necesitan herramientas especiales y un profundo conocimiento del sistema de dirección de este vehículo.

Revisión de los extremos de las barras de acoplamiento

1. Coloque el vehículo sobre una superficie plana.
2. Coloque la palanca de cambio en la posición P.
3. Aplique la palanca de bloqueo del freno.
4. Levante y asegure el vehículo sobre un soporte regulable.

5. Compruebe si los fuelles de la barra de acoplamiento presentan grietas.
6. Empuje y tire de las ruedas desde el extremo delantero o trasero para notar si hay algún desajuste.

ADVERTENCIA

Es necesario sustituir el extremo de la barra de acoplamiento si el fuelle presenta grietas o una holgura anormal.

7. Repare o sustituya las piezas que sea necesario.

Dirígete a un concesionario autorizado Can-Am para su reparación o reemplazo.

Mantenimiento y servicio de la suspensión

Para mantener la suspensión en buen estado, se deben realizar las siguientes tareas de acuerdo con lo descrito en Programa de mantenimiento, página 4-4.

- Revise las rótulas en busca de juego anormal.
- Revise los bujes de los amortiguadores en busca de holguras.
- Revise los amortiguadores en busca de fugas u otros daños.
- Revise los bujes de la barra estabilizadora.
- Revise los bujes de los brazos de suspensión en busca de desgaste.
- Revise los brazos de suspensión en busca de grietas o dobleces.

- Revise los bujes de la barra estabilizadora en busca de desprendimiento o desgaste.

Consulte con un concesionario autorizado de BRP para completar el proceso de mantenimiento y servicio de la suspensión.

Inspección de los amortiguadores

1. Revise el amortiguador para detectar posibles fugas, desgaste del tope u otros daños.

Inspección de los brazos de la suspensión delantera

1. Revise los brazos de suspensión en busca de grietas, dobladuras u otras señales de desgaste o daño excesivo.

Inspección de los brazos de la suspensión traseros

1. Compruebe si los brazos de suspensión están agrietados, doblados o presentan otros daños.

Mantenimiento y servicio del sistema de refrigeración

Para mantener el sistema de refrigeración en buen estado, se deben realizar las siguientes tareas de acuerdo con los descrito en Programa de mantenimiento, página 4-4:

- Limpie el radiador y la rejilla;
- Inspeccione los componentes del sistema de refrigeración (estado de las abrazaderas, mangueras y el radiador, fugas);
- Revise el nivel de refrigerante y recargue o reemplace si es necesario.

Consulte con un concesionario autorizado de BRP para completar el proceso de mantenimiento y servicio del sistema de refrigeración.

Refrigerante recomendado

El refrigerante XPS está especialmente formulado para cumplir con los requisitos del sistema de refrigeración y sus componentes en tu vehículo. BRP recomienda encarecidamente que utilices su Refrigerante XPS.

Refrigerante recomendado por XPS
XPS COOL-X LT
Si no está disponible el refrigerante recomendado XPS
Utilice un refrigerante que cumpla o supere la norma ASTM D3306 Sin NAPS (nitritos, aminas, fosfatos y silicatos) ni ácido 2 EH.

AVISO
Utilice siempre anticongelante premezclado etilenglicol con inhibidores antioxidantes.

Comprobación del nivel de refrigerante

AVISO
Un sistema de refrigeración que requiere líquido refrigerante con frecuencia indica la presencia de fugas. Diríjase a un distribuidor autorizado de Can-Am.

1. Coloque el vehículo sobre una superficie plana.
2. Retire la consola. Consulte Desmontaje de la consola, página 3-72.

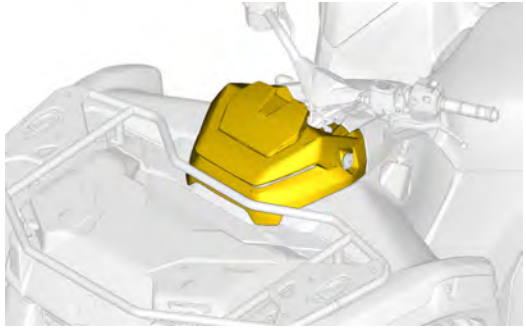

3. Compruebe el nivel de refrigerante. El nivel de líquido debe estar entre las marcas MIN. y MAX. del depósito de refrigerante.

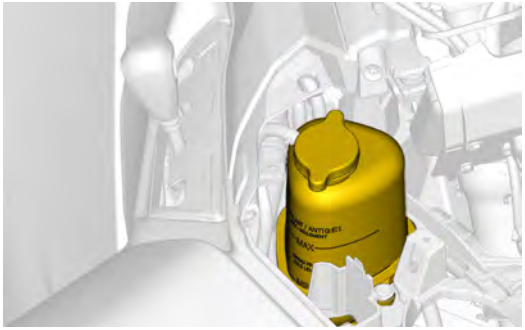

AVISO

Cuando compruebe el nivel a una temperatura inferior a 20 °C (68 °F), puede estar ligeramente por debajo de la marca MIN.

4. Para añadir refrigerante en caso necesario, retire la tapa del depósito de refrigerante.

ADVERTENCIA

No retire la tapa del depósito de refrigerante si este está caliente.



NOTA:
Utilice un embudo para evitar que se derrame.
No llene excesivamente.

5. Vuelva a instalar y apriete correctamente el tapón del depósito.
6. Vuelva a instalar la consola. Consulte Instalación de la consola, página 3-76.

Rellenado del depósito de refrigerante

AVISO
Utilice siempre anticongelante premezclado etilenglicol con inhibidores antioxidantes.

1. Retire la consola. Consulte Desmontaje de la consola, página 3-72.

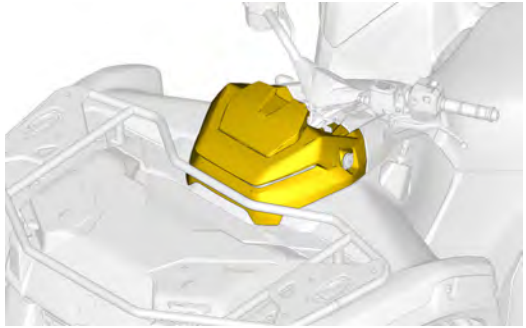

2. Asegúrese de que el refrigerante del vehículo está frío.

3. Quite el tapón del depósito de refrigerante.

ADVERTENCIA

No retire la tapa del depósito de refrigerante si este está caliente.

4. Llene el depósito de refrigerante hasta que el líquido alcance la línea de nivel MIN.

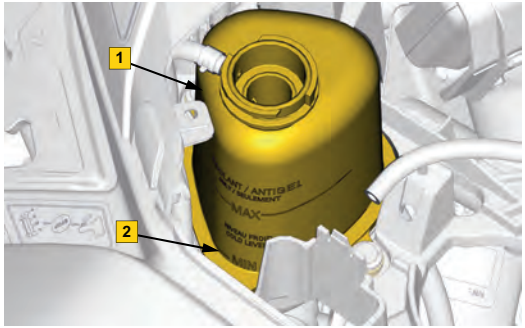

1. Depósito de refrigerante
2. Línea del nivel MÍN.

5. Instale el tapón del depósito de refrigerante.
6. Instale la consola. Consulte Instalación de la consola, página 3-76.

RADIADOR

Inspección del radiador

Compruebe periódicamente la limpieza de la zona del radiador. Elimine los residuos si es necesario.

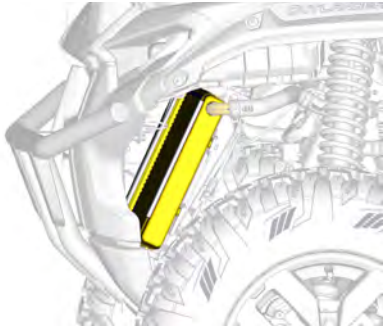

1. Retire el remache de plástico de los deflectores de aire frontales en cada lado del radiador.

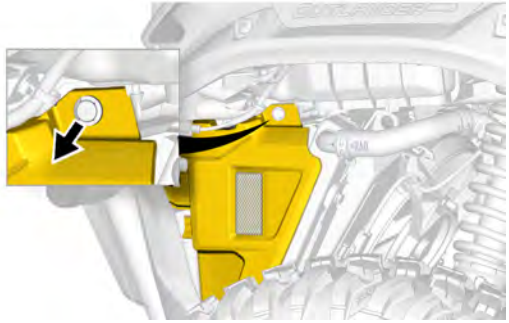

2. Retire los deflectores de aire delanteros.

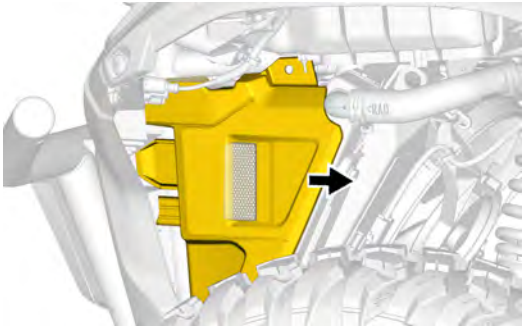

3. Revise el radiador y las mangueras para descartar la presencia de fugas y daños.
4. Revise las aletas del radiador. Deben estar limpias, sin barro, tierra, hojas ni otros restos que pudieran impedir que el radiador enfríe correctamente.
5. Limpie el radiador si es necesario.

Diríjase a un distribuidor, taller de reparación o persona autorizada de Can-Am que elija para comprobar el rendimiento del sistema de refrigeración.

Limpieza del radiador

Si las aletas del radiador necesitan limpieza, proceda de la siguiente manera:

1. Retire el remache de plástico de los deflectores de aire frontales en cada lado del radiador.

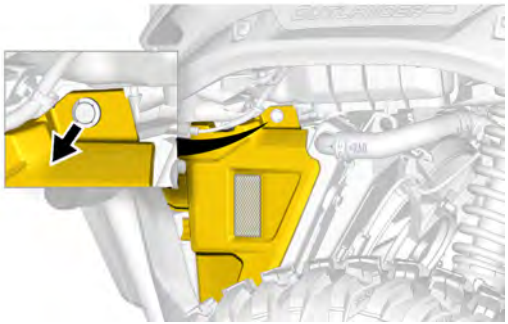

2. Retire los deflectores de aire delanteros.

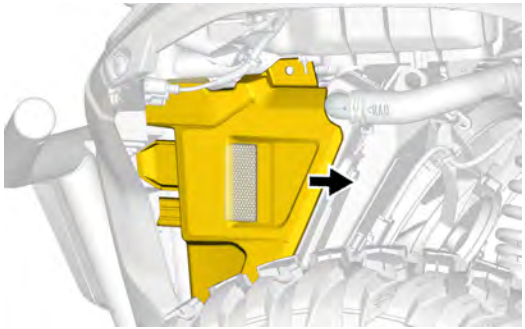

3. Elimine con las manos la mayor cantidad posible de depósitos acumulados.

Si hay agua disponible enjuague las aletas del radiador.

⚠ CUIDADO

No limpie nunca el radiador con las manos cuando esté caliente.

Deje que el radiador se enfríe antes de limpiarlo.

AVISO

Tenga cuidado de no dañar las aletas del radiador cuando las limpie.

No utilice ningún objeto/herramienta que pudiera dañar las aletas.

Las aletas son piezas delgadas diseñadas para permitir una refrigeración eficaz.

Cuando utilice una manguera para lavar, emplee únicamente agua a baja presión.

No utilice nunca máquinas de limpieza de ALTA PRESIÓN.

4. En algunos casos, puede ser necesario retirar el ventilador del radiador para limpiarlo completamente.

   1. Retire los cuatro tornillos y arandelas que aseguran el ventilador al radiador.

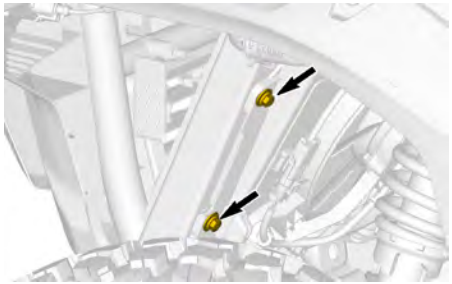

Se muestra el lado izquierdo

   2. Desconecte el conector del ventilador del radiador.

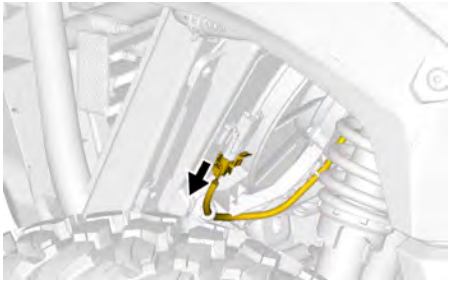

3. Mueva el ventilador del radiador hacia la parte izquierda del vehículo.

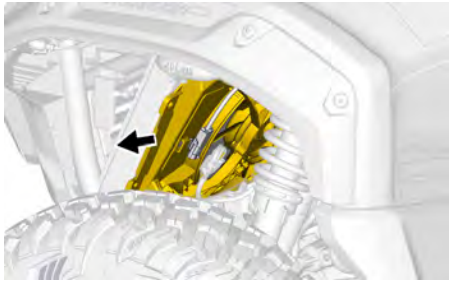

5. Después de limpiar el radiador, vuelva a instalar el ventilador, si lo retiró.

    1. Inserte el ventilador del radiador desde el lado izquierdo del vehículo.

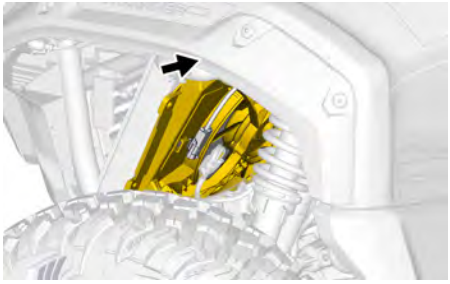

2. Conecte el conector del ventilador del radiador.



3. Retire los cuatro tornillos y arandelas que aseguran el ventilador al radiador. Apriete según las especificaciones.

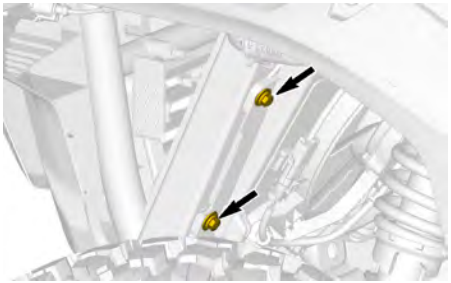

Se muestra el lado izquierdo

Par de apriete	
Tornillos del ventilador del radiador.	7,5 ± 1 Nm (66 ± 9 lbf•pulg)

6. Instale los deflectores de aire delanteros. Enganche las lengüetas delanteras en el panel delantero.

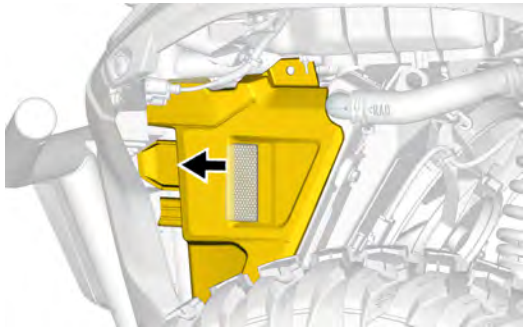

7. Instale el remache de plástico para asegurar los deflectores de aire delanteros en cada lado del radiador.

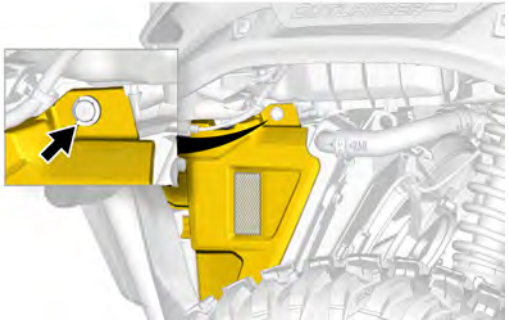

Diríjase a un distribuidor, taller de reparación o persona autorizada de Can-Am que elija para comprobar el rendimiento del sistema de refrigeración.

Mantenimiento y servicio del sistema de transmisión

Para mantener el sistema de transmisión en buen estado, deben realizarse las siguientes tareas conforme a Programa de mantenimiento, página 4-4.

PELIGRO

No desconecte ni toque ninguna conexión expuesta o componente dañado con los dedos desnudos, herramientas no aisladas u otros objetos metálicos. El contacto con corriente de alto voltaje ocasiona lesiones graves o la muerte.

- Inspeccione las juntas homocinéticas (CV), los fuelles del eje de transmisión y los protectores (verifique que no exista juego anormal en las juntas y revise que los fuelles no tengan cortes).
- Revise la holgura de las juntas del eje de transmisión.
- Revise el nivel de aceite del diferencial delantero para detectar signos de contaminación. Cámbielos si es necesario.
- Revise el nivel de aceite del la transmisión final para detectar signos de contaminación. Cámbielos si es necesario.
- Revise el nivel de aceite del la caja de cambios para detectar signos de contaminación. Cámbielos si es necesario.
- Revise el orificio de drenaje de la caja de cambios en busca de signos de fuga..
- Revise los retenes del eje de salida y de entrada (diferencial, caja de engranajes y transmisión final).
- Inspeccione las áreas de ventilación, asegúrese de que las mangueras de ventilación no estén obstruidas (diferencial, caja de engranajes y transmisión final).
- Revise los neumáticos para detectar desgaste y ajuste su presión.

- Revise el estado de los rodamientos de las ruedas.
- Aplique el par de apriete especificado a las tuercas de las ruedas.

Por razones de seguridad, BRP recomienda encarecidamente que las tareas de mantenimiento relacionadas con el sistema de transmisión sean realizadas por un concesionario autorizado de BRP. Para realizar las tareas de mantenimiento y servicio, se necesitan herramientas especiales y un profundo conocimiento del sistema de transmisión de este vehículo.

Fuelle y protector del eje de transmisión

Inspección de los fuelles y protectores del eje motriz

1. Coloque el vehículo sobre una superficie plana.
2. Coloque la palanca de cambio en la posición (P).
3. Aplique la palanca de bloqueo del freno.
4. Inspeccione el estado de los protectores y del fuelle del eje de transmisión.
5. Compruebe si los protectores presentan daños o rozan con los ejes.
6. Compruebe si los fuelles tienen grietas, desgarros, pérdidas de aceite, etc.

7. Repare o sustituya las piezas que sea necesario.

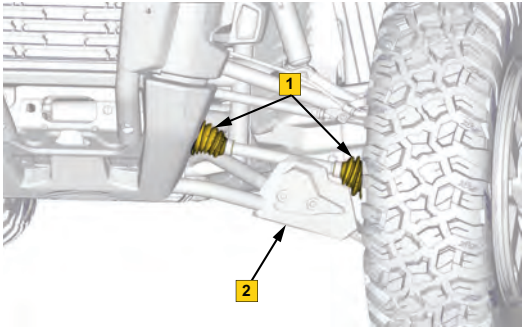

Suspensión delantera

1. Fuelles del eje de transmisión
2. Protector

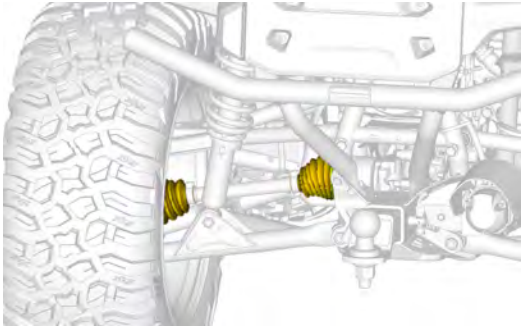

Suspensión trasera

Dirígete a un concesionario autorizado Can-Am para su reparación o reemplazo.

Diferencial delantero

Revisión del diferencial delantero

1. Coloque el vehículo sobre una superficie plana.
2. Coloque la palanca de cambio en la posición (P).
3. Aplique la palanca de bloqueo del freno.
4. Revise los retenes de los ejes de entrada y salida.
5. Revise la carcasa del diferencial delantero en busca de daños o fugas de fluido.
6. Revise el nivel de aceite del diferencial delantero en busca de signos de contaminación. Cámbielos si es necesario.

Por razones de seguridad, BRP recomienda encarecidamente que las tareas de mantenimiento relacionadas con el sistema de transmisión sean realizadas por un concesionario autorizado de BRP. Para realizar las tareas de mantenimiento y servicio, se necesitan herramientas especiales y un profundo conocimiento del sistema de transmisión de este vehículo. Si se encuentra algún problema, dirígete a un concesionario autorizado de Can-Am su reparación.

Comprobación del nivel de aceite del diferencial delantero

1. Sitúe el vehículo en una superficie plana.

2. Desde el lado frontal izquierdo, limpie el área del tapón de llenado antes de verificar el nivel de aceite.

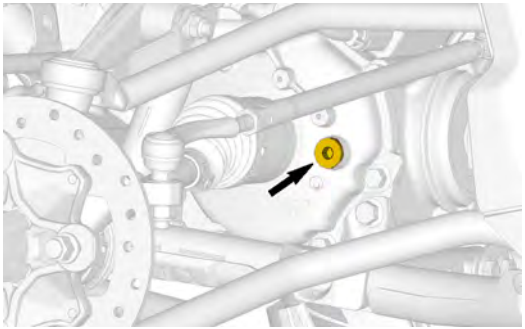

Referencia — Rueda retirada para mayor claridad

3. Retire el tapón de llenado.
4. Compruebe el nivel de aceite. El aceite debería estar a ras de la parte inferior del orificio del nivel de aceite.
5. Si es necesario, añada aceite recomendado para el diferencial.
6. Vuelva a colocar el tapón de relleno.

Par de apriete	
Tapón de llenado	16 ± 3 Nm (142 ± 27 lbf•**pulg.**)

Aceite recomendado para el diferencial delantero

El aceite de XPS está formulado especialmente para cumplir con los requisitos de lubricación de este diferencial. BRP recomienda que utilice su aceite XPS.

AVISO
No utilice otros tipos de aceite durante el mantenimiento.

Aceite de diferencial delantero recomendado de XPS
Aceite sintético para cajas de cambios 75W90
Alternativa si no hay disponible producto de XPS
Aceite de mezcla sintético 75W90 (API GL-5)

Cambio del aceite del diferencial delantero

1. Coloque el vehículo sobre una superficie plana.
2. Coloque la palanca de cambios en la posición P (estacionamiento).

3. Desde debajo del vehículo, limpie la zona del tapón de drenaje.

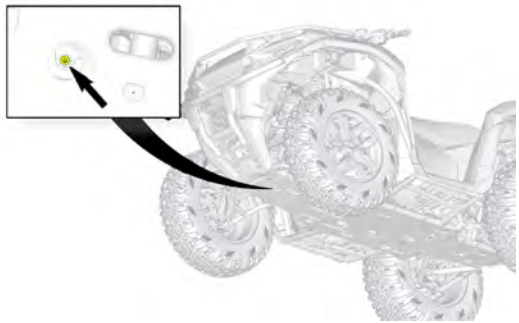

4. Coloque una bandeja de drenaje por debajo de la extensión del diferencial delantero.
5. Retire el tapón de drenaje.
6. Retire el tapón de llenado que se encuentra en el lado izquierdo del diferencial delantero.

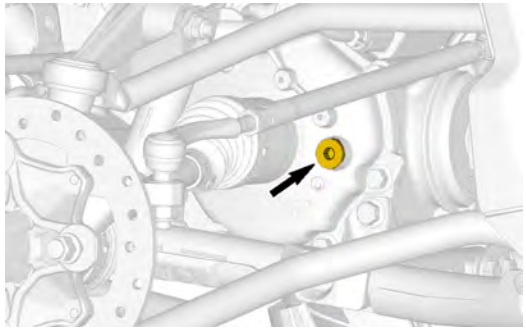

Referencia — Rueda retirada para mayor claridad

7. Deje que el aceite gotee totalmente.

8. Instale el tapón de drenaje.

Par de apriete	
Tapón de drenaje	2.5 ± 0.5 Nm (24 ± 4 lbf•**pulg.**)

9. Vuelva a llenar el diferencial con el aceite recomendado, para que funcione de manera óptima.
10. Para conocer la capacidad de aceite del diferencial, consulte 6 Especificaciones técnicas, página 6-2.
11. Vuelva a colocar el tapón de relleno.

Par de apriete	
Tapón de llenado	16 ± 3 Nm (142 ± 27 lbf•**pulg.**)

Caja de engranajes

Inspección de la caja de cambios

1. Sitúe el vehículo en una superficie plana.
2. Coloque la palanca de cambio en la posición P.
3. Aplique la palanca de bloqueo del freno.
4. Revise el retén del eje de entrada.
5. Revise la carcasa de la caja de cambios en busca de daños o fugas de fluido.

6. Revise el orificio de drenaje en busca de fugas.

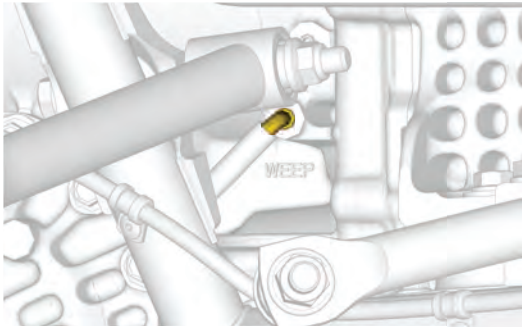

Guardabarros trasero derecho

7. Revise el nivel de aceite de la caja de cambios y verifique que no haya contaminación. Cámbielos si es necesario.

Por razones de seguridad, BRP recomienda encarecidamente que las tareas de mantenimiento relacionadas con el sistema de transmisión sean realizadas por un concesionario autorizado BRP. Para realizar las tareas de mantenimiento y servicio, se necesitan herramientas especiales y un profundo conocimiento del sistema de transmisión de este vehículo. Si se encuentra algún problema, dirígete a un concesionario autorizado de Can-Am su reparación.

Comprobación del nivel de aceite de la caja de cambios

1. Sitúe el vehículo en una superficie plana.
2. Coloque la palanca de cambios en la posición de estacionamiento.
3. Limpie la zona alrededor del tapón del nivel de aceite de la caja de cambios.

4. Retire la tapa del nivel de aceite de la caja de cambios y también la junta tórica.

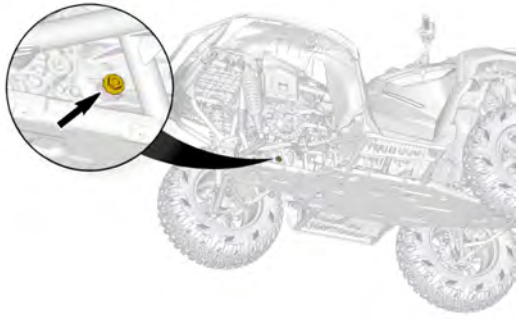

Referencia — Rueda retirada para mayor claridad

NOTA:El tapón de nivel de aceite de la caja de cambios está marcado con las siglas GB en la carcasa de la caja de cambios.

5. Comprobar el nivel de aceite. El aceite debería estar a ras de la parte inferior del orificio del nivel de aceite.

AVISO
El uso con un nivel de aceite inadecuado podría ocasionar daños graves en la caja de cambios.

6. Coloque el tapón del nivel de aceite con la junta tórica. Apriete según especificaciones.

Par de apriete	
Tapón del nivel de aceite	5 ± 0.6 Nm (44 ± 5 lbf-pulg.)

Aceite recomendado para la caja de cambios

El aceite XPS está formulado especialmente para satisfacer los estrictos requisitos de lubricación de esta caja de cambios. BRP recomienda que utilice su aceite XPS.

AVISO
No utilice otros tipos de aceite durante el mantenimiento.

Aceite XPS recomendado para caja de cambios
Aceite de DCT totalmente sintético XPS
Alternativa, si no hay disponible
Contacta un concesionario autorizado Can-Am

Cambio del aceite de la caja de cambios

1. Sitúe el vehículo en una superficie plana.
2. Coloque la palanca de cambios en la posición de estacionamiento.
3. Limpie la zona alrededor de los tapones de drenaje.

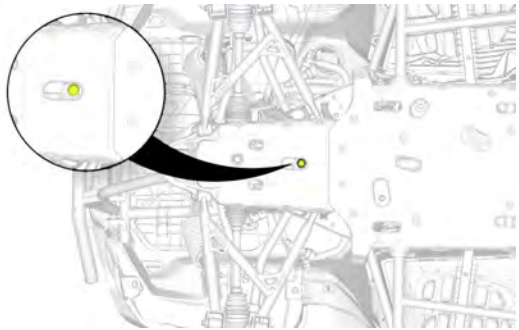

4. Coloque una bandeja de drenaje debajo del área del tapón de drenaje de aceite.
5. Quite el tapón de drenaje y el anillo de sellado. Deseche la junta tórica.
6. Retire la tapa del nivel de aceite de la caja de cambios y también la junta tórica.

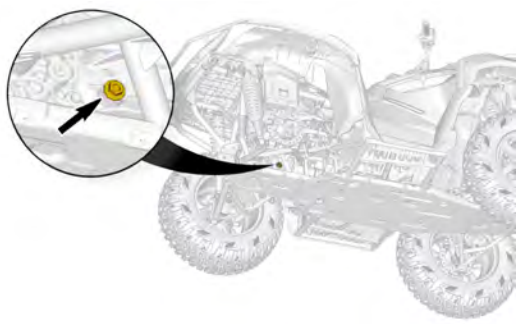

Referencia — Rueda retirada para mayor claridad

NOTA:El tapón de nivel de aceite de la caja de cambios está marcado con las siglas GB en la carcasa de la caja de cambios.

7. Deje que la caja de engranajes se vacíe de aceite completamente.
8. Limpie las partículas metálicas que puedan haber quedado en el tapón de drenaje.
9. Vuelva a colocar el tapón de drenaje con una arandela de sellado **NUEVA**.

Par de apriete	
Tapón de drenaje	30 ± 3 Nm (22 ± 2 lbf•pie)

10. Llene la caja de cambios. Cuando esté llena, el aceite debería estar a ras de la parte inferior del orificio del nivel de aceite.

AVISO
Utilice EXCLUSIVAMENTE el tipo de aceite recomendado.

11. Coloque manualmente la tapa del nivel de aceite con una junta tórica.
12. Apriete la tapa del nivel de aceite, de acuerdo con las especificaciones.

Par de apriete	
Tapón del nivel de aceite	5 ± 0.6 Nm (44 ± 5 lbf-pulg.)

13. Limpie cualquier resto de salpicaduras o líquido derramado.

Transmisión final trasera

Inspección de la transmisión final trasera

1. Coloque el vehículo sobre una superficie plana.

2. Coloque la palanca de cambio en la posición (P).
3. Aplique la palanca de bloqueo del freno.
4. Revise los retenes de los ejes de entrada y salida.
5. Revise la carcasa de la transmisión final trasera en busca de daños o fugas de aceite.
6. Revise el nivel de aceite de la transmisión final trasera en busca signos de contaminación. Cámbielos si es necesario.

Por razones de seguridad, BRP recomienda encarecidamente que las tareas de mantenimiento relacionadas con el sistema de transmisión sean realizadas por un concesionario autorizado BRP. Para realizar las tareas de mantenimiento y servicio, se necesitan herramientas especiales y un profundo conocimiento del sistema de transmisión de este vehículo. Si se encuentra algún problema, dirígete a un concesionario autorizado de Can-Am su reparación.

Comprobación del nivel del aceite de la transmisión final trasera

1. Sitúe el vehículo en una superficie plana.
2. Coloque la palanca de cambios en la posición de estacionamiento.
3. Limpie la zona alrededor del tapón de llenado de aceite de la transmisión final trasera.

4. Retire el tapón de llenado de aceite y el anillo de sellado. Deseche la junta tórica.

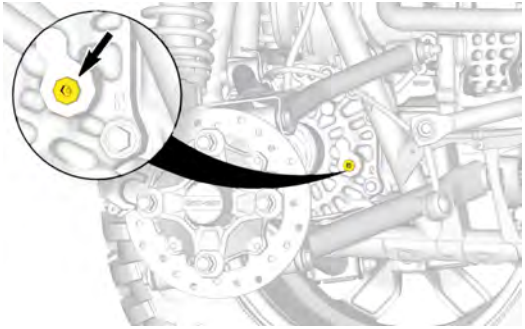

Referencia — Rueda retirada para mayor claridad

NOTA
El tapón del depósito de llenado de aceite de la transmisión final trasera está marcado con FD en la carcasa.

5. Comprobar el nivel de aceite. El aceite debería estar a ras de la parte inferior del orificio del nivel de aceite.

AVISO
El uso con un nivel de aceite inadecuado podría ocasionar daños graves en la caja de cambios.

6. Instale el tapón de llenado de aceite de utilizando un **NUEVO** anillo de sellado. Apriete según las especificaciones.

Par de apriete	
Tapón del nivel de aceite	12 ± 1 Nm (106 ± 5 lbf-pulg.)

Aceite recomendado para la transmisión final trasera

El aceite XPS está formulado especialmente para cumplir con los requisitos de lubricación para esta unidad de transmisión final. BRP recomienda que utilice su aceite XPS.

AVISO
No utilice otros tipos de aceite durante el mantenimiento.

Aceite XPS recomendado para la transmisión final
Aceite sintético para engranajes 75W140
Alternativa si no hay disponible producto de XPS
Aceite sintético para engranajes 75W140 (API GL-5

Cambio del aceite de la transmisión final trasera

1. Sitúe el vehículo en una superficie plana.
2. Coloque la palanca de cambios en la posición de estacionamiento.
3. Desde debajo del vehículo, limpie la zona del tapón de drenaje.

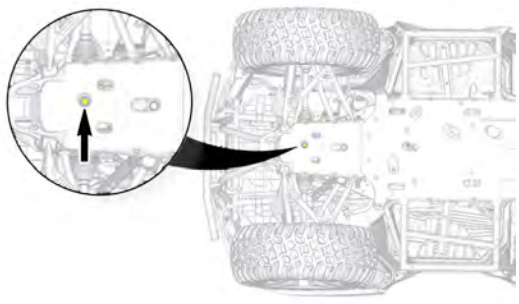

4. Coloque una bandeja de drenaje debajo de la extensión de la transmisión final trasera.
5. Retire el tapón de drenaje. Deseche la junta tórica.

6. Retire el tapón de llenado identificado con la sigla FD en la carcasa.

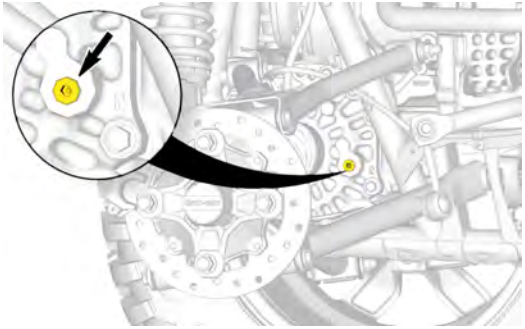

Referencia — Rueda retirada para mayor claridad

7. Deje drenar completamente el aceite.
8. Vuelva a colocar el tapón de drenaje con una arandela de sellado **NUEVA**.

Par de apriete	
Tapón de drenaje	30 ± 3 Nm (22 ± 2 lbf•pie)

9. Para obtener un rendimiento óptimo rellene la transmisión final con el aceite recomendado.
10. Para conocer la capacidad de aceite, consulte 6 Especificaciones técnicas, página 6-2.

11. Vuelva a instalar el tapón de llenado con una junto tórica **NUEVA**.

Par de apriete	
Tapón de llenado	12 ± 1 Nm (106 ± 9 lbf•**pulg.**)

COJINETE DE LA RUEDA

Inspección de un cojinete de la rueda

1. Coloque el vehículo sobre una superficie plana.
2. Coloque la palanca de cambio en la posición (P).
3. Aplique la palanca de bloqueo del freno.
4. Levante y asegure el vehículo sobre un soporte regulable.
5. Sostenga las partes superior e inferior del neumático y empuje y hale la rueda para detectar la holgura.

Consulte con un distribuidor autorizado de Can-Am si hay holgura anormal.

Ruedas y neumáticos

Verificación de la presión de los neumáticos.

ADVERTENCIA

La presión de los neumáticos afecta en gran medida al manejo y a la estabilidad del vehículo.

Una presión insuficiente puede provocar que el neumático se desinfle y dé vueltas sobre la rueda.

Una presión excesiva puede provocar que el neumático reviente. Siga siempre las presiones indicadas.

No ajuste NUNCA la presión de los neumáticos por debajo del mínimo. El neumático podría salirse de la llanta.

1. Compruebe la presión cuando los neumáticos estén **fríos** antes de utilizar el vehículo. La presión de los neumáticos cambia con la temperatura y la altitud. Vuelva a comprobar la presión si alguna de estas condiciones ha cambiado.
2. Compruebe la etiqueta **Presión de neumáticos y carga máxima** para conocer la presión correcta.

NOTA

Aunque los neumáticos están específicamente diseñados para el uso todoterreno, puede producirse un pinchazo. Por lo tanto, se recomienda llevar una manómetro para neumáticos, una bomba para neumáticos y un juego de reparación.

Inspección de los neumáticos

1. Compruebe si los neumáticos presentan daños o signos de desgaste. Reemplace si es necesario.

ADVERTENCIA

No rote los neumáticos. Los neumáticos delanteros tienen un tamaño distinto al de los traseros. Los neumáticos derechos e izquierdos presentan patrones de banda de rodadura unidireccionales diferentes.

Cambio de neumáticos

El reemplazo de los neumáticos debe realizarlo un distribuidor autorizado de Can-Am, un taller de reparación o una persona escogida por usted.

ADVERTENCIA

Sustituya los neumáticos exclusivamente por otros del mismo tipo y tamaño.

Para los patrones de banda de rodadura unidireccional, asegúrese de que los neumáticos están instalados en la dirección de rotación correcta.

La sustitución de los neumáticos debe confiarse a una persona con la experiencia necesaria, y se debe llevar a cabo con las herramientas adecuadas y en consonancia con los estándares establecidos en el sector.

Desmontaje de la rueda

1. Coloque el vehículo sobre una superficie plana.
2. Coloque la palanca de cambio en la posición (P).

3. Aplique la palanca de bloqueo del freno.
4. Afloje las tuercas de las ruedas.
5. Levante y asegure el vehículo sobre un soporte regulable.
6. Retire las tuercas y, a continuación, retire la rueda.

Instalación de la rueda

1. Si los neumáticos son unidireccionales, asegúrese de instalar las ruedas en consonancia con la rotación del neumático.
2. Apriete con cuidado las tuercas en secuencia cruzada y aplique después según lo especificado.

AVISO
Utilice siempre las tuercas de ruedas recomendadas para cada tipo de rueda. El uso de tuercas de rueda de un tipo distinto podría dañar las llantas o los espárragos.

Par de apriete	
Tuerca de las ruedas	80 ± 5 Nm (59 ± 4 lbf-pie)

Mantenimiento y servicio del sistema eléctrico de bajo voltaje.

Para mantener el sistema de bajo voltaje en buenas condiciones de trabajo, se deben realizar las siguientes tareas de acuerdo con lo descrito en Programa de mantenimiento, página 4-4:

- Revise el estado y las conexiones de la batería de 12 V.
- Revise el funcionamiento de la luz de freno.
- Revise el funcionamiento de las luces altas y bajas.
- Verifique la orientación del haz luminoso de los faros. Ajusta según proceda.
- Revise el funcionamiento correcto del interruptor “RUN/STOP”.
- Revise el tendido del arnés eléctrico de bajo voltaje para detectar signos de desgaste o fricción.
- Revise el funcionamiento de la llave D.E.S.S (coloque la unidad en posición “Drive” (marcha hacia adelante) y retire la llave).

BRP recomienda encarecidamente que las tareas de mantenimiento relacionadas con el sistema de bajo voltaje sean realizadas por un concesionario autorizado Can-Am. La realización de todas las tareas de mantenimiento y servicio requiere herramientas especiales y un conocimiento profundo del sistema eléctrico de bajo voltaje de este vehículo.

Batería de 12 V

Ubicación de la batería de 12 V

La batería de 12 V se encuentra debajo del guardabarros trasero, en el lado derecho (RH) del vehículo.



Descripción de la batería de 12 V

Este vehículo está equipado con una batería que no precisa mantenimiento, totalmente sellada; no hay que añadir agua para ajustar el nivel del electrolito. Quizá sea preciso cargar la batería de 12 V si no se ha utilizado el vehículo durante un mes por lo menos.

ADVERTENCIA

No utilice baterías convencionales de plomo-ácido. Si la batería fuera de plomo-ácido, podría producirse una fuga de ácido a través del respiradero. Puede producirse también una fuga de ácido si la caja de la batería está agrietada o deteriorada, con el consiguiente riesgo de graves quemaduras.

La batería de 12 V permite arrancar el vehículo y habilitar el sistema eléctrico de alto voltaje. Cuando el vehículo está en marcha o durante su uso, la batería de 12 V se recarga a través de la batería de alto voltaje.

Si la batería de bajo voltaje está demasiado descargada para permitir la habilitación del vehículo, puede ponerse en marcha mediante una batería de automóvil o recargarse con un cargador de baterías. Consulte Batería de 12 V descargada, página 7-2 o Carga de la batería de 12 V, página 4-74.

Para el caso de cargas domésticas, se puede utilizar un “cargador de goteo” a fin de alimentar lentamente la batería. Este tipo de cargador puede mantenerse conectado durante un tiempo prolongado sin que la batería resulte dañada. Siga siempre las recomendaciones sobre el tiempo de carga que figuren en las instrucciones del cargador.

Retiro de la batería de 12 V

1. Retire los remaches de plástico que sujetan la tapa de la batería de bajo voltaje.

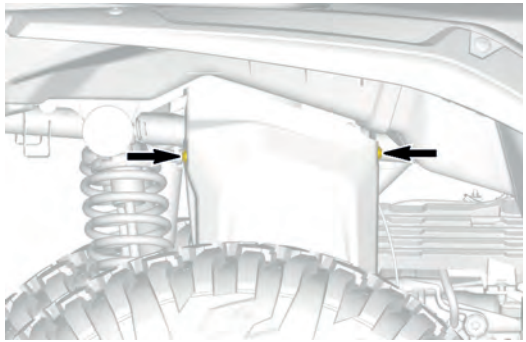

2. Quite la tapa de la batería.

3. Desconecte primero el cable NEGRO (-) y después, el cable ROJO (+) de la batería.

AVISO
Respete siempre este orden para el desmontaje; desconecte primero el cable NEGRO (-).

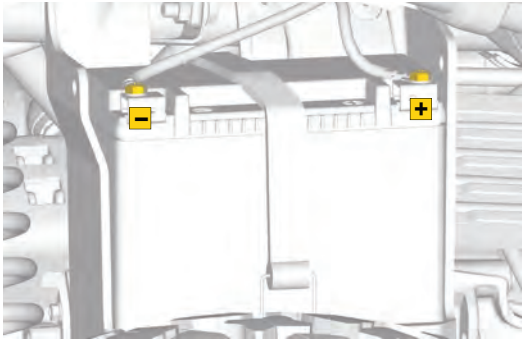

4. Retire la correa de sujeción de su gancho y luego saque del bastidor la batería de bajo voltaje.

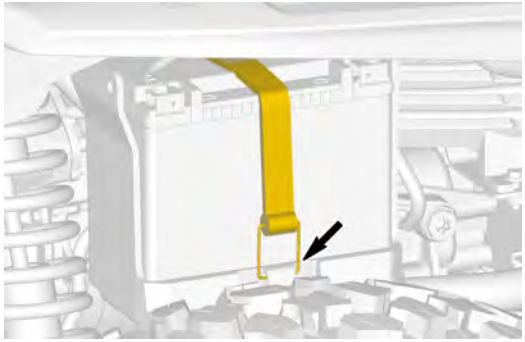

Limpieza de la batería de 12 V

1. Retire del vehículo la batería de 12 V.

2. Limpie la carcasa y los bornes de la batería de 12 V con un cepillo suave y una solución diluida de bicarbonato de sodio.
3. Elimine la corrosión existente en los terminales y bornes del cable de la batería de 12 V utilizando un cepillo de alambre fuerte.
4. Enjuague los extremos del cable y los bornes de la batería de 12 V con agua limpia y séquelos bien.
5. Recargue la batería de 12 V, si es necesario.
6. Instale en el vehículo la batería de 12 V.

Carga de la batería de 12 V

AVISO
Siga las instrucciones que acompañan al cargador de batería. Una carga incorrecta puede dañar la batería.

Para cargar la batería, siga el procedimiento que se indica a continuación:

1. Retire la batería del vehículo.
2. Conecte primero el terminal positivo y, a continuación, conecte el terminal negativo.

AVISO
El terminal negativo de la batería siempre debe desconectarse el primero y conectarse el último.

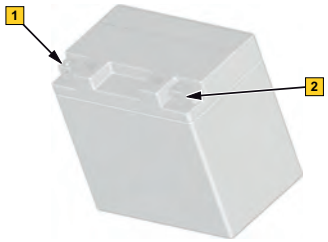

1. Terminal negativo
2. Terminal positivo

3. Ponga en marcha el cargador de la batería. El tiempo de carga dependerá de la velocidad de carga.

Cuando la batería esté cargada:

4. Desconecte primero el terminal negativo y, a continuación, desconecte el terminal positivo.
5. Instale la batería en el vehículo.

Si no se puede restaurar la carga de la batería de bajo voltaje, contacto con un concesionario autorizado de BRP para conseguir una batería de repuesto.

Instalación de la batería de 12 V

1. Introduzca la batería de bajo voltaje en su carcasa.

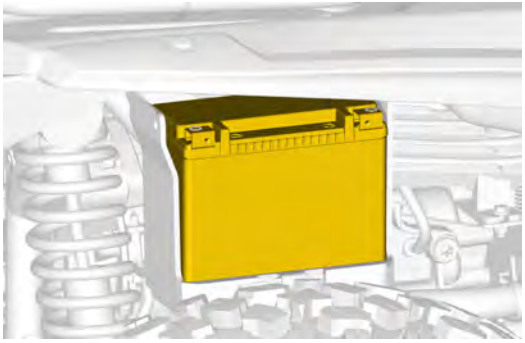

2. Asegure la batería de bajo voltaje con la correa de sujeción.

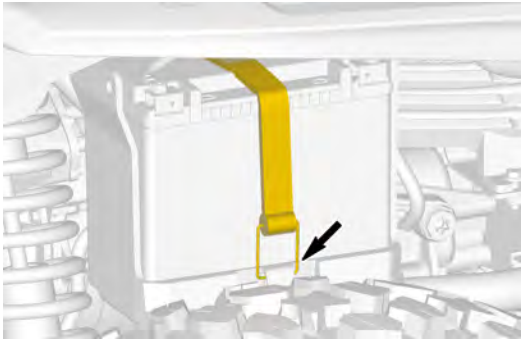

3. Conecte primero el cable ROJO (+) y después, el cable NEGRO (-) que trae la batería.

AVISO
Conecte siempre primero el cable ROJO (+) y luego el cable NEGRO (-).

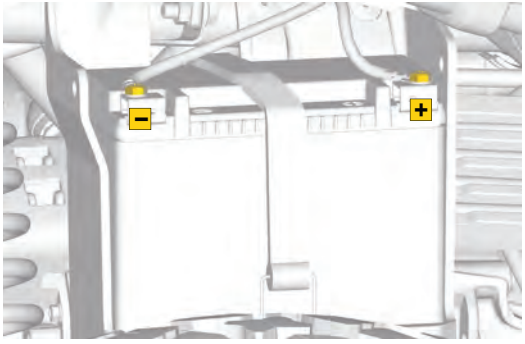

4. Apriete los tornillos de los bornes según las especificaciones.

Par de apriete	
Tornillos de los bornes de la batería	4.5 ± 0.5 Nm (40 ± 4 lbf-pulg)

5. Coloque la tapa de la batería de bajo voltaje tal como se muestra.

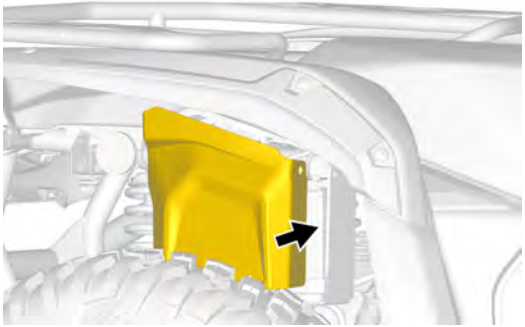

6. Asegure la tapa de la batería de bajo voltaje con los remaches de plástico retirados previamente.

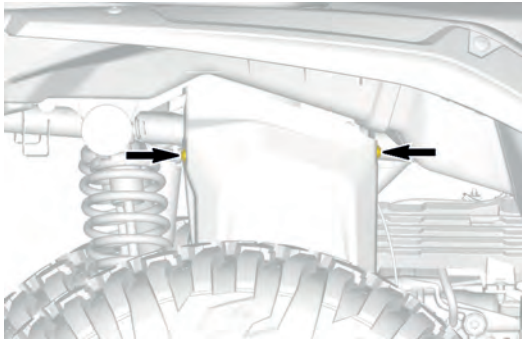

Fusibles

Ubicación de fusibles y relés

Los fusibles y relés en este vehículo se ubican en dos posiciones diferentes.

Caja de fusibles principal

El fusible principal se encuentra debajo de la consola. Consulte Desmontaje de la consola, página 3-72.

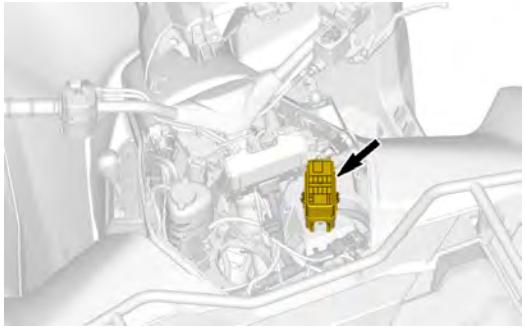

Portafusibles auxiliar

El portafusibles auxiliar se encuentra debajo del asiento. Consulte Desmontaje del asiento, página 3-94.

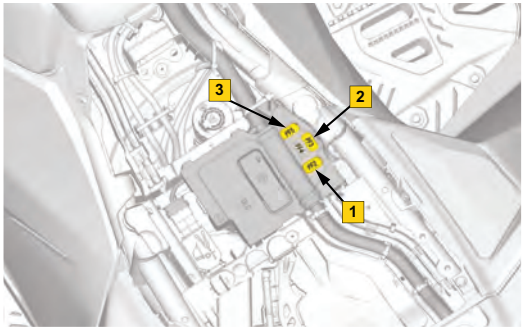

1. Fusible principal (PF2)
2. fusible del DPS (PF3).
3. Fusible del inversor / BMS (PF5)

Descripción de fusibles y relés

La caja de fusibles agrupa diferentes fusibles y relés que garantizan el funcionamiento y la protección adecuados del sistema eléctrico de bajo voltaje y sus componentes.

AVISO
Las posiciones de los fusibles y sus valores correspondientes deben respetarse al inspeccionar o sustituir fusibles o relés.

La tapa de la caja de fusibles principal y el portafusibles auxiliar proporcionan las posiciones correctas para todos los fusibles y relés.

Consulte los valores nominales de los fusibles en su vehículo.

Caja de fusibles principal

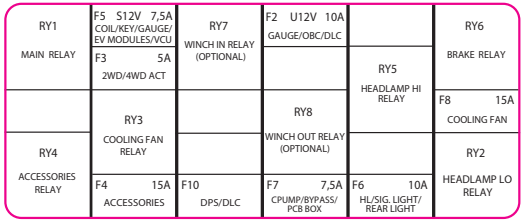

Portafusibles adicionales

Posición	Descripción	Amperaje
PF2	Fusible principal	40A
PF3	Fusible de la DPS	40 A
PF4	No se utiliza	-
PF5	Inversor/ BMS	40 A

Inspección de un fusible

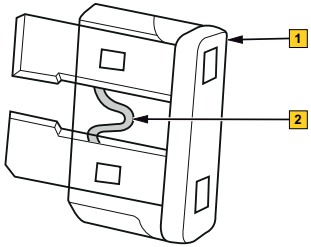

1. Fusible
2. Elemento de fusibles

1. Retire la consola para acceder a la caja de fusibles principal y/o el asiento para acceder al portafusibles auxiliar.
2. Retire la tapa de la caja de fusibles principal y/o el portafusibles del vehículo para acceder a los fusibles, según corresponda.
3. Retire el fusible de su soporte.
4. Compruebe si se ha fundido el fusible. Si se requiere un reemplazo, consulte Cómo cambiar un fusible, página 4-82.

ADVERTENCIA

Si se ha quemado un fusible, debe determinarse y corregirse el origen del fallo de funcionamiento antes de arrancar de nuevo.

Visite a un distribuidor autorizado de BRP para el servicio técnico.

Cómo cambiar un fusible

1. Retire la consola para acceder a la caja de fusibles principal y/o el asiento para acceder al portafusibles auxiliar.
2. Retire la tapa de la caja de fusibles principal y/o el portafusibles del vehículo para acceder a los fusibles, según corresponda.
3. Retire de su soporte el fusible defectuoso.
4. Instale un nuevo fusible en el mismo receptáculo.

ADVERTENCIA

No utilice un fusible de mayor valor nominal.

ADVERTENCIA

Si se ha quemado un fusible, debe determinarse y corregirse el origen del fallo de funcionamiento antes de arrancar de nuevo.

Visite a un distribuidor autorizado de BRP para el servicio técnico.

Luces

Reemplazo de bombillas

No es necesario sustituir las bombilla de este vehículo.

Está equipado con luces LED (diodo electroluminiscente). Esta tecnología ha demostrado ser muy fiable.

En el caso improbable de que uja luz no funcione, solicite que la revise un distribuidor autorizado de Can-Am, un taller de reparación o una persona escogida por usted.

Ajuste del haz de los faros

1. Cargue el vehículo como lo haría para uso normal.
2. Coloque el vehículo sobre una superficie llana a una distancia de 7,6 m(25 pies) frente a una superficie de ensayo, para realizar

pruebas (una pared o una pantalla) como se muestra en la primera ilustración.

3. Mida la distancia entre el centro de cada faro y el suelo (luces largas y cortas).
4. Trace una línea en la superficie de pruebas paralela al suelo en cada una de las alturas medidas (una para las luces largas y otra para las cortas).

La orientación del haz de luz baja es correcta, cuando la intersección de la parte superior del haz coincide con la línea central horizontal correspondiente, trazada en la superficie de comprobación.

El ajuste del enfoque de la luz alta (de carretera) es correcto, cuando su centro (punto de direccionamiento) está a 33 mm (1-5/16 pulg) **por encima** de la línea central horizontal correspondiente, trazada en la superficie de prueba según las especificaciones.

NOTA:
Los faros solo pueden ajustarse en posición vertical.

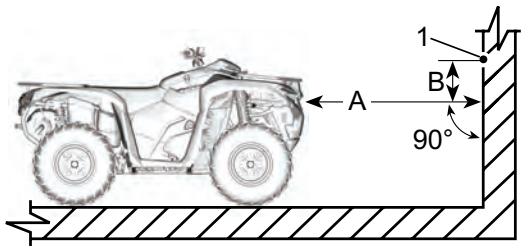

1. Punto de enfoque de las luces altas
A. Distancia entre los faros y la superficie de prueba
B. Especificación de la orientación del haz

5. Ajuste primero el enfoque de la luz ALTA.

6. Finalice la tarea ajustando el enfoque de la luz BAJA.

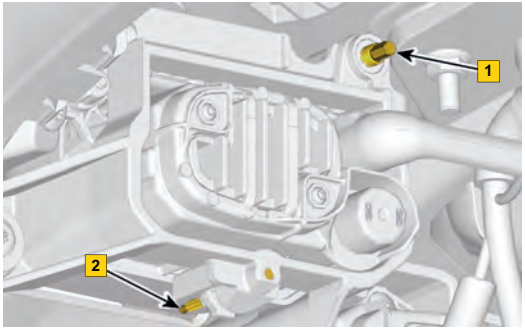

1. Tornillo de ajuste de luces altas.
2. Tornillo de ajuste de luces bajas.

Mantenimiento y servicio del sistema eléctrico de alto voltaje

Para mantener el sistema eléctrico de alto voltaje en buen estado, deben realizarse las siguientes tareas conforme a Programa de mantenimiento, página 4-4.

PELIGRO

No desconecte ni toque ninguna conexión expuesta o componente dañado con los dedos desnudos, herramientas no aisladas u otros objetos metálicos. El contacto con corriente de alto voltaje ocasiona lesiones graves o la muerte.

- Revise el puerto de carga en busca de signos de corrosión y limpie el conducto de drenaje.
- Revisión de la masa

- Realice una inspección visual de trazado del cable de alto voltaje para detectar signos de roces, frotamiento o decoloración.
- Revise los componentes de alto voltaje en busca de alguna señal de fugas de refrigerante.

Por razones de seguridad, BRP recomienda encarecidamente que las tareas de mantenimiento relacionadas con el sistema eléctrico de alto voltaje sean realizadas por un concesionario autorizado Can-Am. La realización de todas las tareas de mantenimiento y servicio requiere herramientas especiales y un conocimiento profundo de este sistema eléctrico de alto voltaje.

CUIDADO DEL VEHÍCULO

Cuidados posteriores al uso

Quite el polvo y los residuos de la suspensión delantera y trasera, del mecanismo de la dirección, del pedal de freno y de las ruedas.

Mantenga el vehículo limpio para mejorar las condiciones y el funcionamiento de sus componentes.

⚠ ADVERTENCIA

Asegúrese de retirar la llave antes de pararse delante del vehículo, o acercarse a la rueda trasera o a los componentes de la suspensión.

Cubra siempre su vehículo cuando lo deje a la intemperie durante la noche o en periodos prolongados de inactividad. Esto la protegerá de la lluvia, el sol/las radiaciones UV, la helada y la nieve, además de ayudar a mantener su apariencia.

Evita dejar tu vehículo expuesto a temperaturas superiores a 40° C (104° F) o inferiores a -20° C (-4° F). Nunca deje que el vehículo se descargue por completo después de un viaje. Se debe mantener una carga mínima del 30 % para evitar que se agote por completo la energía de la batería de alto voltaje.

Limpieza y protección del vehículo

AVISO
No utilice nunca agua a alta presión para limpiar el vehículo. **UTILICE AGUA A BAJA PRESIÓN ÚNICAMENTE (como la de una manguera de riego).** Una presión alta puede provocar daños en los componentes eléctricos o mecánicos.

Preste atención a ciertas zonas donde podría acumularse agua salada, barro o residuos, y potencialmente causar:

- Muestra
- Interferencia
- Corrosión.

Esta lista incluye, entre otros:

- Radiador
- Amortiguadores
- Alrededor de los diferenciales delantero y trasero
- Alrededor y debajo de las juntas homocinéticas (CV), el eje y la caja de cambios.
- El interior de las ruedas
- Encima de las placas protectoras

Cuando se utilice el vehículo en un ambiente salino es necesario enjuagarlo cada día de operación con agua dulce, para protegerlo tanto a él así como a sus componentes.

Se recomienda expresamente lubricar las piezas metálicas.

Utilice un lubricante anticorrosión o equivalente.

Lubricante y anticorrosivo XPS

Para limpiar el vehículo:

1. Lave a fondo el vehículo con agua para quitar la suciedad no adherida.
2. Con un paño suave y limpio, lave el vehículo con agua tibia y jabón (use únicamente detergente suave).

AVISO
No limpie nunca las piezas de plástico con un detergente fuerte, agente desengrasante, disolvente, acetona, etc.

3. Al lavar el vehículo, revise para detectar restos de grasa o aceite. Puede utilizar un producto de mantenimiento o un desengrasante suave para automóviles. Siga a conciencia las instrucciones del fabricante.'
4. Seque el vehículo con un trapo de gamuza o una toalla suave.
5. Aplique cera no abrasiva.

AVISO
Para **acabados mates**, no use cera, aerosoles ni otros productos que se utilizan para la pintura normal. No limpie con materiales abrasivos. No use limpiadores ni pulimentadores mecánicos, ni frote las superficies con fuerza.

Los componentes pintados que hayan quedado dañados deberían pintarse nuevamente para evitar la oxidación.

Productos de limpieza no compatibles

Tipo de material	*Productos de limpieza no compatibles*
Todos los plásticos, vinilos, acero pintado y aluminio	LIMPIADOR DE FRENOS Y PIEZAS NI NINGÚN PRODUCTO DE LIMPIEZA A BASE DE PETRÓLEO

Productos de limpieza compatibles

Tipo de material	*Producto de limpieza*
Todos los plásticos, vinilos, acero pintado y aluminio.	Agua y jabón apto para automóviles Limpiador y abrillantador en aerosol XPS Limpiador multiuso XPS

Para obtener más información y los productos, visite la página web de productos de XPS en www.xpslubricants.com

ALMACENAJE Y PREPARACIÓN DE PRETEMPORADA

Almacenamiento

El almacenamiento adecuado es necesario cuando el vehículo no se utiliza durante más de tres meses. Al planear el almacenamiento del vehículo por más de 90 días, hay algunos pasos que puede dar para mantener la longevidad de la batería de alto voltaje.

Es mejor no iniciar el período de almacenamiento por largo plazo con la batería de alto voltaje cargada al 100 %. En su lugar, es preferible iniciar el almacenamiento con un nivel de carga de aproximadamente 60 %. Tenga en cuenta que la batería perderá carga lentamente mientras no se usa. Durante el almacenamiento, compruebe el nivel cada vez para verificar que no haya caído a menos del 20 %. Si esto sucede, cambie la batería.

AVISO
El vehículo se debe guardar en un lugar fresco y seco y cubrirse con una lona opaca pero ventilada. Esto evitará que la suciedad y los rayos del sol afecten a los componentes de plástico y al acabado del vehículo. La temperatura de almacenamiento aceptable es de -20° C a 45° C (-4° F a 113° F). Para una vida útil óptima de la batería, la temperatura de almacenamiento recomendada es de 0° C a 25° C (32° F a 77° F).

Almacenamiento
Compruebe los niveles de refrigerante, líquido de frenos , aceite del diferencial y aceite de la caja de cambios.
Hinche todos los neumáticos a la presión recomendada.
Inspeccione la palanca de freno y el pivote del pedal de freno, lubrique de ser necesario.
Cierre y asegure todos los compartimentos de almacenamiento.
Limpie el vehículo.
Cargue la batería de propulsión de alto voltaje todos los meses para mantener el nivel de carga en un 20 % durante el almacenamiento.
Cargue la batería de 12 V todos los meses para mantenerla totalmente cargada durante el almacenamiento (se puede utilizar un cargador lento para ello, si fuese necesario).
Guarde el vehículo en una zona seca, resguardado de la luz solar, con una moderada variación de temperatura a lo largo del día.
Cubra el vehículo con materiales permeables (p. ej., lona). No utilice plástico ni otros materiales con revestimiento no transpirables que limiten el flujo de aire y propicien la acumulación de calor y humedad.

Preparación de pretemporada

Es necesario realizar una preparación adecuada del vehículo cuando no se usa por más de tres meses.

Al finalizar el período de almacenamiento, lo mejor es cargar el vehículo hasta al menos el 70 % antes del primer uso.

Los vehículos almacenados en condiciones de tiempo frío pueden necesitar estar conectados por un período más prolongado antes de poder ser utilizados.

Lleve a cabo los procedimientos como se detalla en el Programa de mantenimiento.

Para obtener información adicional póngase en contacto con suconcesionario autorizado de BRP.

NOTAS

5 INFORMACIÓN TÉCNICA - CONTENIDO

IDENTIFICACIÓN DEL VEHÍCULO 5-2

Número de identificación del vehículo 5-3

Número de identificación de la batería de alto voltaje 5-6

ETIQUETA DE CONFORMIDAD 5-8

Certificado de conformidad 5-8

BRP RF DESS POST GEN3 (CAN) 5-9

DECLARACIÓN DE CONFORMIDAD CE 5-22

DECLARACIÓN DE CONFORMIDAD DEL RU 5-24

DECLARACIÓN DE CONFORMIDAD EAC 5-26

IDENTIFICACIÓN DEL VEHÍCULO

Los componentes principales de su vehículo (batería de alto voltaje, motor y bastidor) están identificados por números de serie distintos.

En ocasiones puede que sea necesario buscar estos números para cuestiones relacionadas con la garantía o para la localización del vehículo en caso de pérdida.

El distribuidor autorizado de Can-Am necesitará también conocer estos números para cumplimentar las reclamaciones de garantía debidamente.

Le recomendamos expresamente que tome nota de todos los números de serie del vehículo y que los facilite a su compañía de seguros.

Número de identificación del vehículo

La etiqueta del código VIN se encuentra en el lado derecho (RH) del vehículo, sobre bastidor delantero, junto al diferencial delantero.

Modelos para Norteamérica

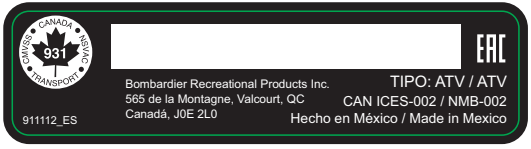

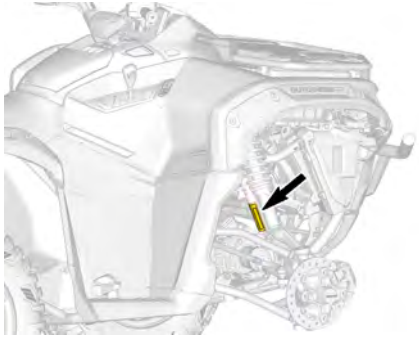

Etiqueta de código VIN.

Modelos europeos

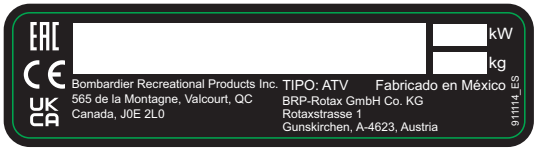

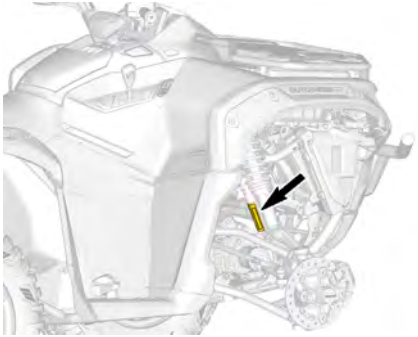

Etiqueta de código VIN.

El código VIN estampado se encuentra en el elemento delantero, del lado derecho del vehículo.

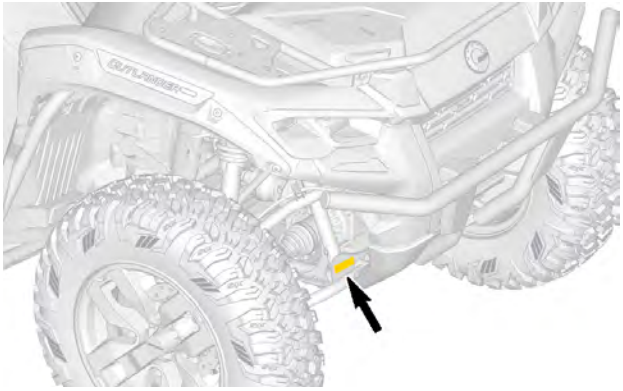

Ubicación del código VIN grabado.

Número de identificación de la batería de alto voltaje

El número de serie de la batería HV se encuentra en las siguientes etiquetas correspondientes:



Etiqueta de identificación de la batería de alto voltaje



Batería de alto voltaje

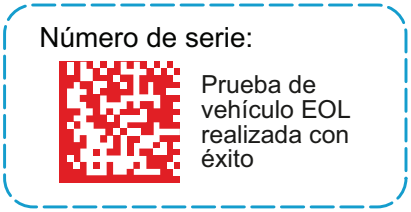

Etiqueta del número de serie de la batería de alto voltaje



Batería de alto voltaje

ETIQUETA DE CONFORMIDAD

Certificado de conformidad

CERTIFICADO DE CONFORMIDAD GENERAL DE CPSC (GCC) DE LOS EE.UU.

1. Producto:		Nº de piezaR:
2. Cumple con:	16 CFR 1420 «Vehículos Todo Terreno», ANSI / SVIA-1: Plan de acción ATV 2023.	
3. Importador o fabricante:	BRP US Inc., 10101 Science Dr., Sturtevant, WI 53177, EE.UU, Tfno.: 262-884-5500	
4. Conmtacto para resultados de pruebas:	CPSC@brp.com o Atención al Cliente, BRP US Inc., 10101 Science Dr., Sturtevant, WI 53177, EE.UU. Tfno.: 888-272-9222	
5. Fecha de fabricación:	Lugar de fabricación:	Juárez (México)
6. Fecha de la prueba:	Lugar de la prueba:	Valcourt (Canadá)

704910581_ES

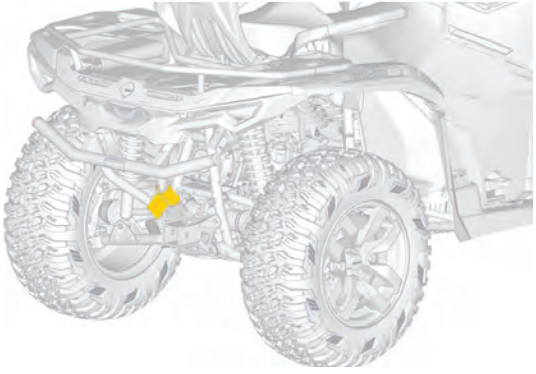

BRP RF DESS POST GEN3 (CAN)

EE. UU. y Canadá

Este dispositivo está en conformidad con la Parte 15 de las normas de la FCC y la norma(s) de exención de la licencia de Industry Canada. Su utilización está sujeta a las dos condiciones siguientes:

1. este dispositivo no puede ocasionar interferencias y
2. este dispositivo debe aceptar cualquier interferencia, incluidas aquellas que puedan causar un funcionamiento no deseado.

Se ha comprobado que este equipo cumple los límites para dispositivos digitales de clase B, de acuerdo con el apartado 15 de las normas de la FCC. Estos límites han sido diseñados para proporcionar protección razonable contra interferencia en una instalación residencial. Este equipo genera, usa y puede irradiar energía de radiofrecuencia y, si no se instala y usa de conformidad con las instrucciones, puede provocar interferencias perjudiciales para las comunicaciones por radio. No obstante, no existe ninguna garantía de que esa interferencia no tenga lugar en una instalación determinada. Si el equipo causa interferencias dañinas en la recepción de radio o televisión, algo que puede determinarse apagando y encendiendo el equipo, el usuario debería intentar corregir la interferencia aplicando una o varias de las siguientes medidas:

- Reoriente o reubique la antena receptora.
- Aumente la distancia entre el equipo y el receptor.
- Conecte el equipo en un tomacorriente de un circuito distinto al que está conectado el receptor.
- Consulte con el proveedor o con un técnico de radio/TV con experiencia para solicitar ayuda.

El dispositivo ha sido evaluado para cumplir los requisitos generales de exposición a RF. El dispositivo puede utilizarse en condiciones de exposición portátil sin restricciones.

Le dispositif a été évalué à satisfaire l’exigence générale de l’exposition aux rf. L’appareil peut être utilisé dans des conditions d’exposition portatif sans restriction.

L'émetteur/ récepteur exempt de licence contenu dans le présent appareil est conforme aux CNR d'Innovation, Sciences et Développement économique Canada applicables aux appareils radio exempts de licence.

1. l'appareil ne doit pas produire de brouillage, et
2. l'appareil doit accepter tout brouillage radioélectrique subi, même si le brouillage est susceptible d'en compromettre le fonctionnement.

Los cambios o modificaciones no aprobados expresamente por la parte responsable del cumplimiento podrían anular la autoridad del usuario de utilizar el equipo.'

IC: 12006A-1001317030 Para la variante 1001316154 (CAN)

ID de la FCC: 2ACER 1001317030 Para la variante 1001316154 (CAN)

México



IFETEL

Marca: BRP Megatech

Número: BRME1023-28186

Número de Certificado de BRP Megatech: 1450978

Modelo: 1001316154

NOM-208-SCFI-2016 (Disposición Técnica IFT-008-2015)

La operación de este equipo está sujeta a las siguientes dos condiciones:

1. es posible que este equipo o dispositivo no cause interferencia perjudicial y
2. este equipo o dispositivo debe aceptar cualquier interferencia, incluyendo la que pueda causar su operación no deseada.

Brasil



Número: 05254- 23 - 15603
Número de Certificado de BRP Megatech: 1450991
Modelo: 1001316154

Este equipamento não tem direito à proteção contra interferência prejudicial e não pode causar interferência em sistemas devidamente autorizados. Para maiores informações, consulte o site da ANATEL.

Japón

Este dispositivo está autorizado conforme a la Ley de Radio de Japón (電波法) y la Ley de Negocios de Telecomunicaciones de Japón (電気通信事業法). Este dispositivo no deberá ser modificado (de lo contrario el número de designación concedido se invalidará).

Europa

Declaración de conformidad

Declaración de conformidad simplificada de la UE, con arreglo a lo dispuesto en la directiva sobre equipos radioeléctricos 2014/53/UE.

CE

DE

Hiermit erklärt BRP Megatech, dass der Funkanlagentyp 1001316154 der Richtlinie 2014/53/EU entspricht. Der vollständige Text der EU-Konformitätserklärung ist unter der folgenden Internetadresse verfügbar: https://www.brp.com/en/corporatesocialresponsibility/productsafety.html

FR

Le soussigné, BRP Megatech, déclare que l'équipement radioélectrique du type 1001316154 est conforme à la directive 2014/53/UE. Le texte complet de la déclaration UE de conformité est disponible à l'adresse internet suivante: https://www.brp.com/en/corporatesocialresponsibility/productsafety.html

BG

С настоящото BRP Megatech декларира, че този тип радиосъоръжение 1001316154 е в съответствие с Директива 2014/53/ЕС.

Цялостният текст на ЕС декларацията за съответствие може да се намери на следния интернет адрес: https://www.brp.com/en/corporatesocialresponsibility/productsafety.html

EL

Με την παρούσα ο/η BRP Megatech, δηλώνει ότι ο ραδιοεξοπλισμός 1001316154 πληροί την οδηγία 2014/53/ΕΕ.Το πλήρες κείμενο της δήλωσης συμμόρφωσης ΕΕ διατίθεται στην ακόλουθη ιστοσελίδα στο διαδίκτυο: https://www.brp.com/en/corporatesocialresponsibility/productsafety.html

CS

Tímto BRP Megatech prohlašuje, že typ rádiového zařízení 1001316154 je v souladu se směrnicí 2014/53/EU. Úplné znění EU prohlášení o shodě je k dispozici na této internetové adrese: https://www.brp.com/en/corporatesocialresponsibility/productsafety.html

DA

Hermed erklærer BRP Megatech, at radioudstyrstypen 1001316154 er i overensstemmelse med direktiv 2014/53/EU.

EU-overensstemmelseserklæringens fulde tekst kan findes på følgende internetadresse: https://www.brp.com/en/corporatesocialresponsibility/productsafety.html

ET

Käesolevaga deklareerib BRP Megatech, et käesolev raadioseadme tüüp 1001316154 vastab direktiivi 2014/53/EL nõuetele.

ELi vastavusdeklaratsiooni täielik tekst on kättesaadav järgmisel internetiaadressil: https://www.brp.com/en/corporatesocialresponsibility/productsafety.html

ES

Por la presente, BRP Megatech declara que el tipo de equipo radioeléctrico 1001316154 es conforme con la Directiva 2014/53/UE.

El texto completo de la declaración UE de conformidad está disponible en la dirección Internet siguiente: https://www.brp.com/en/corporatesocialresponsibility/productsafety.html

FI

BRP Megatech vakuuttaa, että radiolaitetyyppi 1001316154 on direktiivin 2014/53/EU mukainen. EU-vaatimustenmukaisuusvakuutuksen täysimittainen teksti on saatavilla seuraavassa internetosoitteessa: https://www.brp.com/en/corporatesocialresponsibility/productsafety.html

EN

Hereby, BRP Megatech declares that the radio equipment type 1001316154 is in compliance with Directive 2014/53/EU. The full text of the EU declaration of conformity is available at the following internet address: https://www.brp.com/en/corporatesocialresponsibility/product-safety.html

HR

BRP Megatech ovime izjavljuje da je radijska oprema tipa 1001316154 u skladu s Direktivom 2014/53/EU. Cjeloviti tekst EU izjave o sukladnosti dostupan je na sljedećoj internetskoj adresi: https://www.brp.com/en/corporate-social-responsibility/productsafety.html

HU

BRP Megatech igazolja, hogy a 1001316154 típusú rádióberendezés megfelel a 2014/53/EU irányelvnek. Az EU-megfelelőségi nyilatkozat teljes szövege elérhető a következő internetes címen: https://www.brp.com/en/corporate-socialresponsibility/productsafety.html

IT

Il fabbricante, BRP Megatech, dichiara che il tipo di apparecchiatura radio 1001316154 è conforme alla direttiva 2014/53/UE.

Il testo completo della dichiarazione di conformità UE è disponibile al seguente indirizzo Internet: https://www.brp.com/en/corporate-socialresponsibility/productsafety.html

LT

Aš, BRP Megatech, patvirtinu, kad radijo įrenginių tipas 1001316154 atitinka Direktyvą 2014/53/ES. Visas ES atitikties deklaracijos tekstas prieinamas šiuo interneto adresu: https://www.brp.com/en/corporate-social-responsibility/productsafety.html

LV

Ar šo BRP Megatech deklarē, ka radioiekārta 1001316154 atbilst Direktīvai 2014/53/ES. Pilns ES atbilstības deklarācijas teksts ir pieejams šādā interneta vietnē:https://www.brp.com/en/corporate-social-responsibility/productsafety.html

MT

B'dan, BRP Megatech, niddikjara li dan it-tip ta' tagħmir tar-radju 1001316154 huwa konformi mad-Direttiva 2014/53/UE. It-test kollu tad-dikjarazzjoni ta' konformità tal-UE huwa disponibbli f'dan l-indirizz tal-Internet li ġej: https://www.brp.com/en/corporatesocialresponsibility/productsafety.html

NL

Hierbij verklaar ik, BRP Megatech, dat het type radioapparatuur 1001316154 conform is met Richtlijn 2014/53/EU.

De volledige tekst van de EU-conformiteitsverklaring kan worden geraadpleegd op het volgende internetadres: https://www.brp.com/en/corporatesocialresponsibility/productsafety.html

PL

BRP Megatech niniejszym oświadcza, że typ urządzenia radiowego 1001316154 jest zgodny z dyrektywą 2014/53/UE. Pełny tekst deklaracji zgodności UE jest dostępny pod następującym adresem internetowym: https://www.brp.com/en/corporatesocialresponsibility/productsafety.html

PT

O (a) abaixo assinado (a) BRP Megatech declara que o presente tipo de equipamento de rádio 1001316154 está em conformidade com a Diretiva 2014/53/UE.

O texto integral da declaração de conformidade está disponível no seguinte endereço de Internet: https://www.brp.com/en/corporatesocialresponsibility/productsafety.html

RO

Prin prezenta, BRP Megatech declară că tipul de echipamente radio 1001316154 este în conformitate cu Directiva 2014/53/UE. Textul integral al declaratiei UE de conformitate este disponibil la următoarea adresă internet: https://www.brp.com/en/corporatesocialresponsibility/productsafety.html

SV

Härmed försäkrar BRP Megatech att denna typ av radioutrustning 1001316154 överensstämmer med direktiv 2014/53/EU. Den fullständiga texten till EU-försäkran om överensstämmelse finns på följande webbadress: https://www.brp.com/en/corporatesocialresponsibility/productsafety.html

SL

BRP Megatech potrjuje, da je tip radijske opreme 1001316154 skladen z Direktivo 2014/53/EU. Celotno besedilo izjave EU o skladnosti je na voljo na naslednjem spletnem naslovu: https://www. brp. com/en/corporatesocialresponsibility/productsafety.html

SK

BRP Megatech týmto vyhlasuje, že rádiové zariadenie typu 1001316154 je v súlade so smernicou 2014/53/EÚ. Úplné EÚ vyhlásenie o zhode je k dispozícii na tejto internetovej adrese: https://www.brp.com/en/corporatesocialresponsibility/productsafety.html

IS

BRP Megatech lýsir því hér með yfir að þráðlausi fjarskiptabúnaðurinn 1001316154 er í samræmi við tilskipun 2014/53/ESB. Óstyttan texta ESB-samræmisyfirlýsingarinnar er að finna á veffanginu: https://www.brp.com/en/corporatesocialresponsibility/productsafety.html

Liechtenstein

Hiermit erklärt BRP Megatech, dass der Funkanlagentyp 1001316154 der Richtlinie 2014/53/EU entspricht. Der vollständige Text der EU-Konformitätserklärung ist unter der folgenden Internetadresse verfügbar: https://www.brp.com/en/corporatesocialresponsibility/productsafety.html

NO

Hermed erklærer BRP Megatech at radioutstyrstypen 1001316154 er i samsvar med direktiv 2014/53/EU. Hele teksten i EU-samsvarserklæringen finnes på følgende internettadresse: https://www. brp. com/en/corporatesocialresponsibility/productsafety.html

RU

Компания BRP Megatech настоящим заявляет, что радиотехническое оборудование категории 1001316154 отвечает требованиям Директивы 2014/53/EU.

Полный текст декларации соответствия ЕС доступен на сайте : https://www. brp. com/en/corporatesocialresponsibility/productsafety.html

DECLARACIÓN DE CONFORMIDAD CE

Declaración de conformidad UE

Representante autorizado: BRP-Rotax GmbH Co. KG, Rotaxstrasse 1, Gunskirchen, A-4623, Austria

La presente declaración de conformidad se expide bajo la exclusiva responsabilidad del fabricante.

El abajo firmante, en representación del fabricante, declara por el presente que los Vehículos todo terreno (ATV) de modelo año 2027 con la marca CE y un número de identificación de vehículo (VIN) de 17 caracteres con formato 3JBFxxxxXVxxxxxxx con los nombres comerciales Can-Am Outlander, cumplen con todas las disposiciones pertinentes de las siguientes Directivas y Reglamentos:

Normativa	Reglamento de máquinas (UE) 2023/1230	Reglamento (EU) N.º 167/ 2013
Categoría	Categoría Trail (no Tractor)	Categoría Tractor

Directiva de máquinas (MD) 2006/42/CE y reglamento de máquinas (UE) 2023/1230	ISO 12100:2010 & EN 15997:2011 (Categoría Trail no Tractor)
Directiva de compatibilidad electromagnética (ECM) 2014/30/EU en su forma enmendada hasta la Norma (UE) 2018/1139 inclusive	CISPR 12:2007/A1:2009 y IEC 61000-6-1:2016 o UN R10.05 o versión posterior
Directiva de baterías 2023/1542 en su forma enmendada hasta la Norma (UE) 2025/1561 inclusive y Norma (EU) 1103/2010 sobre etiquetado de capacidadd de baterías	EN 50342-7:2015 UNECE R136-01:2023 (Parte II)
Directiva 2014/53/EU sobre equipos radioeléctricos (RED), modificada hasta la Directiva (UE) 2024/2839, inclusive (si está equipado con una llave D.E.S.S. de radiofrecuencia [RF])	Art. 3.1b: CISPR 25:2016 & ISO 11452-2:2004 Art. 3.2: ETSI EN 300 330 V2.1.1:2017

Directiva de Baja Tensión (LVD) 2014/35/UE, modificada hasta incluir el Reglamento (UE) 2006/0095	IEC 62368-1:2014

Renald Plante, Ing.
Director, Desarrollo de productos, ATV de Can-Am
Bombardier Recreational Products Inc.

Valcourt, QC, Canadá
Marzo 17 de 2026

ski-doo LYNX SEA-DOO can-am ROTAX

DECLARACIÓN DE CONFORMIDAD DEL RU

Declaración de conformidad del RU

Representante autorizado: BRP UK Ltd., (BWM Accountants Limited), Suite 5.1, 12 Tithebarn Street, Liverpool, L2 2DT

La presente declaración de conformidad se expide bajo la exclusiva responsabilidad del fabricante.

El abajo firmante, en representación del fabricante, declara por el presente que los Vehículos todo terreno (ATV) de modelo año 2027 con la marca UKCA y un número de identificación de vehículo (VIN) de 17 caracteres con formato 3JBFxxxxVxxxxxxx con los nombres comerciales Can-Am Outlander, cumplen con todas las disposiciones pertinentes de las siguientes Directivas y Reglamentos:

Normativa	Reglamento de máquinas (UE) 2023/1230	Reglamento (EU) N.º 167/ 2013
Categoría	Categoría Trail (no Tractor)	Categoría Tractor

Norma sobre suministro de maquinaria (seguridad) de 2008 del RU SI 2008/1597 en su forma enmendada hasta SI 2024/696 inclusive	ISO 12100:2010 y EN 15997:2011 (Categoría Trail no Tractor)
Normas sobre compatibilidad electromagnética de 2016 del RU SI 2016/1091 en su forma enmendada hasta SI 2024/696 inclusive	CISPR 12:2007/A1:2009 y IEC 61000-6-1:2016 o UN R10.05 o versión posterior
Normas sobre baterías y acumuladores (comercialización) de 2008 del RU SI 2008/2164 en su forma enmendada hasta RU SI 2025/82 inclusive	EN 50342-7:2015
Normas sobre Equipos de Radio de 2017 del RU 2017/1206, en su forma enmendada hasta SI 2025/1280 inclusive (si está equipado con una llave D.E.S.S. de radiofrecuencia [RF])	Art. 3.1a: IEC 62368-1:2014 Art. 3.1b: CISPR 25:2016 y ISO 11452-2:2004 Art. 3.2: ETSI EN 300 330 V2.1.1:2017

Reglamento de 2016 sobre la seguridad de equipos eléctricos; Instrumento Estatutario del Reino Unido 2016/1101, modificado hasta el Instrumento Estatutario 2024/696, inclusive.	IEC 62368-1:2014



Renald Plante, Ing.
Director, Desarrollo de productos, Can-Am ATV
Bombardier Recreational Products Inc.

Valcourt, QC, Canadá
Marzo 17 de 2026

ski-doo LYNX SEA-DOO can-am ROTAX

DECLARACIÓN DE CONFORMIDAD EAC

Se ha dejado en blanco para la marca de Conformidad euroasiática donde sea aplicable

6 ESPECIFICACIONES TÉCNICAS - CONTENIDO

ESPECIFICACIONES TÉCNICAS 6-2

ESPECIFICACIONES TÉCNICAS

Serie de vehículos eléctricos Outlander y Outlander Max

UNIDAD DE POTENCIA DE ALTA TENSIÓN			
Conector del puerto de carga		América del Norte	Tipo 1 J1772 con luz LED integrada
		Europa	Tipo 2 IEC 62196 con luz LED integrada
Motor eléctrico	Tipo de motor		Motor ROTAX® E-POWER, con refrigeración líquida
	Gestión del calor		Enfriamiento por líquido
	Actual		Corriente alterna de 3 fases de alto voltaje
	Potencia	Pico	35 kW

UNIDAD DE POTENCIA DE ALTA TENSIÓN			
		Continua	20 kW
	Torque	Pico	72 Nm (53 lbs-piet)
		Continua	28 Nm (21 lbs-piet)
	Velocidad máxima	Marcha larga	80 km/h (45 MPH)
		Mar. co.	45 km/h (28 mph)
		Marcha atrás (sin anulación)	14 km/h (9 mph)
Calentador de alto voltaje	Gestión del calor		Enfriamiento por líquido
	Potencia de voltaje de entrada		120 Vac @ 300W 240 Vac @ 1200W

UNIDAD DE POTENCIA DE ALTA TENSIÓN		
Batería de alto voltaje	Tipo de batería	Integrada con iones de litio
	Gestión del calor	Enfriamiento por líquido
	Energía	8.9 kWh
Inversor	Gestión del calor	Enfriamiento por líquido
	Corriente de entrada - Motor eléctrico (Regen)	Corriente alterna de 3 fases de alto voltaje
	Corriente de entrada - Batería de alto voltaje	CC de alto voltaje
	Corriente de salida - Motor eléctrico	Corriente alterna de 3 fases de alto voltaje
	Corriente de salida - Batería de alto voltaje (Regen)	CC de alto voltaje
Cargador integrado	Gestión del calor	Enfriamiento por líquido

UNIDAD DE POTENCIA DE ALTA TENSIÓN			
	Voltaje de entrada		120 y 240 VCA
	Potencia		6,6 kW
	Tiempo de carga*	120 V - 12A	3 h 10 min para 20-80% 5 h 15 min para 0-100%
		240 V – 30A	50 min para 20-80% 1 h 30 min para 0-100%
	* Los tiempos que se indican corresponden a condiciones óptimas. Cuando la temperatura interna de la batería es demasiado baja o alta, el tiempo de carga puede ser más largo.		

Sistema de refrigeración			
Refrigerante	Tipo		Consulte Refrigerante recomendado, página 4-35.
	Capacidad	Modelos de 1 pasajero	5,3 L (1,4 gal (liq., EE.UU.))

Sistema de refrigeración			
		Modelos 2-UP	5,5 L (1,5 gal (liq., EE.UU.))

Sistema eléctrico de 12V		
Batería	Tipo	Sin mantenimiento — Batería tipo VRLA (batería de plomo-ácido regulada por válvula)
	Voltaje	12 voltios
	Amperaje nominal	20 A•h
Luz del puerto de carga		LED
Luz de la consola		Indicadores LED
Faros		Indicadores LED

Sistema eléctrico de 12V	
Luz trasera	Indicadores LED
Fusibles	Consulte *Fusibles* en el apartado *Mantenimiento*

Sistema de tracción		
Tipo de sistema de tracción	Todos los modelos	2WD/4WD seleccionable
Aceite para el diferencial delantero	Tipo	Consulte la sección Aceite recomendado para el diferencial delantero, página 4-52 “Mantenimiento”.
	Capacidad	350 mL (11,8 onzas (liq. (EE. UU.))
Parte delantera	Todos los modelos	Diferencial delantero de bloqueo automático Visco-Lok QE
Relación en la parte delantera		3.6:1

Sistema de tracción	
Grasa para juntas homocinéticas	Grasa para uniones CV de XPS (fuelles) Grasa para estrías de XPS (estrías)
Grasa para el eje propulsor estriado (grasa aplicada a las conexiones estriadas).	Grasa XPS para estrías

Caja de engranajes			
Tipo			Doble rango (marchas largas-cortas) con posición de aparcamiento y punto muerto
Aceite para caja de cambios	Unidad de la transmisión final (FDU)	Tipo	Consulte la sección Aceite recomendado para la transmisión final trasera, página 4-63 “Mantenimiento.
		Capacidad	0,2 l (0.21 qt (liq.,USA))

Caja de engranajes			
	Caja de engranajes	Tipo	Consulte la sección Aceite recomendado para la caja de cambios, página 4-58 “Mantenimiento.
		Capacidad	0,3 l (0.32 qt (liq.,USA))
Índice de desmultiplicación general		Alto (avance y marcha atrás)	17.83:1
		Bajo (avance y marcha atrás)	30.635:1
Unidad de la transmisión final			Engranaje cónico de dentado en espiral/transmisión final
Relación de la unidad de la transmisión final			3.6:1

Suspensión delantera		
Tipo de suspensión		Brazo A doble
Recorrido de la suspensión		24.8 cm (9.75 pulg.)
Amortiguador	Cantidad	2
	Tipo	Doble tubo
Ajuste de la precarga		Leva de 5 posiciones

Suspensión trasera	
Tipo de suspensión	Brazo A doble
Recorrido de la suspensión	26 cm (10.25 pulg.)

Suspensión trasera		
Amortiguador	Cantidad	2
	Tipo	Doble tubo
Ajuste de la precarga		Leva de 5 posiciones

Frenos		
Tipo	Todos los modelos	Frenos de disco hidráulicos
Freno delantero	Cant.	2
	Tipo	Freno de disco doble de 214 mm (8.4 pulg.), con pinzas de freno hidráulicas de doble pistón
Freno trasero	Cant.	1
	Tipo	Freno de disco sencillo de 214 mm (8.4 pulg.), con pinzas de freno hidráulicas de doble pistón

Frenos		
Líquido de frenos	Tipo	DOT 4
	Capacidad	Aproximadamente 260 ml (8,8 fl oz (EE. UU.))
Pinza		Flotante
Material de la pastilla de freno		Metálico
Grosor mínimo de la pastilla de freno		0,5 mm (0,02 pulg)
Grosor mínimo del disco de freno		4 mm 0,157 pulg)
Deformación máxima del disco de freno		0,2 mm (0,01 pulg)

Neumáticos		
Estado del sensor	La presión recomendada de inflado de los neumáticos está en la **etiqueta del neumático**. Consulte la sección adecuada **Importantes etiquetas colocadas en el producto** para averiguar su ubicación.	
Tamaño del neumático	Delanteros	XPS Recon Force 26x8R14
	Traseros	XPS Recon Force 26x10R14
Profundidad mínima del dibujo de los neumáticos		3 mm (0,118 pulg)

Rines			
Tipo		Todos los modelos	Aluminio fundido
Tamaño de llanta	Delanteros	Todos los modelos	35,6 x 16,5 cm (14 x 6.5 pulg)
	Traseros	Todos los modelos	35,6 x 21,6 cm (14 x 8.5 pulg)

Rines		
Par de apriete de las tuercas de rueda		80 ± 5 Nm (59 ± 4 lbf•pie)
Compensación de rueda	Delanteros	41.2 mm (1,6 pulg)
	Traseros	51.2 mm (2 pulg)

Chasis	
Bastidor	Acero tubular de alta resistencia

Dimensiones		
Longitud total	Modelos de 1 pasajero	228.4 cm (89.9 pulg.)
	Modelos 2-UP	248.8 cm (98 pulg.)

Dimensiones		
Anchura total		122.3 cm (48.1 pulg.)
Altura total	Modelos de 1 pasajero	126 cm (49.6 pulg.)
	Modelos 2-UP	142.2 cm (56 pulg.)
Distancia entre ejes	Modelos de 1 pasajero	134.5 cm (53 pulg.)
	Modelos 2-UP	154.2 cm (60.7 pulg.)
Distancia entre ruedas	Delanteros	987 cm (38.9 pulg.)
	Traseros	955 cm (37.6 pulg)

Dimensiones		
Altura sobre el suelo	Modelos de 1 pasajero	30.5 cm (12 pulg.)
	Modelos 2-UP	30.5 cm (12 pulg.)

PESO Y CAPACIDAD DE CARGA		
Peso en seco	Modelos de 1 pasajero	398 kg (875 lb)
	Modelos 2-UP	415 kg (915 lb)
Capacidad del portaequipajes delantero		54,4 kg (120 lb)
Capacidad de carga del compartimento de almacenamiento trasero		34 L (9 gal (liq.,EE. UU.))
Capacidad de la baca trasera		109 kg (240 lb)

PESO Y CAPACIDAD DE CARGA		
Carga total del vehículo permitida (incluido el peso del conductor, el pasajero, el resto de las cargas y los accesorios añadidos)	Modelos de 1 pasajero	234 kg (517 lb)
	Modelos 2-UP	272 kg (600 lb)
Capacidad de remolque (sin freno)		394 kg (870 lb)
Capacidad de remolque (con freno)		830 kg (1830 lb)
Capacidad de peso sobre la lanza		83 kg (183 lb)

NOTAS

7 SOLUCIÓN DE PROBLEMAS - CONTENIDO

QUÉ HACER EN LAS SIGUIENTES CIRCUNSTANCIAS 7-2

Extravío de llaves 7-2

Batería de 12 V descargada 7-2

Cable de carga EVSE bloqueado en el vehículo (conector tipo 2).. 7-5

PAUTAS PARA LA SOLUCIÓN DE PROBLEMAS 7-7

Dirección asistida reducida 7-7

El vehículo no carga 7-7

El vehículo no puede alcanzar la velocidad máxima 7-9

El vehículo se apagó. 7-9

El vehículo carece de aceleración o potencia. 7-10

Sobrecalentamiento del sistema de propulsión del vehículo. 7-11

QUÉ HACER EN LAS SIGUIENTES CIRCUNSTANCIAS

Extravío de llaves

Si se pierde la llave D.E.S.S de su vehículo, puede solicitar y programar una llave en blanco adicional para su vehículo.

Visita a tu distribuidor autorizado Can-Am para obtener una nueva llave D. E. S. S para tu vehículo.

Batería de 12 V descargada

Si la batería de bajo voltaje está agotada o demasiado baja para activar el vehículo, puede realizarse un inicio de emergencia de la siguiente manera:

ADVERTENCIA

Las baterías pueden emitir gases explosivos que se podrían inflamar si los cables puente no se conectan correctamente.

Conecte los cables puente tal como se especifica en el procedimiento que figura a continuación.

AVISO

No desconecte la batería descargada.

1. Estacione el vehículo en un lugar seguro. Consulte Estacionamiento del vehículo, página 3-163.
2. Estacione el vehículo auxiliar junto a la parte trasera del vehículo que va a recibir la asistencia.
3. Quite la tapa de la batería. Consulte Retiro de la batería de 12 V, página 4-72.

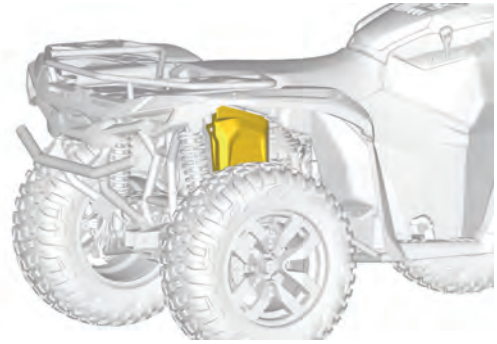

4. Retire la tapa del terminal positivo y limpie la corrosión de los bornes de la batería antes de conectar los cables de puente.

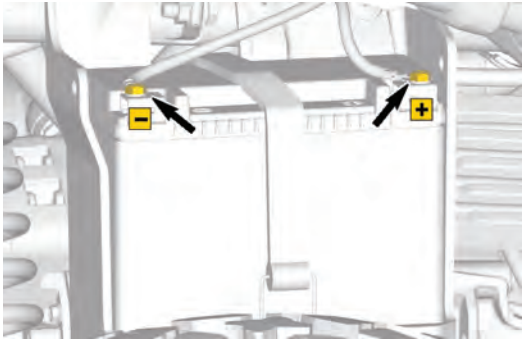

5. Conecte uno de los extremos del cable de puente de color ROJO al borne positivo (+) de la batería descargada.
6. Conecte el otro extremo del cable puente ROJO (+) al borne positivo (+) de la batería de emergencia del vehículo.
7. Conecte uno de los extremos del cable de puente de color NEGRO al borne negativo (-) de la batería descargada.
8. Conecte el otro extremo del cable puente NEGRO al borne negativo (-) de la batería de emergencia del vehículo.
9. Arranque el vehículo auxiliar y déjelo a ralentí.
10. Instale la llave D.E.S.S. en su unidad y arranque el vehículo. **No active el sistema de propulsión**; si el vehículo no arranca, espere unos minutos antes de repetir el

intento para proteger el/los sistema(s) de baja y/o alta tensión.

NOTA:
Si el vehículo se apaga con el vehículo auxiliar conectado a la batería de 12 V, podría haber un problema en el sistema eléctrico de bajo y/o alto voltaje. Solicite el transporte del vehículo (consulte *Transporte del vehículo* en esta sección) para que sea reparado en un concesionario autorizado de Can-Am.

11. Una vez que el vehículo arranque, deje el vehículo auxiliar en ralentí durante unos minutos antes de desconectar los cables de puente.
12. Retire los cables de puente en el orden inverso al de su conexión.
13. Haga que la batería de 12 V se recargue completamente con un cargador de baterías, o en una estación de servicio calificada lo antes posible. Consulte Carga de la batería de 12 V, página 4-74.

Tras recargar batería, diríjase a un concesionario autorizado Can-Am para que revisen el vehículo.

Cable de carga EVSE bloqueado en el vehículo (conector tipo 2).

Si el cable de carga EVSE está bloqueado en el vehículo y no puede retirarse con el procedimiento habitual, proceda de la siguiente manera:

1. Retire el asiento. Consulte Desmontaje del asiento, página 3-94.
2. Quite el panel izquierdo. Consulte Desmontaje del panel lateral, página 3-99.
3. Inserte una llave Torx T30 (la misma utilizada para retirar los paneles laterales) en el

pestillo de liberación del actuador de bloqueo hexagonal ROJO, ubicado debajo del lado derecho del puerto de carga.

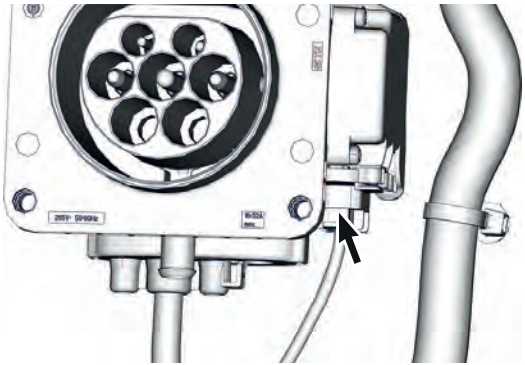

4. Gire el pestillo de liberación del actuador de bloqueo en sentido antihorario para desbloquear el cable EVSE.
5. Retire el cable EVSE del puerto de carga del vehículo.
6. Instale el panel del lado izquierdo. Consulte Instalación del panel lateral, página 3-102.
7. Instale el asiento. Consulte Instalación del asiento, página 3-96.

PAUTAS PARA LA SOLUCIÓN DE PROBLEMAS

Dirección asistida reducida

Cuando la DPS está sujeta a situaciones adversas de larga duración, la asistencia que proporciona el motor del DPS podría verse mermada para proteger el sistema.

Una vez que se reduzca la carga, se recuperará la dirección asistida normal.

La pantalla digital muestra el mensaje COMPRUEBE EL SISTEMA DPS.

Solicite asistencia a un concesionario o distribuidor autorizado de Can-Am, a un taller de reparación o a una persona de su elección, para su mantenimiento, reparación o sustitución.

El vehículo no carga

La temperatura de la batería es demasiado baja.

Asegúrese de que el cable de carga EVSE esté completamente insertado en el puerto de carga del vehículo, y luego presione el botón de arranque para activar la pantalla multifunción y leer la notificación. Debe indicar “warming up” (calentando). Esto significa que el calentador eleva la temperatura de la batería y la carga comenzará cuando esta alcance la condición térmica adecuada. No se requiere ninguna acción.

La temperatura del sistema de propulsión de alto voltaje es demasiado alta.

Compruebe el nivel de refrigerante. Consulte Comprobación del nivel de refrigerante, página 4-36.

Si el nivel de refrigerante es el correcto, mantenga al vehículo conectado al EVSE. El sistema de refrigeración del vehículo enfriará el sistema de propulsión de alto voltaje y permitirá que se restaure la carga.

Si el nivel de refrigerante no es el correcto, desconecta el vehículo del EVSE y contacta un concesionario autorizado de Can-Am.

El sistema de carga del vehículo funciona mal o no se puede comunicar con el EVSE.

Asegúrese de que el cable de carga esté conectado correctamente y acoplado al puerto de carga del vehículo.

Asegúrese de que el EVSE tenga corriente y funcione correctamente.

Póngase en contacto con un concesionario autorizado de Can-Am.

El sistema de propulsión de alto voltaje está en modo de rendimiento limitado.

Aparecerá el icono  en la pantalla multifunción indicando una falla del sistema.

Solicite asistencia a un concesionario o distribuidor autorizado de Can-Am, a un taller de reparación o a una persona de su elección, para su mantenimiento, reparación o sustitución.

El vehículo no puede alcanzar la velocidad máxima

Palanca del bloqueo de freno accionada.

Asegúrese de que la palanca de bloqueo del freno esté totalmente liberada.

Avería del sistema de propulsión de alto voltaje.

Consulte El vehículo carece de aceleración o potencia., página 7-10.

El sistema de propulsión de alto voltaje está en modo de rendimiento limitado.

Aparecerá el icono  en la pantalla multifunción indicando una falla del sistema.

Solicite asistencia a un concesionario o distribuidor autorizado de Can-Am, a un taller de reparación o a una persona de su elección, para su mantenimiento, reparación o sustitución.

El vehículo se apagó.

El nivel de la batería de 12 V es demasiado bajo.

Cargue la batería de 12 V del vehículo.

Enchufe el vehículo.

Póngase en contacto con un concesionario autorizado de Can-Am.

Falla en la batería de propulsión.

Compruebe si hay mensajes en la pantalla digital.

La lámpara indicadora del SISTEMA DE PROPULSIÓN DE ALTO VOLTAJE está encendida. Solicite asistencia a un concesionario o distribuidor autorizado de Can-Am, a un taller de reparación o a una persona de su elección, para su mantenimiento, reparación o sustitución.

El vehículo carece de aceleración o potencia.

Error del sistema de propulsión de alto voltaje.

Si el vehículo carece de aceleración o potencia y no se muestra ningún error, la batería de alto voltaje puede tener un estado de carga (SOC) bajo o una temperatura fuera del rango nominal; conecte el vehículo a la estación de carga.

Si se presentan errores de HV, dirígete a un concesionario autorizado Can-Am para obtener servicio, mantenimiento, reparación o reemplazo necesarios.

El sistema de propulsión de alto voltaje está en modo de rendimiento limitado.

Aparecerá el icono  en la pantalla multifunción indicando una falla del sistema.

Acude a un concesionario autorizado de Can-Am para obtener servicios de mantenimiento, reparación o reemplazo.

Sobrecalentamiento del sistema de propulsión del vehículo

Uso intensivo.

Carga excesiva o aceleraciones repetidas en marcha alta. Deje enfriar el vehículo y/o seleccione la marcha baja (L) si está arrastrando una carga.

El ventilador no está operativo.

Revise el fusible o relé del ventilador de refrigeración; consulte Ubicación de fusibles y relés, página 4-79. Si el fusible está bien, solicite

asistencia a un concesionario o distribuidor autorizado de Can-Am, a un taller de reparación o a una persona de su elección, para su mantenimiento, reparación o sustitución.

Suciedad en las aletas del radiador.

Limpie las aletas del radiador; consulte Limpieza del radiador, página 4-41.

Nivel de refrigerante bajo en el sistema de refrigeración.

Compruebe el nivel de refrigerante; consulte Comprobación del nivel de refrigerante, página 4-36.

8 INFORMACIÓN SOBRE EL CLIENTE - CONTENIDO

INFORMACIÓN SOBRE PRIVACIDAD DE LOS DATOS 8-2

CONTACTO. 8-7

CAMBIO DE DIRECCIÓN/ PROPIETARIO 8-9

INFORMACIÓN SOBRE PRIVACIDAD DE LOS DATOS

INFORMACIÓN SOBRE PRIVACIDAD DE LOS DATOS

Bombardier Recreational Products Inc., sus filiales y subsidiarias (BRP) están comprometidos con la protección de su privacidad. El objetivo de este aviso es informarle cómo recopilamos, utilizamos y divulgamos su información personal en el transcurso de nuestra relación con usted. Puede encontrar más detalles en el sitio web de la política de privacidad de BRP.

https://brp.com/en/privacy-policy.html



Tenga la certeza de que tenemos implantadas medidas de seguridad apropiadas para garantizar que su información personal esté protegida contra accesos, usos y divulgaciones no autorizados.

La información personal que tenemos sobre usted la obtenemos de forma directa o a través de concesionarios autorizados o de terceros, como por ejemplo asociados con quienes ofrecemos servicios y con los que nos implicamos en actividades comerciales conjuntas, e incluye:

- Información de contacto, demográfica y de registro (p. ej., nombre, dirección completa, número de teléfono, correo electrónico, historial de la propiedad, idioma de comunicación).
- Información transaccional (p. ej., información necesaria para gestionar devoluciones, información de pago cuando usted compra nuestros productos o servicios a través de nuestros sitios web o aplicaciones móviles y otros asuntos relacionados con su compra de productos de BRP).
- Información del vehículo (p. ej., número de serie, número de identificación del vehículo, kilometraje, fecha de compra y entrega, utilización de la unidad, ubicación y movimientos del vehículo).
- Sus comentarios, opiniones y críticas, sobre nuestros productos y servicios.
- Información recopilada automáticamente cuando navega en la página web o en las aplicaciones móviles de BRP o de nuestros distribuidores/concesionarios mediante cookies y tecnologías similares (p. ej., dirección IP, tipo de dispositivo, sistema operativo, tipo de navegador, páginas web que visita).

Es posible que también recibamos información sobre usted desde plataformas de medios sociales como cuando interactúa con nosotros en dichas plataformas.

Utilizamos su información personal con diferentes propósitos, principalmente para:

- Gestionar su pedido de productos y servicios de BRP (p. ej., para completar o entregar su pedido o realizar el mantenimiento de su producto BRP).
- Brindar atención al cliente, asistencia y servicios postventa (p. ej., completar o hacer un seguimiento de su pedido o servicio de mantenimiento , ayudar con cualquier problema de entrega, gestionar devoluciones y otros asuntos relacionados con su compra de productos de BRP).
- Gestionar el registro, la garantía, la seguridad y la retirada por cuestiones de seguridad de productos BRP, además de la resolución de disputas (p. ej., ofrecerle servicios de garantía y servicios postventa, proteger su seguridad y realizar retiradas por cuestiones de seguridad).
- Enviarle comunicaciones comerciales sobre nuestros productos y servicios (p. ej., informarle sobre nuevos productos BRP, servicios o funciones, compartir noticias sobre concursos, promociones y eventos, o hablar sobre productos o servicios ofrecidos por BRP, que puedan ser de su interés).
- Ofrecerle una experiencia personalizada, contenidos u ofertas y servicios basados en tecnologías de elaboración de perfiles o geolocalización (p. ej., notificarle cuando su vehículo pueda necesitar una revisión técnica y localizar su concesionario más cercano).
- Realizar análisis de datos y análisis estadísticos que no lo identifiquen personalmente, para fines de inteligencia comercial y para tener una visión de cómo mejorar nuestros productos y servicios.

- Prevenir, detectar y controlar el fraude y las actividades no autorizadas o ilegales (p. ej., detectar y controlar el fraude en relación con la compra de productos o servicios de BRP, gestionar actividades ilegales o no autorizadas y las amenazas cibernéticas).
- Cumplir con la legislación y normas aplicables.

Su información personal se puede revelar a las siguientes personas: BRP, concesionarios, distribuidores y proveedores de servicio autorizados de BRP, socios de publicidad y estudios de mercado y otros terceros autorizados.

Dependiendo de las circunstancias, su información personal puede comunicarse fuera de la región donde usted resida. Su información personal se retiene solamente el tiempo que sea necesario para el propósito para el cual se obtuvo y de conformidad con nuestras políticas de retención.

Para ejercitar sus derechos de privacidad de datos (p.ej., derecho de acceso, derecho de rectificación), para retirar su consentimiento y ser eliminado de la lista de direcciones a efectos de marketing o para encuestas de satisfacción o para preguntas generales sobre privacidad de datos, póngase en contacto con el Directivo de Protección de Datos de BRP por correo electrónico en privacyofficer@brp.com o por correo postal a: BRP , Legal Service,726 St-Joseph, Valcourt, Quebec, Canadá, J0E 2L0.

Cuando BRP procesa su información personal, lo hace de conformidad con su política de privacidad que está disponible en:

https://brp.com/en/privacy-policy.html



CONTACTO

www.brp.com

Asia Pacífico

BRP Asia
107D y107E, 17/F, Tower 1,
Grand Century Place,
Mongkok,
Kowloon, Hong Kong

Australia
Level 26
477 Pitt Street
Sídney, NSW 2020

Japón
21F Shinagawa East One
Tower
2–16–1 Konan, Minato-ku-ku,
Tokio 108–0075

China
上海市徐汇区衡山路10号6号
楼301
Rm 301, Building 6,
No.10 Heng Shan Rd,
Shanghai, China

Europa, Oriente Medio y África

Bélgica
Oktrooiplein 1
9000 Gent

República Checa
Stefanikova 43a
Praga 5
150 00

Alemania
Alte Papierfabrik 16
D-40699 Erkrath

Finlandia
Isoaavantie 7
PL 8040
96320 Rovaniemi

Francia
Arteparc Bâtiment B
Route de la côte d'Azur,
13 590 Meyreuil

Noruega
Ingvald Ystgaards veg 15
N-7484 Trondheim

Suecia
Spinnvägen 15
903 61 Umeå

Suiza
Avenue d'Ouchy 4-6
1006 Lausanne

América Latina

Brasil
Rua Odila Maia Rocha Brito, 25
Edificio Beaumont, andar 1 ao 5
CEP 13092-110 Campinas -SP

México
Av. Ferrocarril 202
Parque Industrial Querétaro
Santo Rosa Jauregui, Querétaro
C.P. 76220

Norteamérica

Canadá
3200A, rue King Ouest,
Suite 300
Sherbrooke (Québec) J1L 1C9

Estados Unidos de América
10101 Science Drive
Sturtevant, Wisconsin
53177

CAMBIO DE DIRECCIÓN/PROPIETARIO

Si su dirección ha variado o es el nuevo propietario del vehículo, asegúrese de notificárselo a BRP por alguno de estos medios:

- Notificación a distribuidor autorizado de Can-Am.
- **Norteamérica solamente:** llame al 1-888-272-9222.
- Envío por correo de una de las tarjetas de cambio de dirección que se encuentran en las siguientes páginas, a una de las direcciones de BRP indicadas en la sección Contacto, página 8-7 de esta guía.

En caso de cambio de titularidad, le rogamos que incluya un comprobante en el que se indique que el anterior propietario accede a la transferencia.

La notificación a BRP es muy importante, incluso después del límite de validez de la garantía limitada, ya que permite a BRP localizar al propietario del vehículo si fuese necesario; por ejemplo cuando se inician campañas de seguridad. Corresponde al propietario informar a BRP.

UNIDADES ROBADAS: Si roban su vehículo personal, debe notificar a BRP o a un distribuidor autorizado de Cam-Am. Le pediremos que nos proporcione su nombre, dirección y número de teléfono, el número de identificación del vehículo y la fecha en que fue sustraído.

Esta página está intencionalmente en blanco

CAMBIO DE DIRECCIÓN ❑ CAMBIO DE TITULARIDAD ❑

NÚMERO DE IDENTIFICACIÓN DEL VEHÍCULO

Número de modelo | Número de identificación del vehículo (V.I.N.)

DIRECCIÓN ANTERIOR O TITULAR ANTERIOR:

NOMBRE

NÚM. | CALLE | APT

CIUDAD | PROVINCIA/REGIÓN | CÓDIGO POSTAL

PAÍS | TELÉFONO

NUEVA DIRECCIÓN O NUEVO TITULAR:

NOMBRE

NÚM. | CALLE | APT

CIUDAD | PROVINCIA/REGIÓN | CÓDIGO POSTAL

PAÍS | TELÉFONO

DIRECCIÓN DE CORREO ELECTRÓNICO

CAMBIO DE DIRECCIÓN ❑ CAMBIO DE TITULARIDAD ❑

NÚMERO DE IDENTIFICACIÓN DEL VEHÍCULO

Número de modelo | Número de identificación del vehículo (V.I.N.)

DIRECCIÓN ANTERIOR O TITULAR ANTERIOR:

NOMBRE

NÚM. | CALLE | APT

CIUDAD | PROVINCIA/REGIÓN | CÓDIGO POSTAL

PAÍS | TELÉFONO

NUEVA DIRECCIÓN O NUEVO TITULAR:

NOMBRE

NÚM. | CALLE | APT

CIUDAD | PROVINCIA/REGIÓN | CÓDIGO POSTAL

PAÍS | TELÉFONO

DIRECCIÓN DE CORREO ELECTRÓNICO

Esta página está intencionalmente en blanco

CAMBIO DE DIRECCIÓN ❑ CAMBIO DE TITULARIDAD ❑

NÚMERO DE IDENTIFICACIÓN DEL VEHÍCULO

Número de modelo | Número de identificación del vehículo (V.I.N.)

DIRECCIÓN ANTERIOR O TITULAR ANTERIOR:

NOMBRE

NÚM. | CALLE | APT

CIUDAD | PROVINCIA/REGIÓN | CÓDIGO POSTAL

PAÍS | TELÉFONO

NUEVA DIRECCIÓN O NUEVO TITULAR:

NOMBRE

NÚM. | CALLE | APT

CIUDAD | PROVINCIA/REGIÓN | CÓDIGO POSTAL

PAÍS | TELÉFONO

DIRECCIÓN DE CORREO ELECTRÓNICO

CAMBIO DE DIRECCIÓN ❑ CAMBIO DE TITULARIDAD ❑

NÚMERO DE IDENTIFICACIÓN DEL VEHÍCULO

Número de modelo | Número de identificación del vehículo (V.I.N.)

DIRECCIÓN ANTERIOR O TITULAR ANTERIOR:

NOMBRE

NÚM. | CALLE | APT

CIUDAD | PROVINCIA/REGIÓN | CÓDIGO POSTAL

PAÍS | TELÉFONO

NUEVA DIRECCIÓN O NUEVO TITULAR:

NOMBRE

NÚM. | CALLE | APT

CIUDAD | PROVINCIA/REGIÓN | CÓDIGO POSTAL

PAÍS | TELÉFONO

DIRECCIÓN DE CORREO ELECTRÓNICO

Esta página está intencionalmente en blanco

CAMBIO DE DIRECCIÓN ❑ CAMBIO DE TITULARIDAD ❑

NÚMERO DE IDENTIFICACIÓN DEL VEHÍCULO

Número de modelo | Número de identificación del vehículo (V.I.N.)

DIRECCIÓN ANTERIOR O TITULAR ANTERIOR:

NOMBRE

NÚM. CALLE APT

CIUDAD PROVINCIA/REGIÓN CÓDIGO POSTAL

PAÍS TELÉFONO

NUEVA DIRECCIÓN O NUEVO TITULAR:

NOMBRE

NÚM. CALLE APT

CIUDAD PROVINCIA/REGIÓN CÓDIGO POSTAL

PAÍS TELÉFONO

DIRECCIÓN DE CORREO ELECTRÓNICO

CAMBIO DE DIRECCIÓN ❑ CAMBIO DE TITULARIDAD ❑

NÚMERO DE IDENTIFICACIÓN DEL VEHÍCULO

Número de modelo | Número de identificación del vehículo (V.I.N.)

DIRECCIÓN ANTERIOR O TITULAR ANTERIOR:

NOMBRE

NÚM. CALLE APT

CIUDAD PROVINCIA/REGIÓN CÓDIGO POSTAL

PAÍS TELÉFONO

NUEVA DIRECCIÓN O NUEVO TITULAR:

NOMBRE

NÚM. CALLE APT

CIUDAD PROVINCIA/REGIÓN CÓDIGO POSTAL

PAÍS TELÉFONO

DIRECCIÓN DE CORREO ELECTRÓNICO

Esta página está intencionalmente en blanco

NOTAS

NOTAS

NOTAS

Nº de modelo _____

NÚMERO DE IDENTIFICACIÓN
DEL **VEHÍCULO** (V.I.N) _____

NÚMERO DE SERIE DE LA
BATERÍA DE ALTO VOLTAJE _____

Propietario: _____
NOMBRE

_____
N.° CALLE APT

_____
CIUDAD PROVINCIA/REGIÓN CÓDIGO POSTAL

Fecha de compra _____ | | | | |
AÑO MES DÍA

Fecha de caducidad
de la garantía _____ | | | | |
AÑO MES DÍA

Para ser completado por el concesionario en el momento de la venta.

ZONA PARA EL SELLO DEL CONCESIONARIO

En Canadá, la distribución y el mantenimiento de los productos los realiza Bombardier Recreational Products Inc. (BRP).

En EE.UU., los productos son distribuidos por BRP US Inc., que también se encarga de la asistencia técnica.

En el Espacio Económico Europeo (que consta de los estados miembros de la Unión Europea además del Reino Unido, Noruega, Islandia y Lichtenstein), la Mancomunidad de Estados Independientes (que incluye a Ucrania y Turkmenistán) y Turquía, los productos los distribuye y mantiene BRP European Distribution S.A. u otras filiales o subsidiarias de BRP.

Para todos los demás países, los productos los distribuye y les da servicio Bombardier Recreational Products Inc. (BRP) o sus filiales.

™® Marcas comerciales de BRP o de sus filiales.

La siguiente es una enumeración no exhaustiva de marcas comerciales que pertenecen a Bombardier Recreational Products Inc. o a sus filiales:

Las marcas comerciales pueden no estar registradas en todas las jurisdicciones.

Can-Am®	D.E.S.S.™	DPS®	LinQ®
Outlander™	ROTAX E-POWER™	XPS®	

Todos los derechos reservados. Queda prohibida la reproducción total o parcial de este manual por cualquier medio sin el previo consentimiento por escrito de Bombardier Recreational Products Inc.

©2026 BOMBARDIER RECREATIONAL PRODUCTS INC.

www.brp.com

219002642_ESMX

⚠ ADVERTENCIA

EXISTEN RIESGOS DERIVADOS DEL USO DE ESTE VEHÍCULO.
Si no se observan las precauciones debidas, puede producirse una colisión o un vuelco, incluso en maniobras rutinarias, tales como girar y conducir por dunas o sobre obstáculos.

La no observación de estas instrucciones puede dar lugar a riesgos de **LESIONES GRAVES O INCLUSO DE MUERTE**:

- **ANTES DE USAR ESTE VEHÍCULO, LEA ESTA GUÍA DEL USUARIO Y TODAS LAS ETIQUETAS DE SEGURIDAD COLOCADAS EN EL VEHÍCULO, Y VEA EL DVD SOBRE SEGURIDAD.**
- **NO UTILICE NUNCA ESTE VEHÍCULO SIN UN ENTRENAMIENTO ADECUADO.**
  Siga un curso de aprendizaje certificado.
- **NO SOBREPASE LA CAPACIDAD DE LOS ASIENTOS DEL VEHÍCULO.**
- **NUNCA DEBE LLEVAR PASAJEROS EN LOS MODELOS DE 1 PASAJERO (el usuario).**
  Si lleva pasajeros, aumenta el riesgo de perder el control.
- **NUNCA UTILICE ESTE VEHÍCULO EN UNA SUPERFICIE PAVIMENTADA.**
  Si utiliza este vehículo en una superficie pavimentada, aumenta el riesgo de perder el control.
- **NUNCA UTILICE ESTE VEHÍCULO EN VÍAS PÚBLICAS.**
  Si utiliza este vehículo en una vía pública, puede colisionar con otro vehículo.
- **EL USUARIO Y EL PASAJERO (modelos MAX) DEBEN LLEVAR SIEMPRE UN CASCO APROBADO,** protección ocular y ropa protectora.
- **NO CONDUZCA NUNCA BAJO LOS EFECTOS DE DROGAS O ALCOHOL.** Afectan negativamente a los tiempos de reacción y al criterio para decidir.
- **NUNCA CONDUZCA ESTE VEHÍCULO A UNA VELOCIDAD EXCESIVA.**
  Si utiliza este vehículo a una velocidad excesiva para el terreno en cuestión, las condiciones de visibilidad o sus habilidades, aumenta el riesgo de perder el control.
- **NO INTENTE SALTOS NI PIRUETAS CON EL VEHÍCULO.**

BRP

ski-doo LYNX SEA-DOO can-am ROTAX